Φίλτρα δίσκων σειρά D

ΕΦΑΡΜΟΓΕΣ: Τα φίλτρα δίσκων χρησιμοποιούνται συχνά ως χαρακτηριστικό ασφαλείας μιας εγκατάστασης. Χρησιμοποιούνται επίσης ως προ-φίλτρα για την πρόσληψη νερού.

ΧΡΗΣΗ: Τα φίλτρα δίσκων σειρά D χρησιμοποιούνται για την αφαίρεση χαμηλών συγκεντρώσεων τόσο ανόργανων όσο και οργανικών αιωρούμενων υλικών. Το εσωτερικό στοιχείο του φίλτρου αποτελείται από ένα σύνολο αυλακωμένων πλαστικών δίσκων, τοποθετημένα με τρόπο που μπορεί να προσφέρει φιλτράρισμα επιφάνεια; όσο και βάθους.

ΕΓΚΑΤΑΣΤΑΣΗ: Κατασκευάζονται με ατσάλινο ή πλαστικό σώμα. Η εγκατάσταση του φίλτρου γίνεται ακολουθώντας την κατεύθυνση του βέλους ροής στο σώμα του φίλτρου. Το νερό εισέρχεται στην είσοδο, περνά μέσα από την κασέτα, φιλτράρεται και βγαίνει από την έξοδο.

ΣΥΝΤΗΡΗΣΗ: Το φίλτρο καθαρίζεται χειροκίνητα, αποσυναρμολογώντας το καπάκι και αφαιρώντας το εσωτερικό στοιχείο. Ο καθαρισμός πρέπει πάντα να γίνεται όταν η διαφορά εισόδου-εξόδου (DP) είναι 0,5 bar μεγαλύτερη από τη διαφορά πίεσης ενώ το στοιχείο δίσκων είναι καθαρό. Υπάρχει και η δυνατότητα αυόματου καθαρισμού του φίλτρου δίσκων.

Υλικά

ΣΩΜΑ: Χάλυβας S235JR (διατίθεται επίσης σε ανοξείδωτο χάλυβα AISI 304 & 316, κατόπιν αιτήματος).

ΣΤΟΙΧΕΙΟ ΦΙΛΤΡΑΝΣΗΣ: Δίσκοι με αυλακώσεις PP

ΕΛΑΣΤΟΜΕΡΗ: EPDM

ΕΠΙΦΑΝΕΙΑΚΗ ΕΠΕΞΕΡΓΑΣΙΑ: Χημικός καθαρισμός (αποξείδωση, φωσφάτωση) και ηλεκτροστατική βαφή με σκόνη πολυεστέρα (διαθέσιμες επικαλύψεις κατάλληλες για πόσιμο νερό).

ΠΛΑΣΤΙΚΟ ΦΙΛΤΡΟ

ΣΩΜΑ: Ενισχυμένο πολυαμίδιο

ΣΤΟΙΧΕΙΟ ΦΙΛΤΡΑΝΣΗΣ: Δίσκοι από πολυπροπυλένιο

ΕΛΑΣΤΟΜΕΡΗ: NBR

ΣΦΙΓΚΤΗΡΑΣ: Ανοξείδωτο χάλυβας AISI 304

ΚΩΔΙΚΑΣ	05-03-200	05-03-300	05-03-400
ΠΕΡΙΓΡΑΦΗ	D 2 "	D 3 "	D 4 "
ΣΥΝΔΕΣΕΙΣ	TF, F, G	TF, F, G	TF, F, G
ΠΕΡΙΟΧΗ ΦΙΛΤΡΑΡΙΣΜΟΥ (cm2)	1020	2110	3350
ΠΑΡΟΧΗ (m3/h)	25	50	80
ΜΕΓΙΣΤΗ ΠΙΕΣΗ (bar)	8	8	8
L (mm)	470	500	700
L1 (mm)	270	520	770
W1 (mm)	460	680	920
W2 (mm)	240	240	240
H (mm)	302	460	580
ΒΑΡΟΣ (kg)	16.3	23.7	34.3

ΚΩΔΙΚΑΣ	05-03-201	05-03-301	06-08-020
ΠΕΡΙΓΡΑΦΗ	Πλαστικό D 2 "	Πλαστικό D 3 "	Πλαστικό D 4 "
ΣΥΝΔΕΣΕΙΣ	TM, G	TM, G	G
ΠΕΡΙΟΧΗ ΦΙΛΤΡΑΡΙΣΜΟΥ (cm2)	1190	1700	3400
ΠΑΡΟΧΗ (m3/h)	25	50	80
ΜΕΓΙΣΤΗ ΠΙΕΣΗ (bar)	10	10	10
L (mm)	310	330	341
Y (mm)	600	750	1200
H1 (mm)	135	150	-
C (mm)	¾ '' F	¾ '' F	¾ '' F
ΒΑΡΟΣ (kg)	5,0	6.8	15.0

TM: Σπείρωμα αρσενικό BSP

TF: Σπείρωμα θηλυκό BSP

F: Φλάντζα, DIN 2567 PN10

G: αυλακωτό κατόπιν αιτήματος

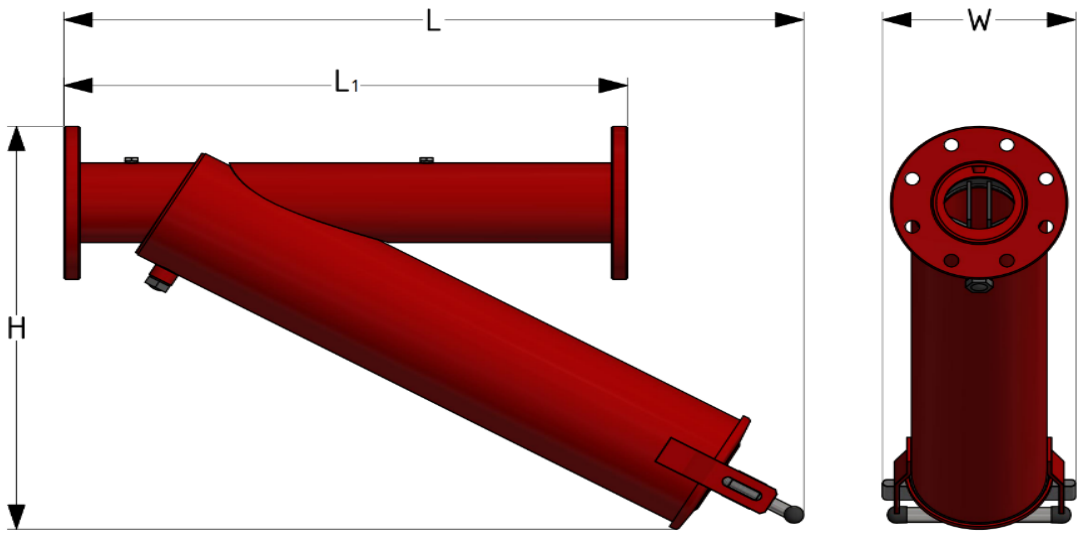

ΧΡΩΜΑ	ΠΛΕΓΜΑ	MICRON
ΠΡΑΣΙΝΟΣ	75	200
ΤΟ ΚΟΚΚΙΝΟ	120	130
ΚΙΤΡΙΝΟΣ	155	100
ΜΠΛΕ	300	50
ΜΩΒ	750	20
ΚΑΦΕ	1500	10

HEAD LOSS D SERIES

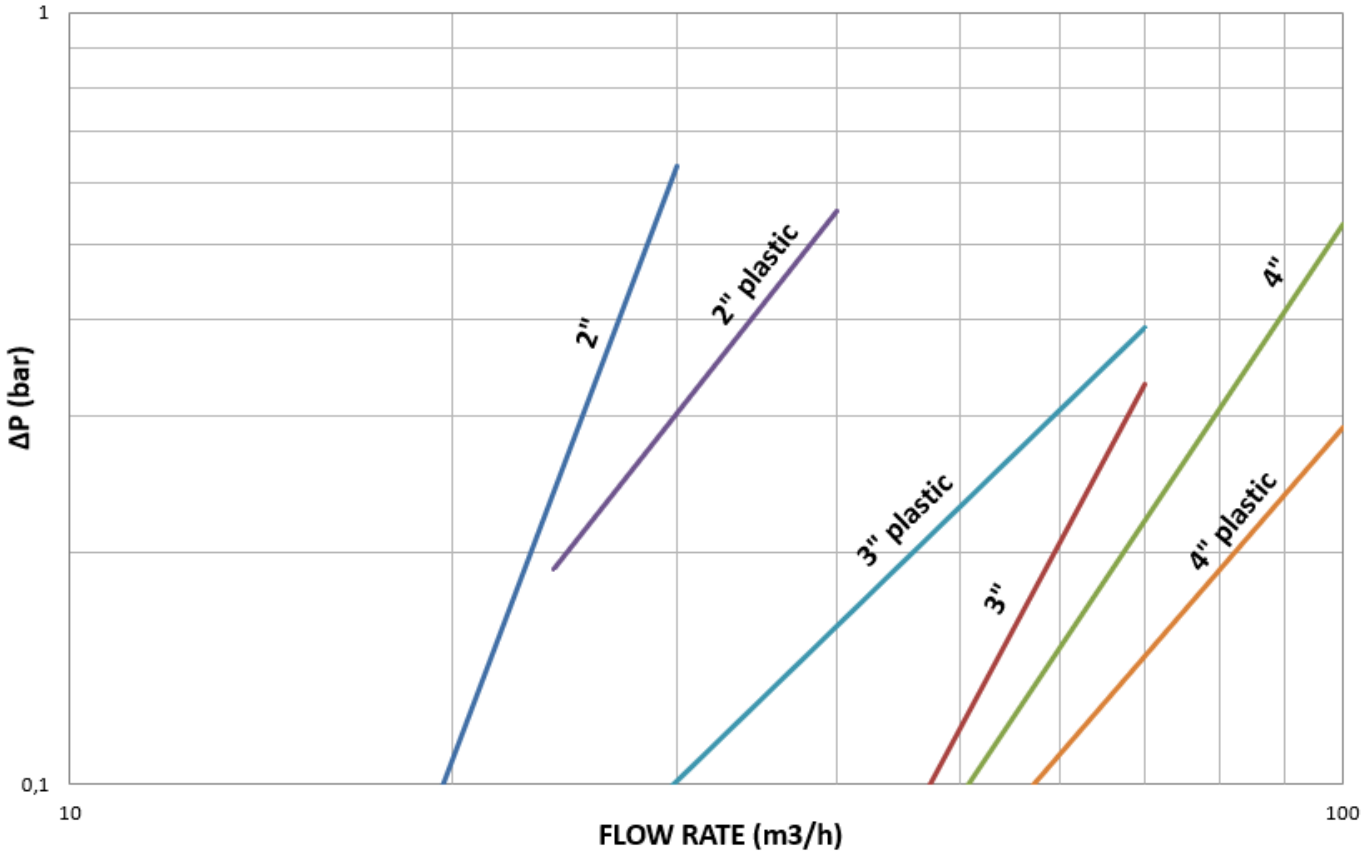

05-03-200

ΕΙΔΟΣ	ΠΟΣΟΤΗΤΑ	ΚΩΔΙΚΟΣ	ΤΙΤΛΟΣ
1	1	02-00-300-03-000	Κορμός φίλτρου D 2 "F
2	1	02-02-042	O-ring ø102 mm*4 mm
3	1	02-03-070	Εσωτερικό στοιχείο φίλτρου D 2 "
4	1	02-02-004	Λάστιχο καπακιού για D 2 ", 3", 4 "
5	1	02-01-019	Καπάκι για φίλτρο D 2 ", 3", 4 "(νέου τύπου)
7	1	02-10-002	Βάση σφικτήρα (ενισχυμένη)
8	1	02-10-100	Βίδα σφικτήρα M20 x 100
8	1	02-04-106	Σφαιρική βαλβίδα ¾ '' MF
9	2	02-05-350	Τάπα αρσενική T9 1/4 "DIN EN 10242

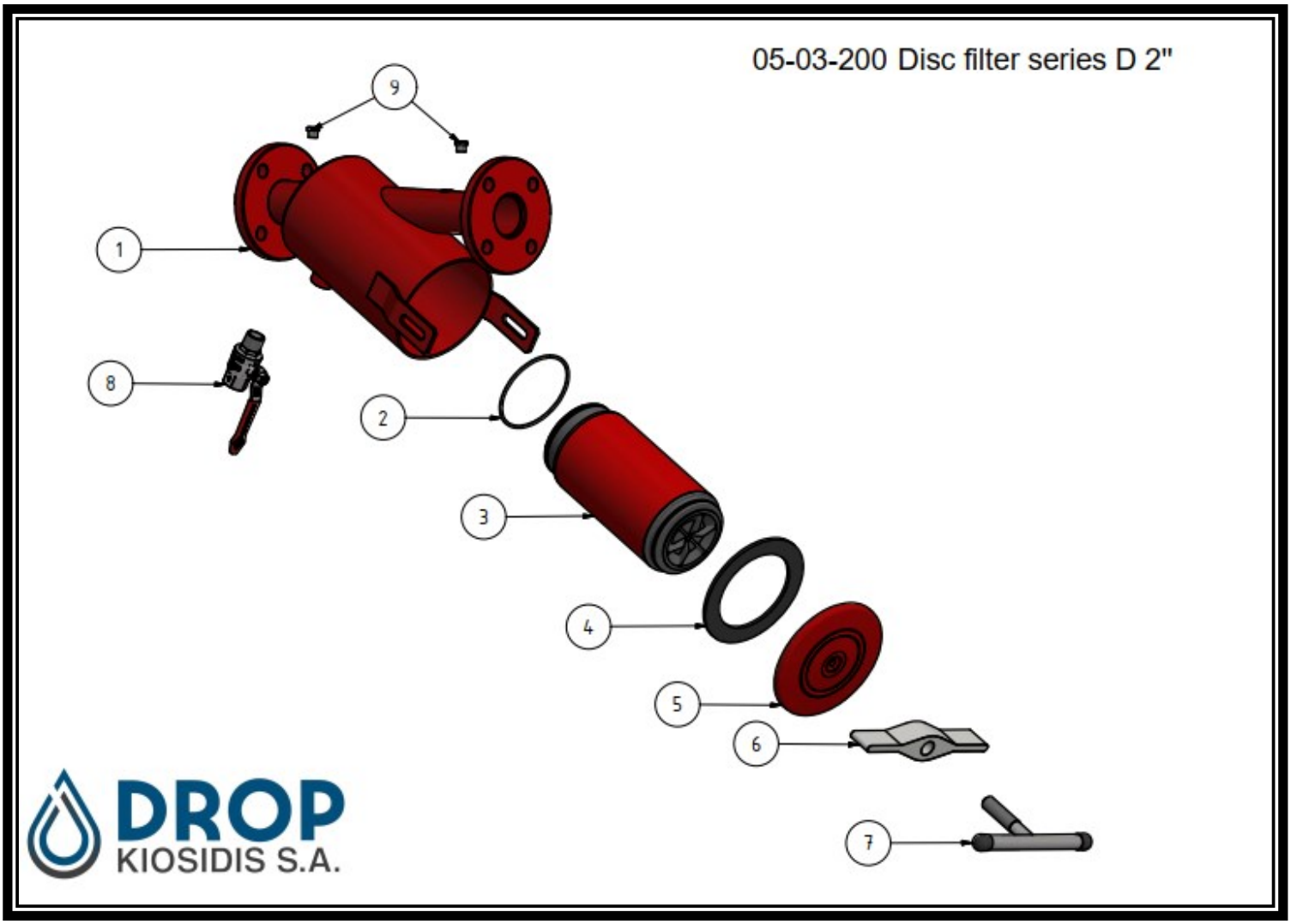

05-03-300

ΕΙΔΟΣ	QTY	ΜΕΡΟΣ ΑΡΙΘΜΟΣ	ΤΙΤΛΟΣ
1	1	02-00-305-03-000	Κορμός φίλτρου D 3 "F
2	1	02-02-042	O-ring ø102 mm*4 mm
3	1	02-03-071	Εσωτερικό στοιχείο φίλτρου D 3 "
4	1	02-02-004	Λάστιχο καπακιού για D 2 ", 3", 4 "
5	1	02-01-019	Καπάκι για φίλτρο D 2 ", 3", 4 "(νέου τύπου)
7	1	02-10-002	Βάση σφικτήρα (ενισχυμένη)
8	1	02-10-100	Βίδα σφικτήρα M20 x 100
8	1	02-04-106	Σφαιρική βαλβίδα ¾ '' MF
9	2	02-05-350	Τάπα αρσενική T9 1/4 "DIN EN 10242

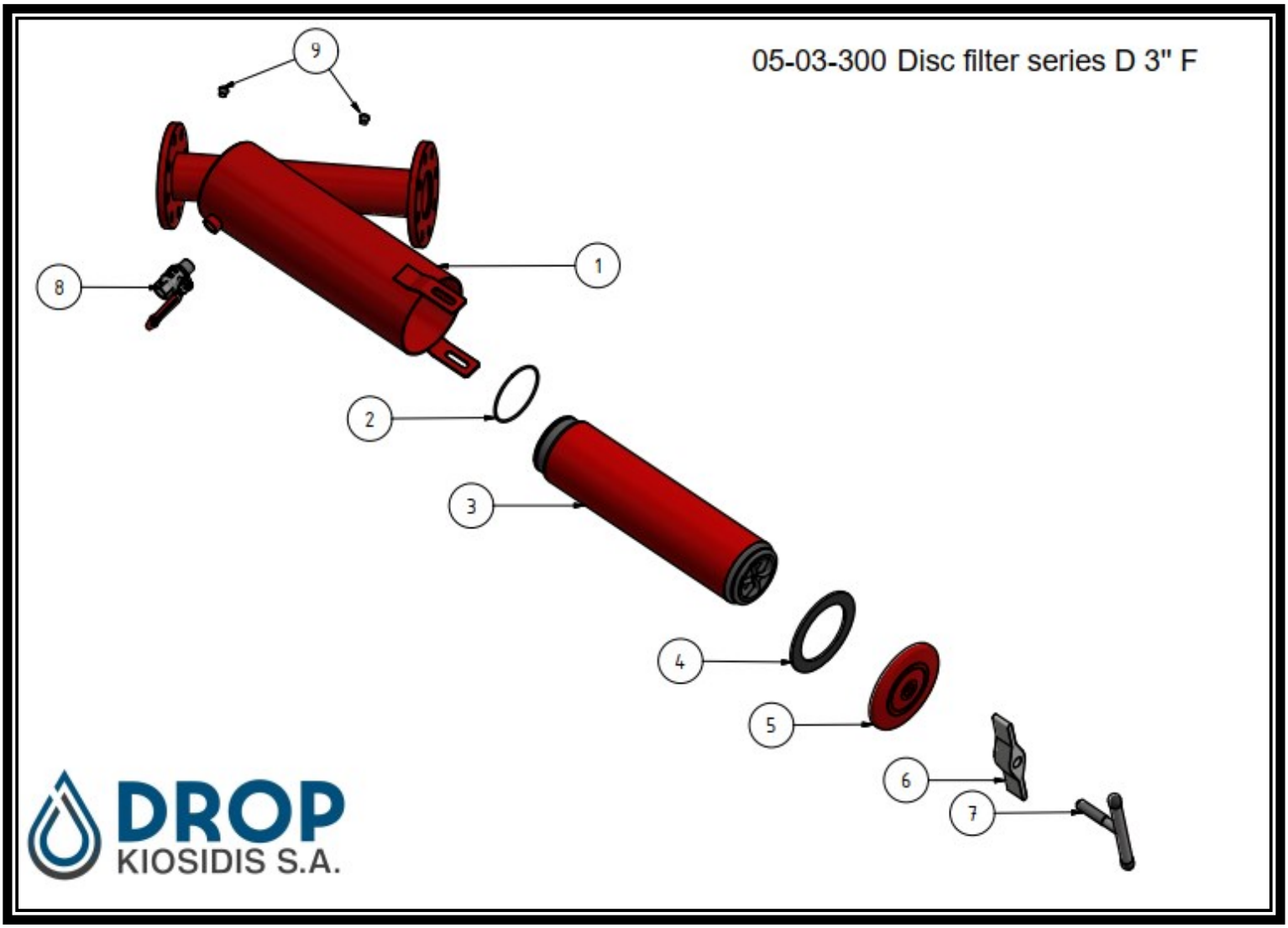

05-03-400
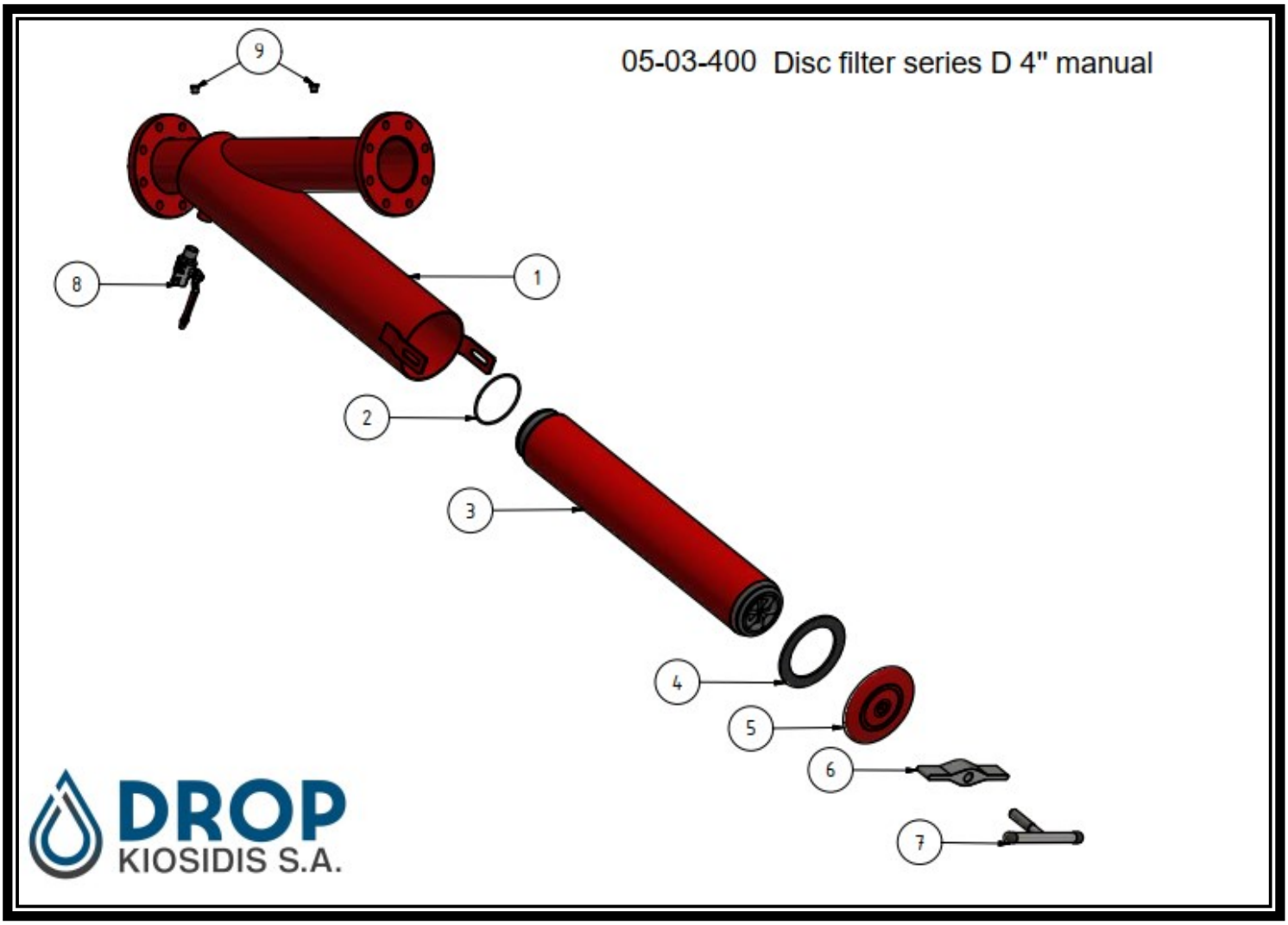
ΕΙΔΟΣ	QTY	ΜΕΡΟΣ ΑΡΙΘΜΟΣ	ΤΙΤΛΟΣ
1	1	02-00-308-03-000	Κορμός φίλτρου D 4 "F
2	1	02-02-042	O-ring ø102 mm*4 mm
3	1	02-03-072	Εσωτερικό στοιχείο φίλτρου D 4 "
4	1	02-02-004	Λάστιχο καπακιού για D 2 ", 3", 4 "
5	1	02-01-019	Καπάκι για φίλτρο D 2 ", 3", 4 "(νέου τύπου)
7	1	02-10-002	Βάση σφικτήρα (ενισχυμένη)
8	1	02-10-100	Βίδα σφικτήρα M20 x 100
8	1	02-04-106	Σφαιρική βαλβίδα ¾ '' MF
9	2	02-05-350	Τάπα αρσενική T9 1/4 "DIN EN 10242