Циркулациони филтери серије К

ПРИМЕНЕ: Пољопривредне делатности, индустријске делатности

УПОТРЕБА: Циркулациони филтери К-серије се користе у води која је веома контаминирана неорганским суспендованим чврстим материјама и могу се комбиновати са другим системима филтрације (као што су хидроциклони) уз одличне резултате.

РАД: Вода улази на усисном отвору, пролази кроз циркулациону плочу у улошку, филтрира се и излази на испусту. Циркулациона плоча ствара спирално кретање у току воде на површини решетке, односећи суспендоване чврсте материје пре него што се наталоже и одводи их у сабирну комору. Сабирна комора се налази у поклопцу филтера где се може уклонити отварањем одводног вентила. Такође је могуће користити аутоматизацију за отварање одводног вентила када диференцијални притисак (ДП) премаши унапред одређену јединицу. На моделима са ротирајућом четкицом уз периодично коришћење четкице је могуће повећати време рада филтера,.

УГРАДЊА: Уградња филтера се врши пратећи смер стрелице протока на телу филтера.

ОДРЖАВАЊЕ: Филтер се чисти ручно, растављајући поклопац и уклањајући уложак филтера. Чишћење улошка увек треба обавити када је разлика притиска на усисном отвору-испусту (ДП) за 0,5 бара већа од притиска док је уложак чист.

Материјали

ТЕЛО: челик C235JP (такође доступан од нерђајућег челика AISI 304 и 316, на захтев).

УЛОЖАК: ПВЦ-У (ДИН8061-8062)/ решетка од нерђајућег челика (AISI 304)/ перфорирани нерђајући челик (за моделе веће од 6'')

ЗАПТИВАЧ: ЕПДМ

ПОВРШИНСКА ОБРАДА: хемијско чишћење (кисељење, фосфат) и електростатичко фарбање полиестерским прахом (доступни су епоксидни премази погодни за пијаћу воду).

ДОСТУПНЕ ВЕЛИЧИНЕ РЕШЕТКЕ: 60 мрежица/ 250µm, 80 мрежица / 180 µm, 120 мрежица / 125µm, 140 мрежица / 106 µm, 170 мрежица / 90 µm, остале величине на захтев

КОД	05-01-200	05-01-250	05-01-300	05-01-400	05-01-500	05-01-311
ОПИС	K 2''	K 2 ½''	K 3''	K 4''	K 5''	K 6''
ПРИКЉУЧЦИ	TF, F, G	TF, F, G	TF, F, G	TF, F, G	F, G	F, G
ПОВРШИНА ФИЛТРИРАЊА (cm^2)	814	1184	1184	1554	2930	2930
ПРОТОК (m^3/h)	11-31	12-35	12-40	20-70	80-120	80-120
МАКС. ПРИТИСАК (бар)	8	8	8	8	10	10
Д	529	626	616	569	862	856
Д1	470	500	500	620	750	750
В	402	464	482	739	568	586
Ш	240	240	240	290	287	287
ТЕЖИНА (kg)	19.1	22.6	23.0	33.0	52.2	56.6

КОД	05-01-600	05-01-601	05-01-801	05-05-201	05-05-251	05-05-301
ОПИС	K 6'' (750)	K 6'' (990)	K 8'' (990)	K 2'' RBR	K 2 ½ '' RBR	K 3'' RBR
ПРИКЉУЧЦИ	F, G	F, G	F, G	TF, F, G	TF, F, G	TF, F, G
ПОВРШИНА ФИЛТРИРАЊА (cm^2)	4100	5350	5350	814	1184	1184
ПРОТОК (m^3/h)	80-150	80-180	80-180	11-31	12-35	12-40
МАКС. ПРИТИСАК (бар)	10	10	10	8	8	8
Д	1007	1205	1241	573	662	645
Д1	930	930	930	470	500	500
В	684	815	772	541	598	624
Ш	287	287	340	201	201	201
ТЕЖИНА (kg)	67.0	77.0	82.9	17.0	20.6	21.0

КОД	05-05-401	05-05-501	05-05-601	05-05-602	05-05-603	05-05-803
ОПИС	K 4'' RBR	K 5 '' RBR	K 6'' (570) RBR	K 6'' (750) RBR	K 6'' (990) RBR	K 8'' (990) RBR
ПРИКЉУЧЦИ	TF, F, G	F, G	F, G	F, G	F, G	F, G
ПОВРШИНА ФИЛТРИРАЊА (cm^2)	1554	2930	2930	4100	5350	5350
ПРОТОК (m^3/h)	20-70	80-120	80-120	80-150	80-180	80-180
МАКС. ПРИТИСАК (бар)	8	10	10	10	10	10
Д1	620	750	750	930	930	930
Д	678	902	912	1073	1249	1323
Б	791	837	864	968	1085	1016
Ш	247	287	287	287	287	340
ТЕЖИНА (kg)	33.0	56.9	60.5	71.3	80.0	86.5

ТМ: Мушки БСП са навојем

ТФ: Женски БСП са навојем

Ф: прирубница, Дин 2567 ПН10

Г: са жлебом на захтев

РБР: са ротирајућом четкицом

Такође доступно са аутоматским системом чишћења (ауто-испирање) на захтев*

*Ауто-испирање се користи за испирање контејнера и уклањање накупљене прљавштине током рада када је под притиском. Састоји се од хидрауличног вентила (у мировању затворен), електромагнетног вентила (пробни), програматора који отвара хидраулични вентил у подесивим интервалима или по команди диференцијалног притиска.

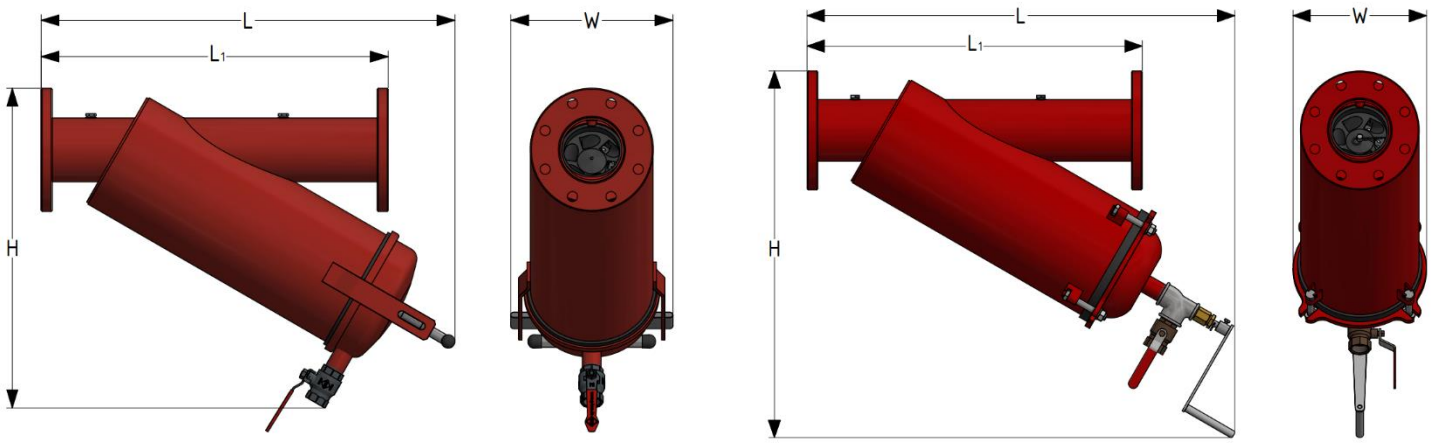

K SERIES WITH ROTATING BRUSH (RBR)

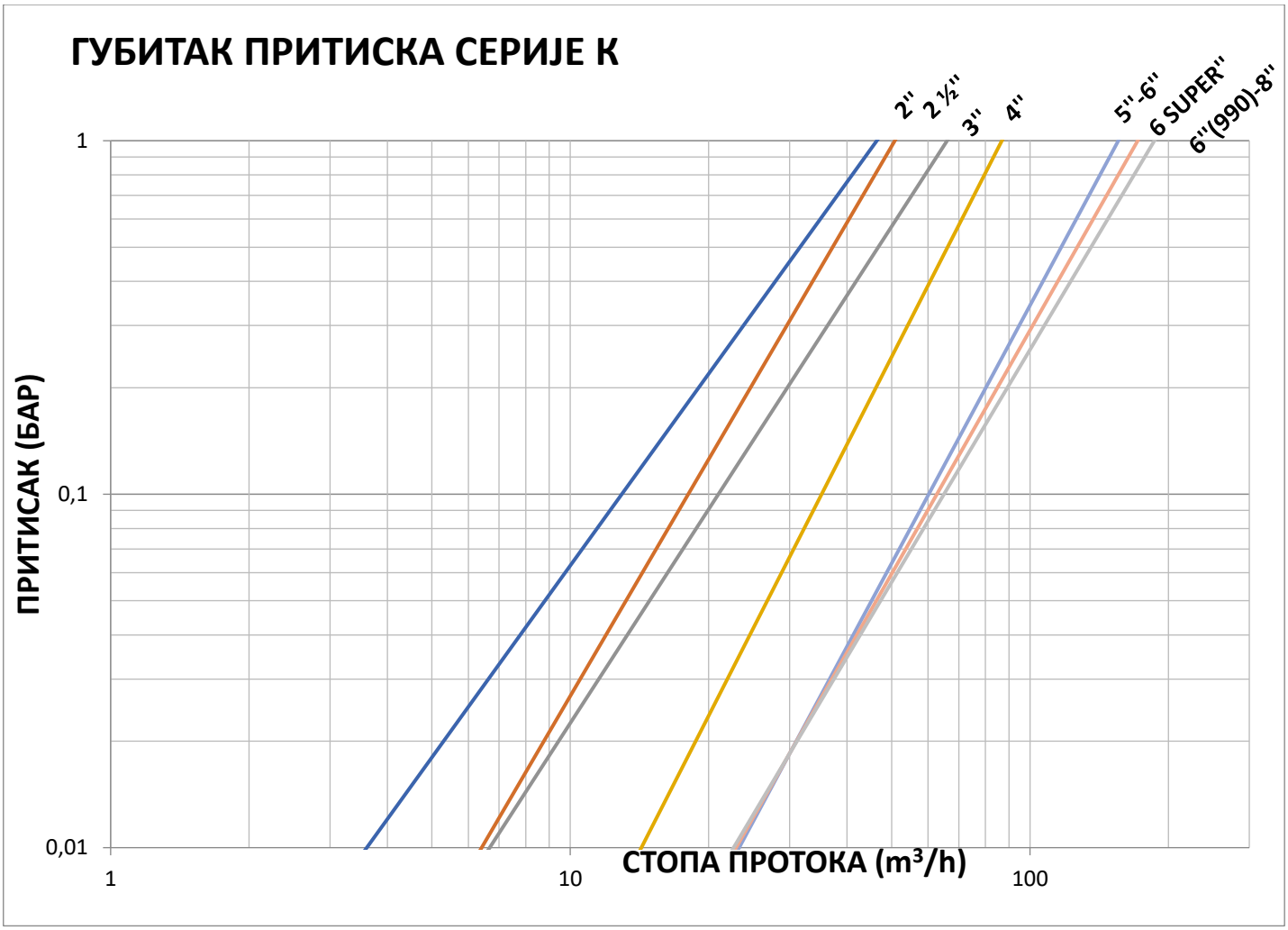

CENTRIFUGAL PLATES						SIZE
4 PLUGS 11-14m³/h	3 PLUGS 14-18m³/h	2 PLUGS 18-22m³/h	1 PLUG 22-27m³/h	0 PLUGS 27-31m³/h		2''
4 PLUGS 12-16m³/h	3 PLUGS 16-21m³/h	2 PLUGS 21-27m³/h	1 PLUG 27-33m³/h	0 PLUGS 33-40m³/h		2 1/2''
4 PLUGS 12-16m³/h	3 PLUGS 16-21m³/h	2 PLUGS 21-27m³/h	1 PLUG 27-33m³/h	0 PLUGS 33-40m³/h		3''
4 PLUGS 20-28m³/h	3 PLUGS 28-38m³/h	2 PLUGS 38-44m³/h	1 PLUG 44-53m³/h	0 PLUGS 53-80m³/h		4'' super
5 PLUGS 80-85m³/h	4 PLUGS 85-90m³/h	3 PLUGS 90-95m³/h	2 PLUGS 95-100m³/h	1 PLUG 100-105m³/h	0 PLUGS 105-120/180m³/h	5'', 6''/ super/ 990 8'' (990)

Листа делова 05-01-200

СТАВКА	КОЛ.	БРОЈ ДЕЛА	НАЗИВ
1	1	02-00-100-03-000	Кућиште филтера К2'' са прирубницом
2	1	02-02-006	Унутрашња заптивка за О-3’’, К-2’’-2 ½ ‘’-3’’ и четкицу
3	1	02-14-000	Кружна подлога за филтер К 2’’-2 ½ ‘’-3’’
4	1	02-03-004	Уложак филтера К 2’’
5	1	02-02-007	Заптивка поклопца за К-2’’-3’’, SY-2’’-4’’
6	1	02-01-008	Поклопац за филтер К-2’’-2 ½ ‘’-3’’ са системом Т-затварања
7	1	02-10-002	Ручица поклопца мала (ојачана)
8	1	02-10-100	Ручица за затварање поклопца М20 х 100
9	1	02-04-106	Кугласти вентил ¾ '' М-F
10	2	02-05-350	Чеп изоловани Т9 1/4 ‘’ ДИН ЕН 10242

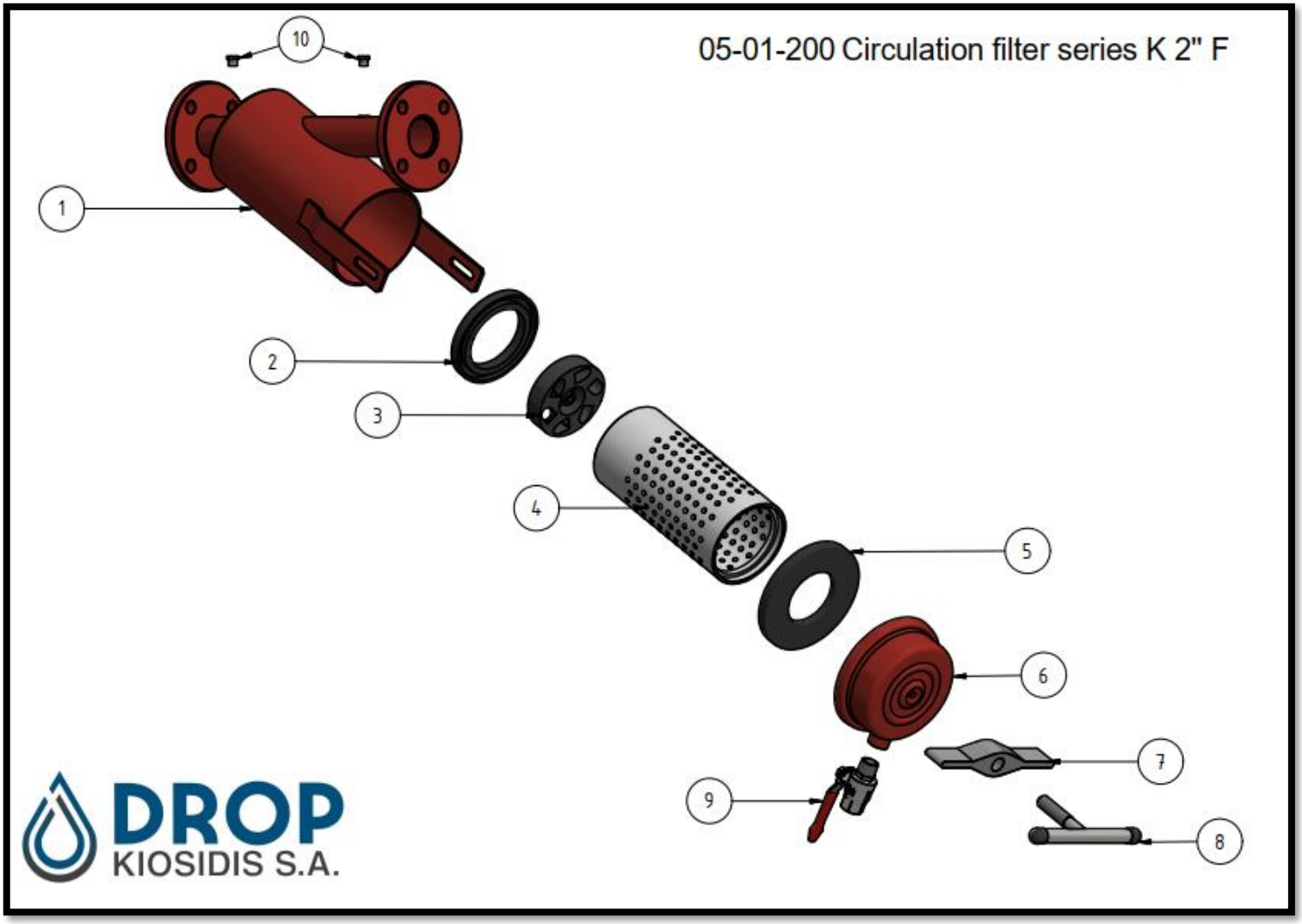

Листа делова 05-01-250

СТАВКА	КОЛ.	БРОЈ ДЕЛА	НАЗИВ
1	1	02-00-105-03-000	Кућиште филтера К2 ½ '' са прирубницом
2	1	02-02-006	Унутрашња заптивка за О-3'', К-2''-2 ½ ''-3'' и четкицу
3	1	02-14-000	Кружна подлога за филтер К 2''-2 ½ ''-3''
4	1	02-03-005	Уложак филтера К 2 ½''-3''
5	1	02-02-007	Заптивка поклопца за К-2''-3'', SY-2''-4''
6	1	02-01-008	Поклопац за филтер К-2''-2 ½ ''-3'' са системом Т-затварања
7	1	02-10-002	Ручица поклопца мала (ојачана)
8	1	02-10-100	Ручица за затварање поклопца М20 х 100
9	1	02-04-106	Кугласти вентил ¾ '' М-F
10	2	02-05-350	Чеп изоловани Т9 ¼ '' ДИН ЕН 10242

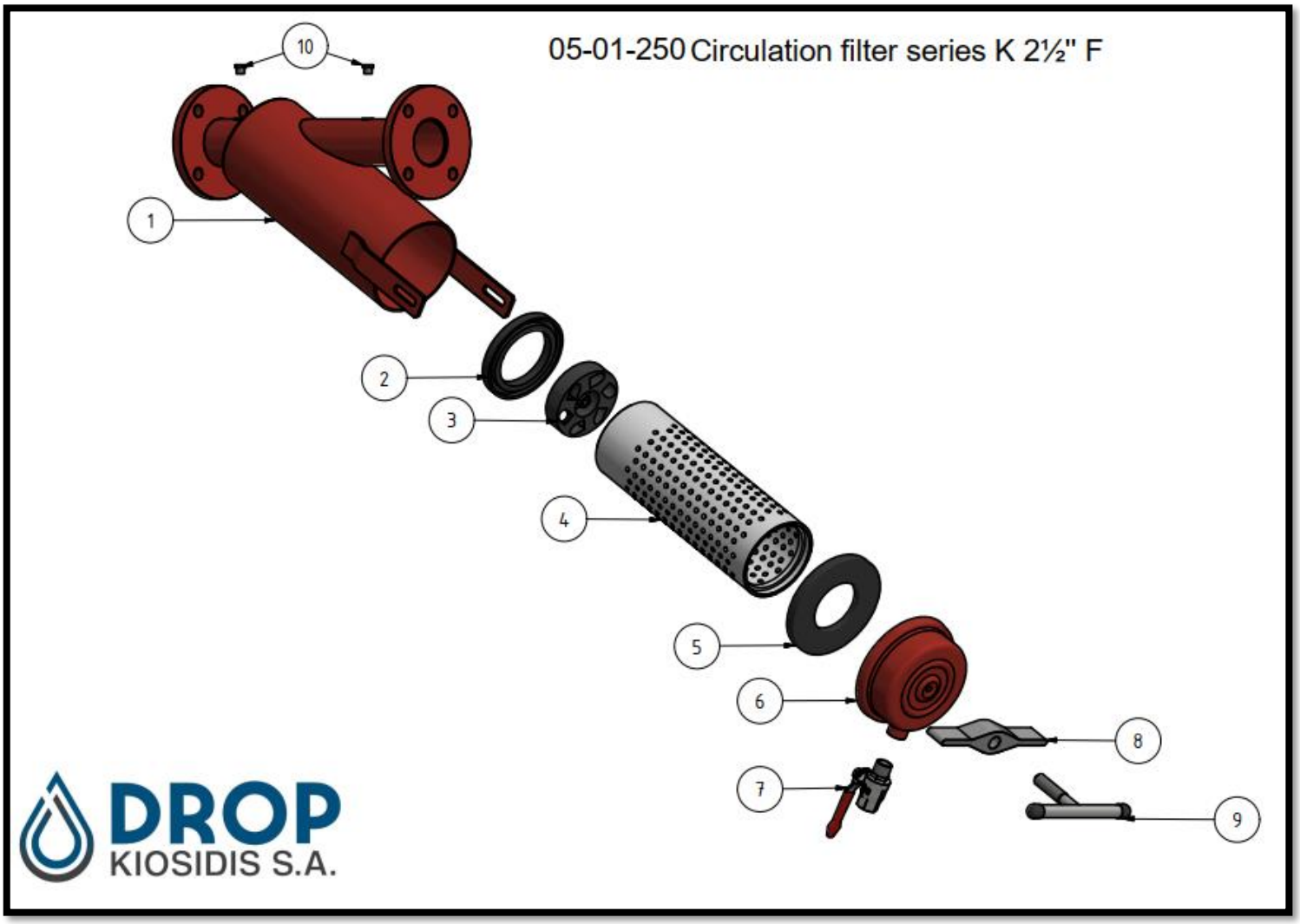

Листа делова 05-01-300

СТАВКА	КОЛ.	БРОЈ ДЕЛА	НАЗИВ
1	1	02-00-106-03-000	Кућиште филтера К3 '' са прирубницом
2	1	02-02-006	Унутрашња заптивка за О-3'', К-2''-2 ½ ''-3'' и четкицу
3	1	02-14-000	Кружна подлога за филтер К 2''-2 ½ ''-3''
4	1	02-03-005	Уложак филтера К 2 ½''-3''
5	1	02-02-007	Заптивка поклопца за К-2''-3'', SY-2''-4''
6	1	02-01-008	Поклопац за филтер К-2''-2 ½ ''-3'' са системом Т-затварања
7	1	02-10-002	Ручица поклопца мала (ојачана)
8	1	02-10-100	Ручица за затварање поклопца М20 х 100
9	1	02-04-106	Кугласти вентил ¾ '' М-F
10	2	02-05-350	Чеп изоловани Т9 ¼ '' ДИН ЕН 10242

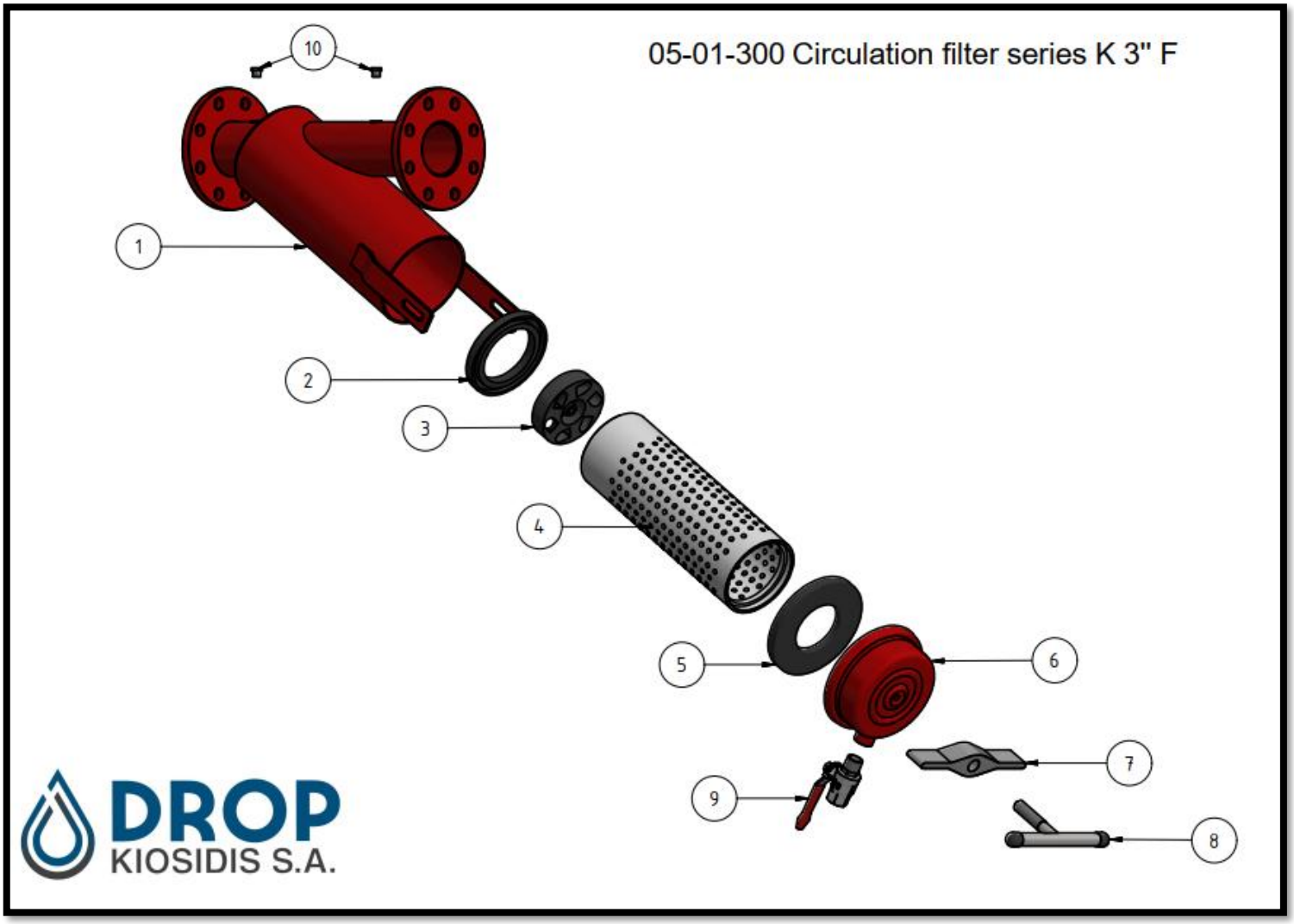

Листа делова 05-01-400

СТАВКА	КОЛ.	БРОЈ ДЕЛА	НАЗИВ
1	1	02-03-006	Кућиште филтера К 4''
2	1	02-02-009	Унутрашња заптивка за О, К-4'' и четкицу, С-3’’ двострука супер, С-4’’ двострука
3	1	02-14-001	Кружна подлога за филтер К-4’’
4	1	02-00-013	Уложак филтера О 4''- К 4’’
5	1	02-02-008	Заптивка поклопца за О-4’’, К-4’’ и четкицу, С-3’’ двострука супер, С-4’’ двострука
6	1	02-01-007	Поклопац за О и К филтер 4’’ са системом Т-затварања
7	1	02-10-001	Ручица поклопца велика (ојачана)
8	1	02-10-100	Ручица за затварање поклопца М20х100
9	1	02-04-002	Кугласти вентил 1’’ F-F
10	2	02-05-350	Чеп изоловани Т9 1/4'' ДИН ЕН 10242

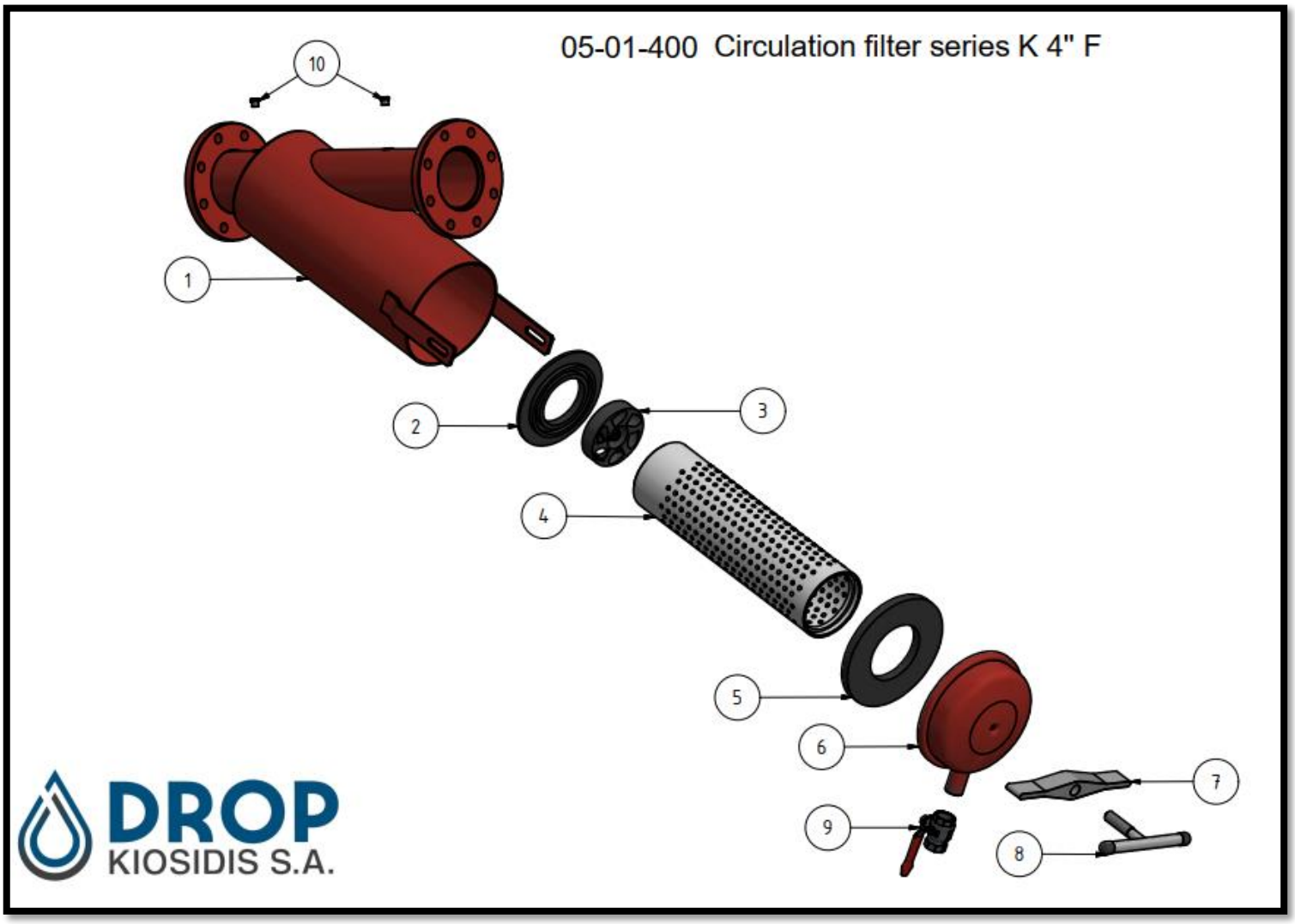

Листа делова 05-01-500

СТАВКА	КОЛ.	БРОЈ ДЕЛА	НАЗИВ
1	1	02-00-020	Кућиште филтера О, К, S 5’’, (L570), RBR
2	4	02-10-114	Завртањ М16х100
3	4	02-10-200	Подлошка М 16
4	4	02-10-303	Навртка М16
5	1	02-14-002	Кружна подлога за филтер К-5’’, К-6''
6	1	02-02-020	Унутрашња заптивка за О-6'', К-5’’, К-6'' и четкицу, S-6'', SY-6'', С-6''
7	1	02-03-007	Уложак филтера К 5''-6'' (L563)
8	1	02-02-019	Заптивка поклопца за О, К-5''-6'', К-6'' RBR, S-5''-6''.С-6'', SY-6''
9	1	02-01-023	Поклопац за филтер К, О, S-5''-6'' са системом затварања помоћу завртња
10	1	02-04-021	Засунски вентил 2''
11	2	02-05-350	Чеп изоловани Т9 1/4'' ДИН ЕН 10242

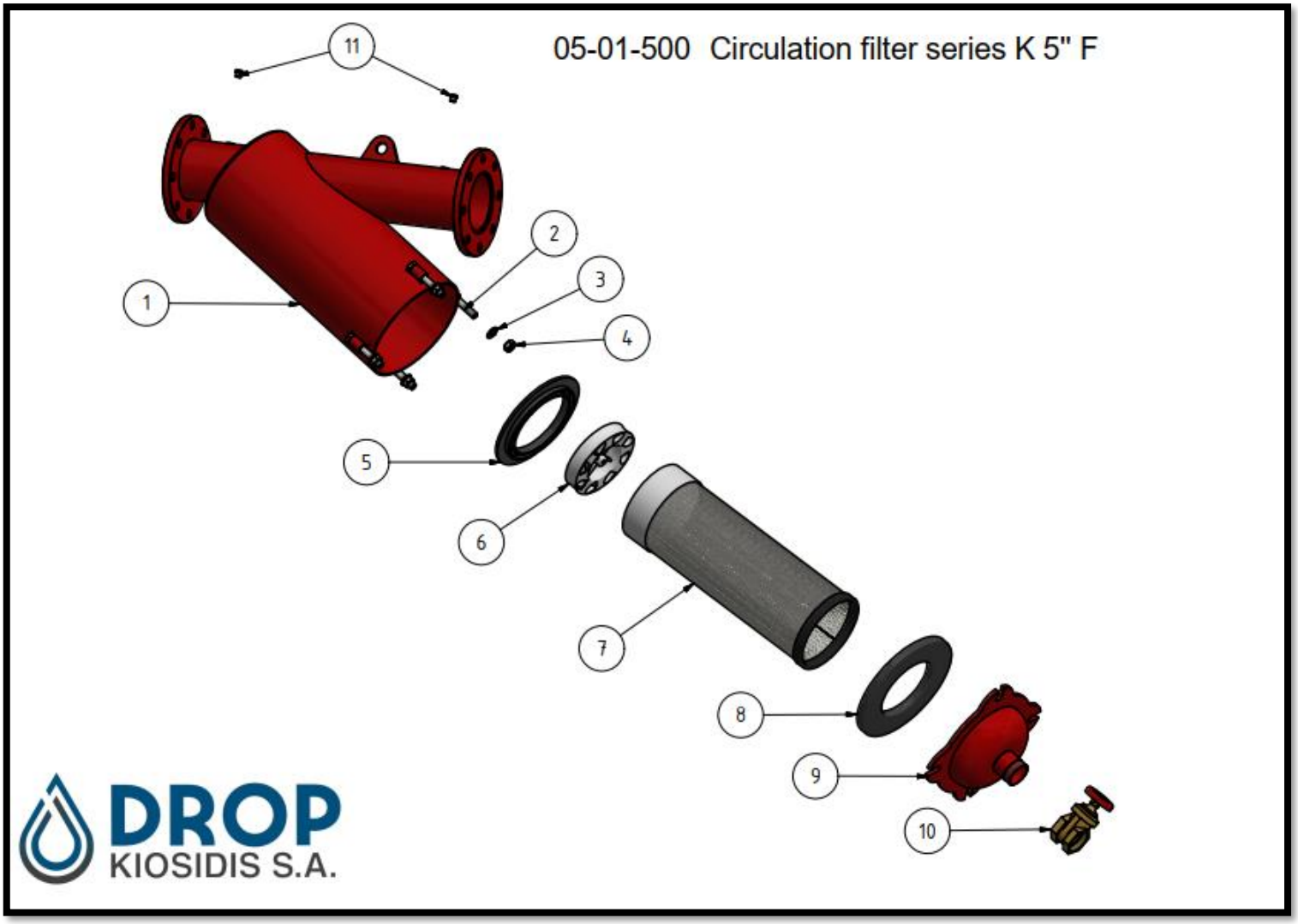

Листа делова 05-01-311

СТАВКА	КОЛ.	БРОЈ ДЕЛА	НАЗИВ
1	1	02-00-021	Кућиште филтера О, К, S 6’’ (L570)
2	4	02-10-114	Завртањ М16 х 100
3	4	02-10-200	Подлошка М 16
4	4	02-10-303	Навртка М16
5	1	02-02-020	Унутрашња заптивка за О-6" и четкицу, S-6’’, SY-6’’, C-6’’
6	1	000004-002	Кружна подлога за филтер К-6’’
7	1	02-03-007	Уложак филтера К 5-6’’ (L563) поцинковани
8	1	02-02-019	Заптивка поклопца за О, К-5-6’’, К-6’’ RBR, S-5-6’’, C-6’’, SY-6’’
9	1	02-01-023	Поклопац за филтер К, О, S-5-6’’ са системом затварања помоћу завртња
10	1	02-04-021	Засунски вентил 2’’
11	2	02-05-350	Чеп изоловани Т9 1/4'' ДИН ЕН 10242

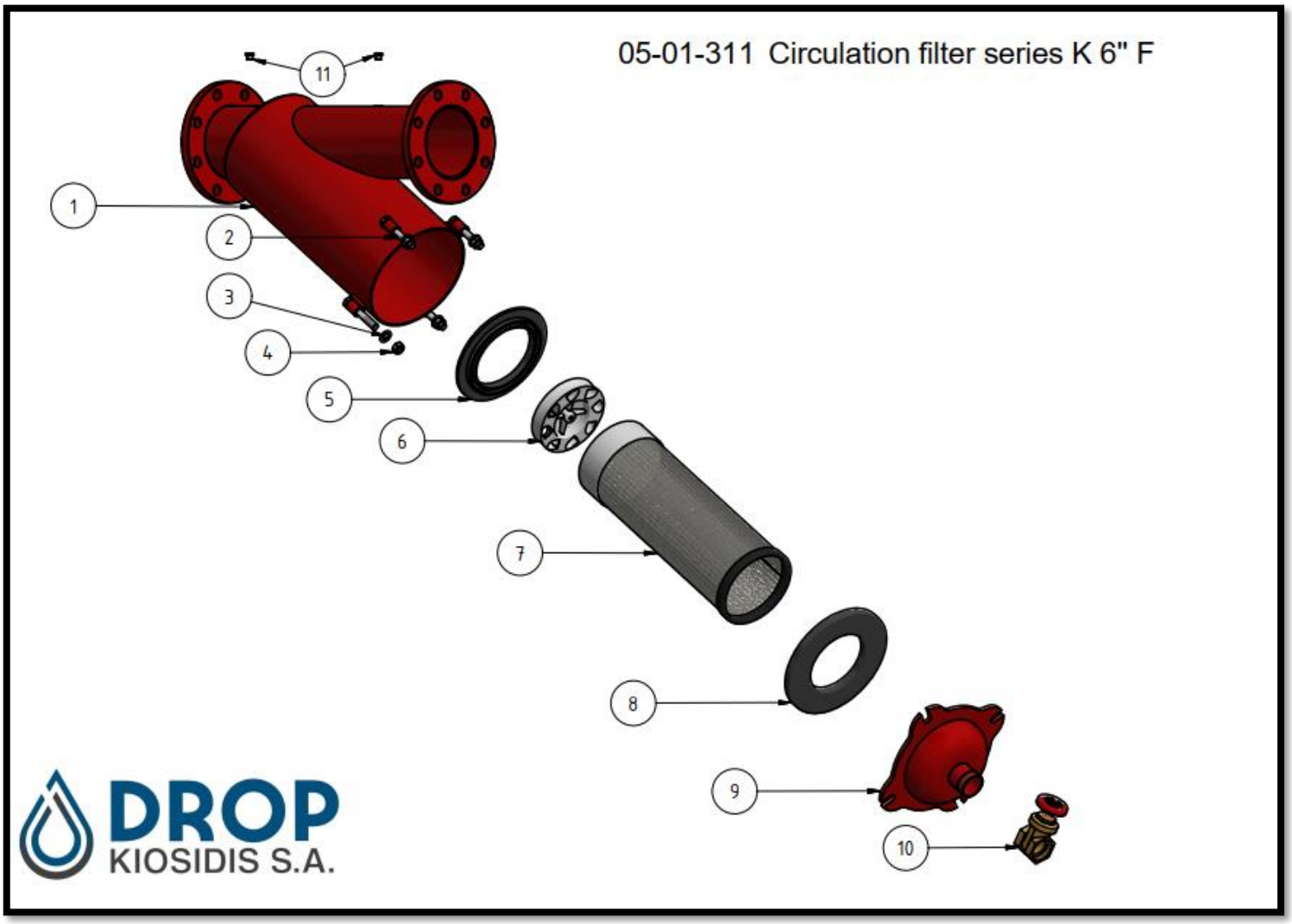

Листа делова 05-01-600

СТАВКА	КОЛ.	БРОЈ ДЕЛА	НАЗИВ
1	1	02-00-015	Кућиште филтера О, К, S 6’’ Super (L 750)
2	4	02-10-114	Завртањ М16 х 100
3	4	02-10-200	Подлошка М 16
4	4	02-10-303	Навртка М 16
5	1	02-02-020	Унутрашња заптивка за О6’’, К-6’’ и четкицу, S-6’’, SY-6’’, С-6’’
6	1	02-14-002	Кружна подлога за филтер К-6’’
7	1	02-03-037	Уложак филтера К 6” Super (L743) поцинковани
8	1	02-02-019	Заптивка поклопца за О, К-5’’-6’’, К-6’’ RBR, S-5’’, С-6’’, SY-6’’
9	1	02-01-023	Поклопац за филтер К, О, S-5’’-6’’ са системом затварања помоћу завртња
10	1	02-04-021	Засунски вентил 2’’
11	2	02-05-350	Чеп изоловани Т9 ¼ ’’ ДИН ЕН 10242

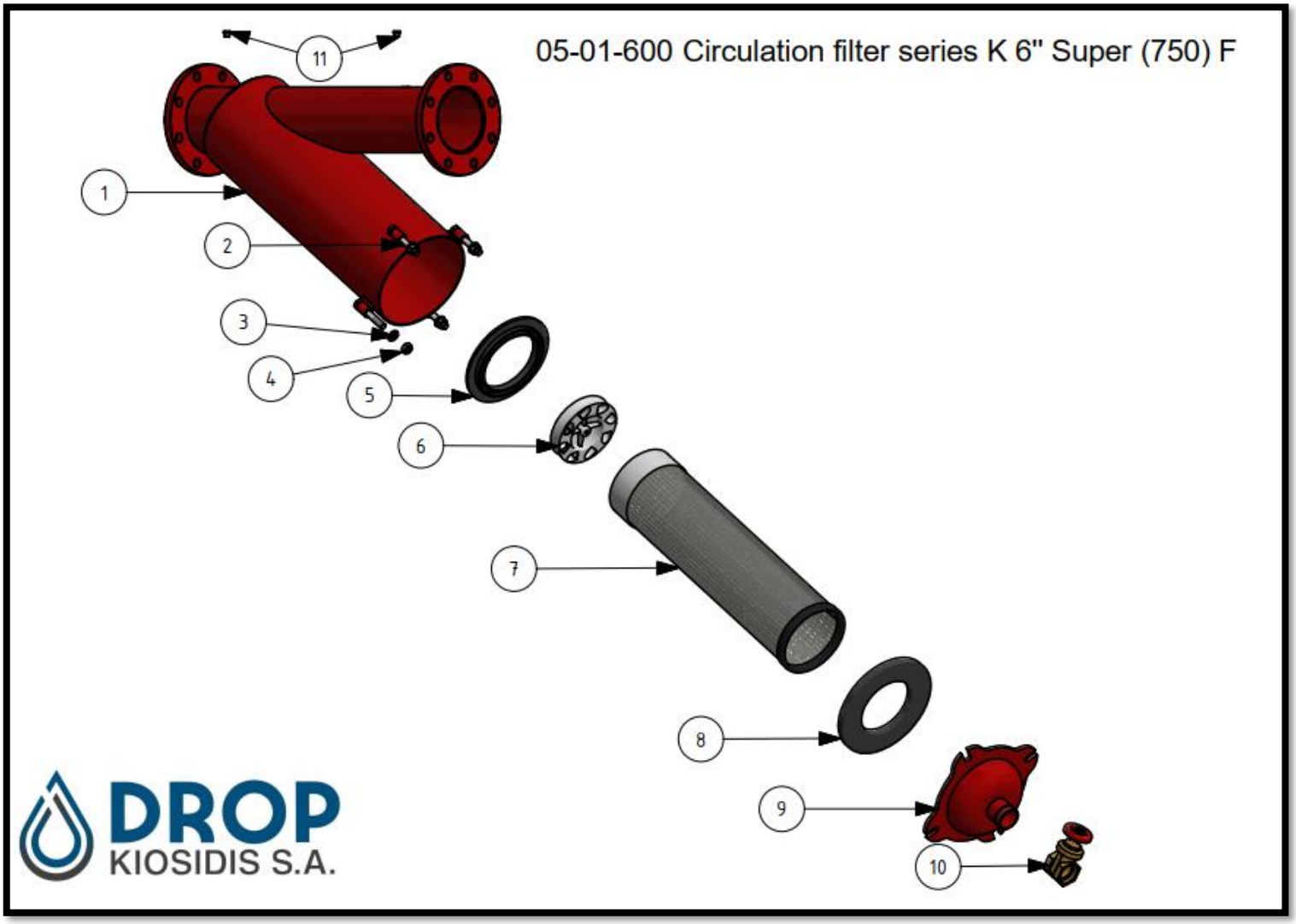

Листа делова 05-01-601

СТАВКА	КОЛ.	БРОЈ ДЕЛА	НАЗИВ
1	1	02-00-017	Кућиште филтера О, К, S 6’’ (L990)
2	4	02-10-114	Завртањ М16 х 100
3	4	02-10-200	Подлошка М 16
4	4	02-10-303	Навртка М 16
5	1	02-02-020	Унутрашња заптивка за О6’’, К-6’’ и четкицу, S-6’’, SY-6’’, С-6’’
6	1	02-14-002	Кружна подлога за филтер К-6’’
7	1	02-03-041	Уложак филтера К 6” (L990), К 8’’ поцинковани
8	1	02-02-019	Заптивка поклопца за О, К-5’’-6’’, К-6’’ RBR, S-5’’, С-6’’, SY-6’’
9	1	02-01-023	Поклопац за филтер К, О, S-5’’-6’’ са системом затварања помоћу завртња
10	1	02-04-021	Засунски вентил 2’’
11	2	02-05-350	Чеп изоловани Т9 ¼ ’’ ДИН ЕН 10242

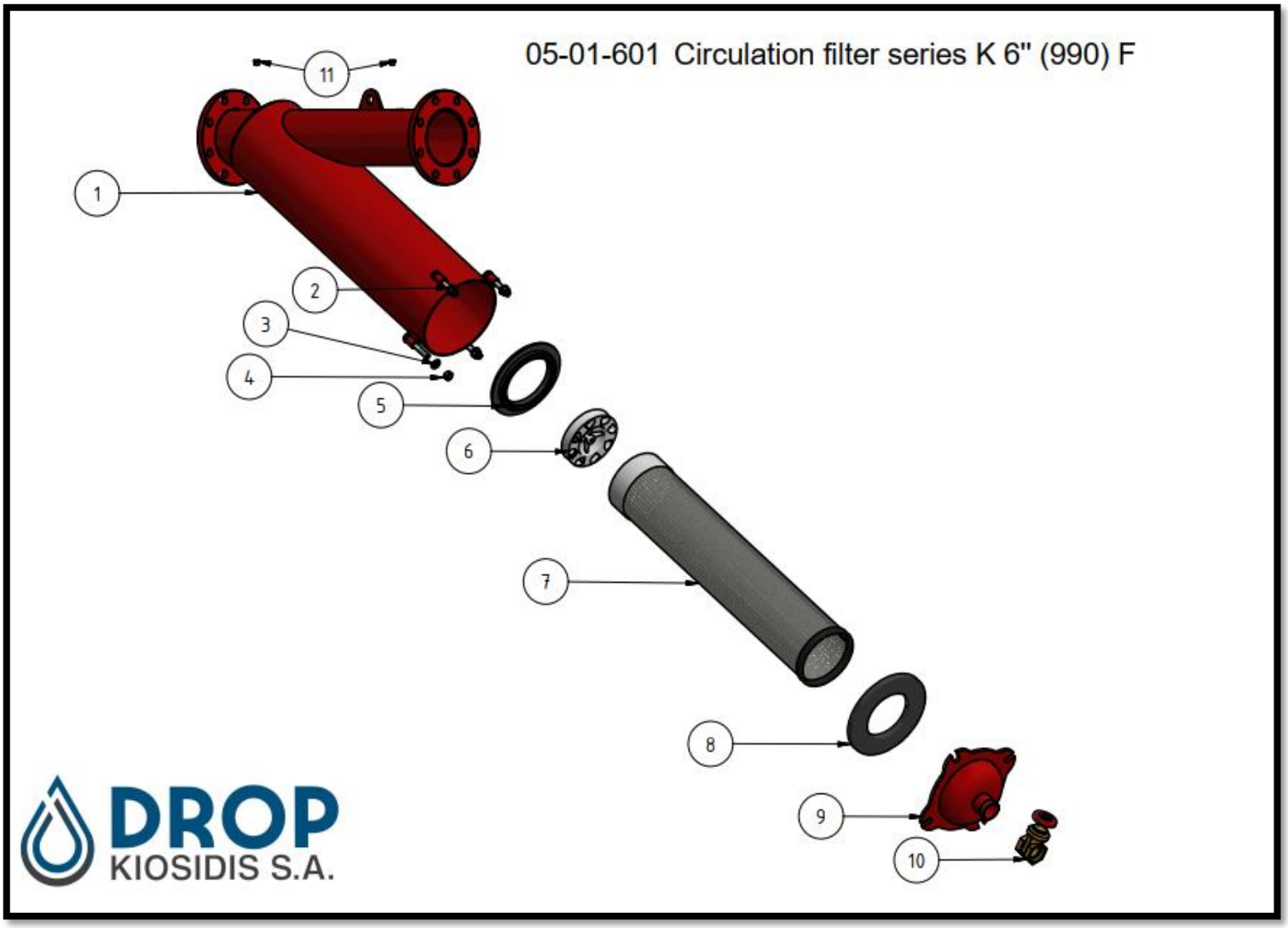

Листа делова 05-01-801

СТАВКА	КОЛ.	БРОЈ ДЕЛА	НАЗИВ
1	1	02-00-022	Кућиште филтера К, О 8’’ (L990)
2	4	02-10-114	Завртањ М16 х 100
3	4	02-10-200	Подлошка М 16
4	4	02-10-303	Навртка М16
5	1	02-02-020	Унутрашња заптивка за О6’’, К-6’’ и четкицу, S-6’’, SY-6’’, С-6’’
6	1	02-14-002	Кружна подлога за филтер К 6’’
7	1	02-03-041	Уложак филтера К 6” (L990), К 8’’ поцинковани
8	1	02-02-019	Заптивка поклопца за О, К-5''-6'', К-6'' RBR, S-5''-6'', С-6'', SY-6''
9	1	02-01-023	Поклопац за филтер К, О, S-5’’-6’’ са системом затварања помоћу завртња
10	1	02-04-021	Засунски вентил 2''
11	2	02-05-350	Чеп изоловани Т9 ¼ ’’ ДИН ЕН 10242

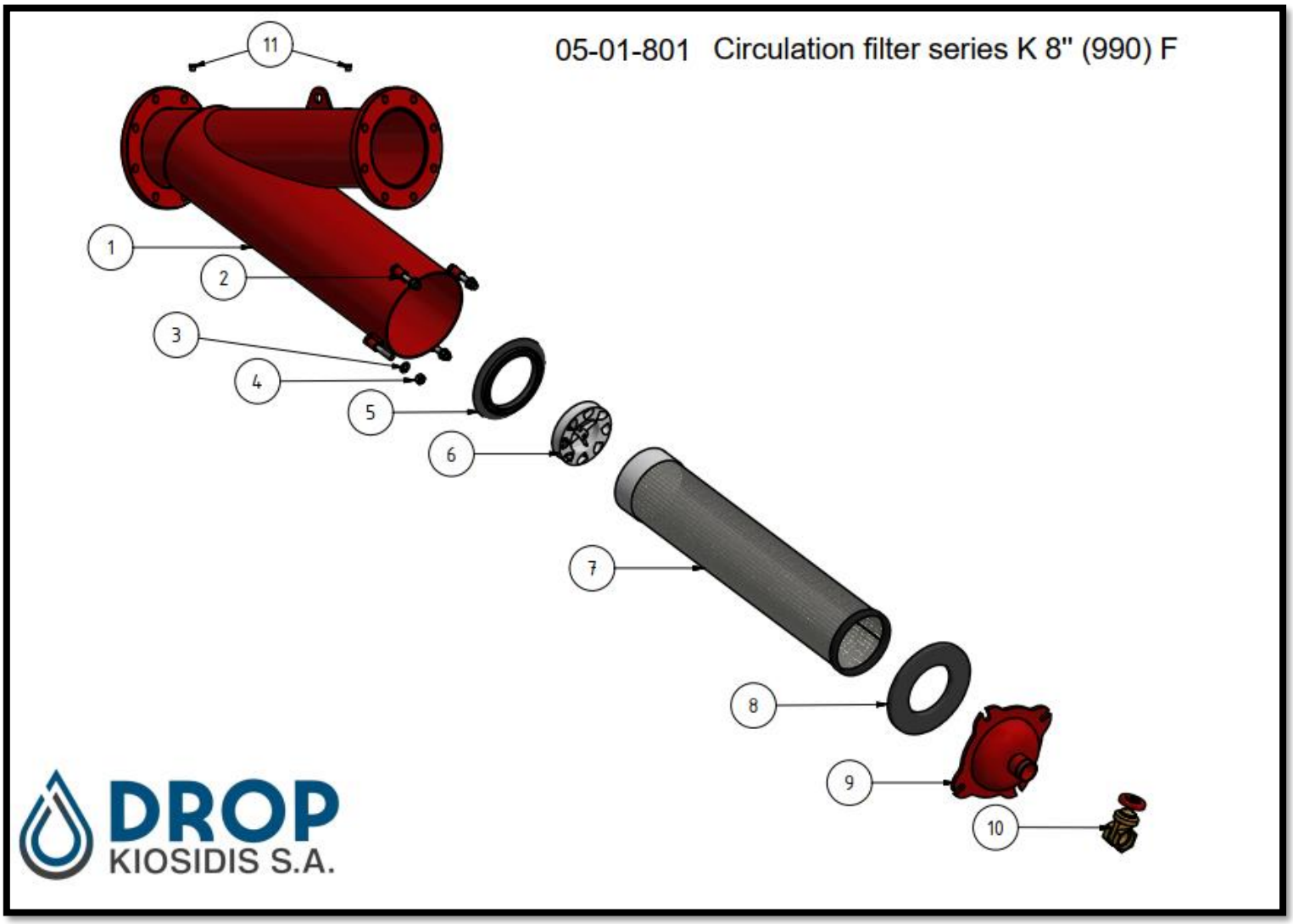

Листа делова 05-05-201

СТАВКА	КОЛ.	БРОЈ ДЕЛА	НАЗИВ
1	1	02-00-102-03-000	Кућиште филтера К 2’’ RB са прирубницом
2	3	02-10-119	Завртањ М12 х 80 ДИН 931
3	3	02-10-250	Подлошка ДИН 125 М12
4	3	02-10-306	НАВРТКА М12 ДИН934
5	1	02-02-006	Унутрашња заптивка за О-3’’, К 2’’- 2 ½- 3’’ и четкицу
6	1	02-14-000	Кружна подлога за филтер К 2’’-2 ½ ‘’-3’’
7	1	02-03-004	Уложак филтера К 2’’
8	1	02-13-004	Осовина ротирајуће четкице за филтер К 2’’
9	1	02-08-101	Подупирач четкице за филтере К 2’’
10	1	02-13-007	Ротирајућа четкица за филтере К 2’’
11	2	02-10-111	Вијак ДИН 913- М6 х 6
12	2	02-13-042	Опружни клин 2.5 х 54 поцинковани за К RBR
13	1	02-02-024	Заптивка поклопца за О 2-3’’ & К 2-2 ½ -3’’ четкицу и S 2-3’’ са системом затварања помоћу завртња
14	1	02-01-060	Поклопац за филтер К, О 2-2 ½, 3’’ brush са системом затварања помоћу завртња
15	1	02-05-826	Т-рачва 1’’ х 1’’ х ½ ‘’ поцинкована
16	1	02-13-011	Месингана чаура (К 2-4’’ RBR)
17	1	02-02-017	Конусни заптивач
18	1	02-10-125	Завртањ ДИН 933- М6 х 10 поцинковани
19	1	02-13-012	Месингана навртка for К 2-4’’ RBR
20	1	02-13-014	Ротирајућа ручица четкице за филтере К 2-2 ½ -3-4’’
21	1	02-04-007	Кугласти вентил 1’’ М-F
22	2	02-05-350	Чеп изоловани Т9 ¼ ‘’ ДИН ЕН 10242

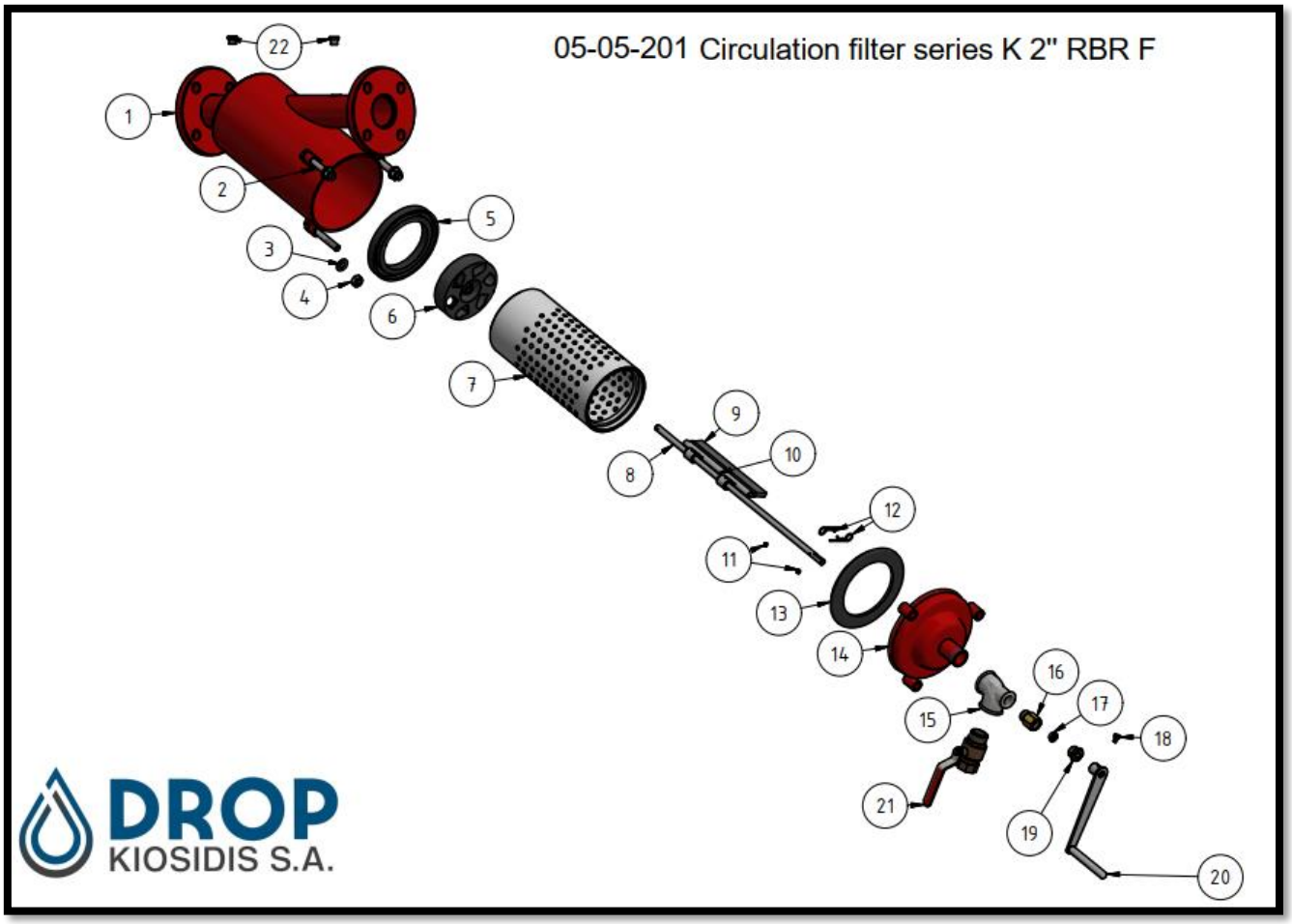

Листа делова 05-05-251

СТАВКА	КОЛ.	БРОЈ ДЕЛА	НАЗИВ
1	1	02-00-104-03-000	Кућиште филтера К 2 ½'' RB са прирубницом
2	3	02-10-119	Завртањ М12 х 80 ДИН 931
3	3	02-10-250	Подлошка ДИН 125 М12
4	3	02-10-306	НАВРТКА М12 ДИН934
5	1	02-02-006	Унутрашња заптивка за О-3'', К 2''- 2 ½- 3'' и четкицу
6	1	02-14-000	Кружна подлога за филтер К 2''-2 ½ ''-3''
7	1	02-03-005	Уложак филтера К 2 ½ -3''
8	1	02-13-005	Осовина ротирајуће четкице за филтер К 2 ½ -3''
9	1	02-08-102	Подупирач четкице за филтере К ½ -3''
10	1	02-13-008	Ротирајућа четкица за филтере К ½ -3''
11	2	02-13-042	Опружни клин 2.5 х 54 поцинковани за К RBR
12	2	02-10-111	Вијак ДИН 913- М6 х 6
13	1	02-02-024	Заптивка поклопца за О 2-3'' & К 2-2 ½ -3'' четкицу и S 2-3'' са системом затварања помоћу завртња
14	1	02-01-060	Поклопац за филтер К, О 2-2 ½, 3'' brush са системом затварања помоћу завртња
15	1	02-05-826	Т-рачва 1'' х 1'' х ½ '' поцинкована
16	1	02-13-011	Месингана чаура (К 2-4'' RBR)
17	1	02-02-017	Конусни заптивач
18	1	02-13-012	Месингана навртка for К 2-4'' RBR
19	1	02-10-125	Завртањ ДИН 933- М6 х 10 поцинковани
20	1	02-13-014	Ротирајућа ручица четкице за филтере К 2-2 ½ -3-4''
21	2	02-04-007	Кугласти вентил 1'' М-F
22	2	02-05-350	Чеп изоловани Т9 ¼ '' ДИН ЕН 10242

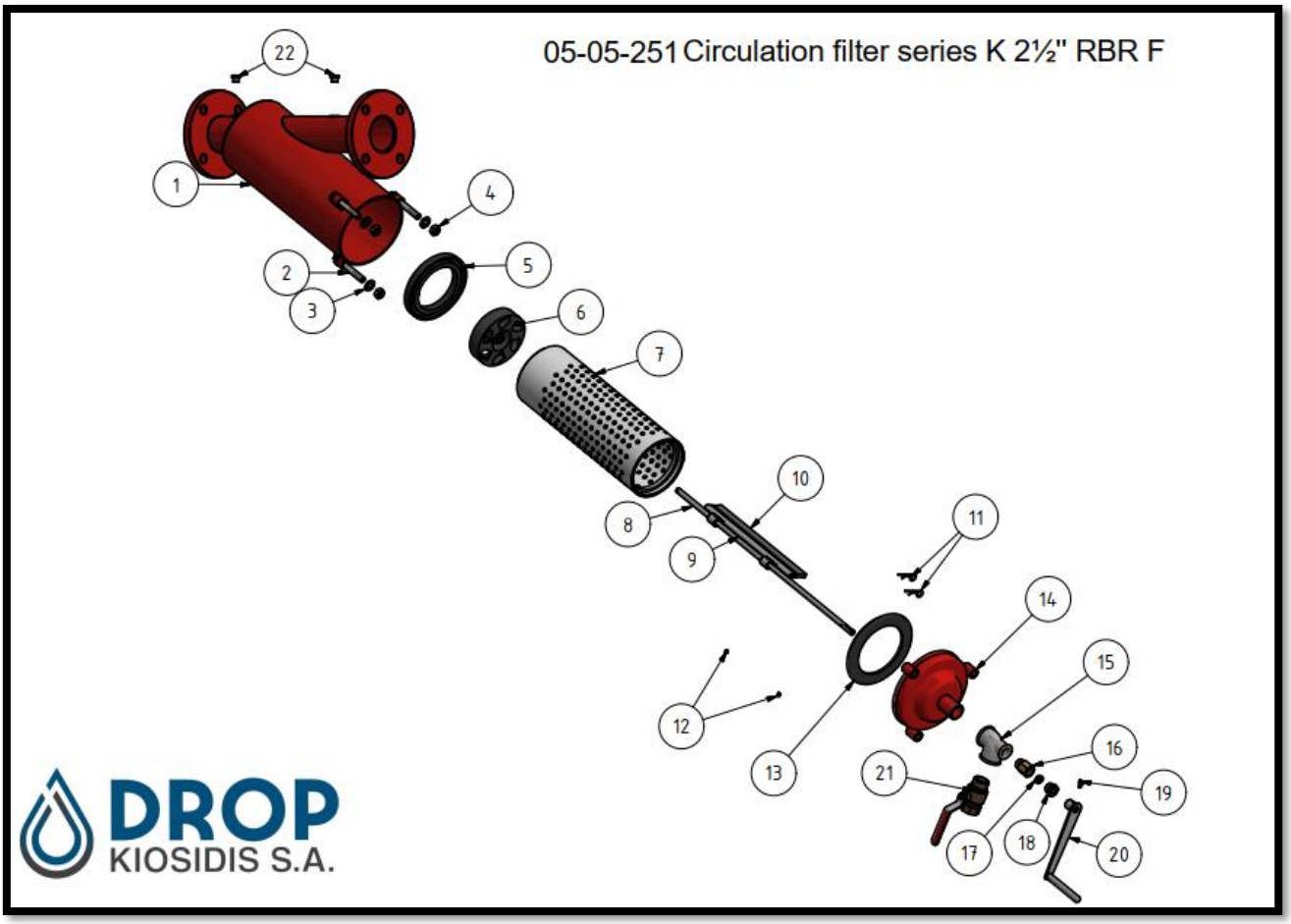

Листа делова 05-05-301

СТАВКА	КОЛ.	БРОЈ ДЕЛА	НАЗИВ
1	1	02-00-107-03-000	Кућиште филтера К, S 3’’ F
2	3	02-10-119	Завртањ М12 х 80 ДИН 931
3	3	02-10-250	Подлошка ДИН 125 М12
4	3	02-10-306	НАВРТКА М12 ДИН934
5	1	02-02-006	Унутрашња заптивка за О-3’’, К 2’’- 2 ½- 3’’ и четкицу
6	1	02-14-000	Кружна подлога за филтер К 2’’-2 ½ ’’-3’’
7	1	02-03-005	Уложак филтера К 2 ½ -3’’
8	1	02-13-005	Осовина ротирајуће четкице за филтер К 2 ½ -3’’
9	1	02-08-102	Подупирач четкице за филтере К ½ -3’’
10	1	02-13-008	Ротирајућа четкица за филтере К ½ -3’’
11	2	02-13-042	Опружни клин 2.5 х 54 поцинковани за К RBR
12	2	02-10-111	Вијак ДИН 913- М6 х 6
13	1	02-02-024	Заптивка поклопца за О 2-3’’ & К 2-2 ½ -3’’ четкицу и S 2-3’’ са системом затварања помоћу завртња
14	1	02-01-060	Поклопац за филтер К, О 2-2 ½, 3’’ brush са системом затварања помоћу завртња
15	1	02-05-826	Т-рачва 1’’ х 1’’ х ½ ’’ поцинкована
16	1	02-13-011	Месингана чаура (К 2-4’’ RBR)
17	1	02-02-017	Конусни заптивач
18	1	02-13-012	Месингана навртка for К 2-4’’ RBR
19	1	02-10-125	Завртањ ДИН 933- М6 х 10 поцинковани
20	1	02-13-014	Ротирајућа ручица четкице за филтере К 2-2 ½ -3-4’’
21	2	02-04-007	Кугласти вентил 1’’ М-F
22	2	02-05-350	Чеп изоловани Т9 ¼ ’’ ДИН ЕН 10242

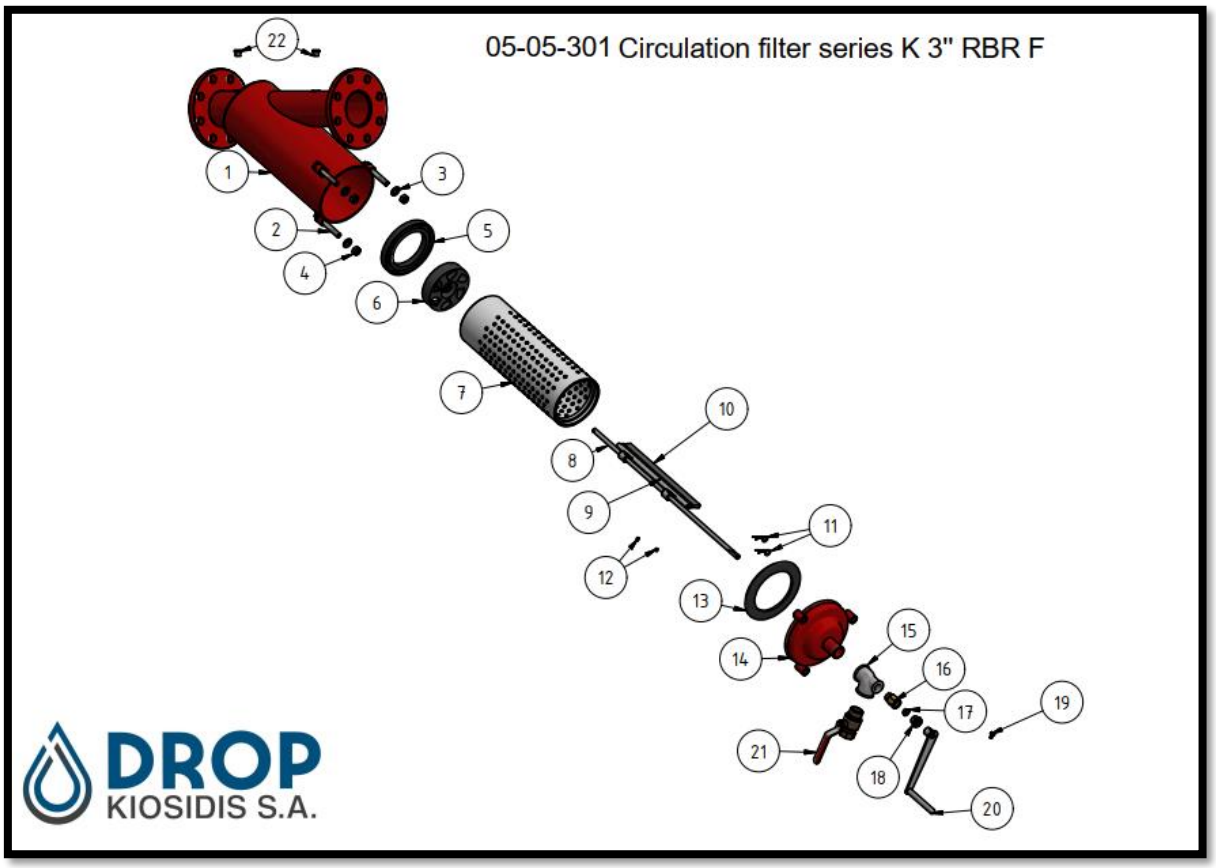

Листа делова 05-05-401

СТАВКА	КОЛ.	БРОЈ ДЕЛА	НАЗИВ
1	1	02-00-104-03-000	Кућиште филтера К, S 4’’ F
2	4	02-10-119	Завртањ М12 х 80 ДИН 931
3	4	02-10-250	Подлошка ДИН 125 М12
4	4	02-10-306	НАВРТКА М12 ДИН934
5	1	02-02-009	Унутрашња заптивка за О, К 4’’и четкицу, С 3’’ двострука супер, С 4’’ двострука
6	1	02-14-001	Кружна подлога за филтер К 4’’
7	1	02-03-006	Уложак филтера К 4’’
8	1	02-13-006	Осовина ротирајуће четкице за филтер К 4’’
9	1	02-08-103	Подупирач четкице за филтере К 4’’
10	1	02-13-009	Ротирајућа четкица за филтере К 4’’
11	2	02-13-042	Опружни клин 2.5 х 54 поцинковани за К RBR
12	2	02-10-111	Вијак ДИН 913- М6 х 6
13	1	02-02-008	Заптивка поклопца К, О 4’’и четкице, С 3’’ двострука супер, С 4’’ двострука
14	1	02-01-012	Поклопац за филтер О, К, S 4’’ четкицу са системом затварања помоћу завртња
15	1	02-05-826	Т-рачва 1’’ х 1’’ х ½ ’’ поцинкована
16	1	02-13-011	Месингана чаура (К 2-4’’ RBR)
17	1	02-02-017	Конусни заптивач
18	1	02-13-012	Месингана навртка for К 2-4’’ RBR
19	1	02-10-125	Завртањ ДИН 933- М6 х 10 поцинковани
20	1	02-13-014	Ротирајућа ручица четкице за филтере К 2-2 ½ -3-4’’
21	2	02-04-007	Кугласти вентил 1’’ М-F
22	2	02-05-350	Чеп изоловани Т9 ¼ ’’ ДИН ЕН 10242

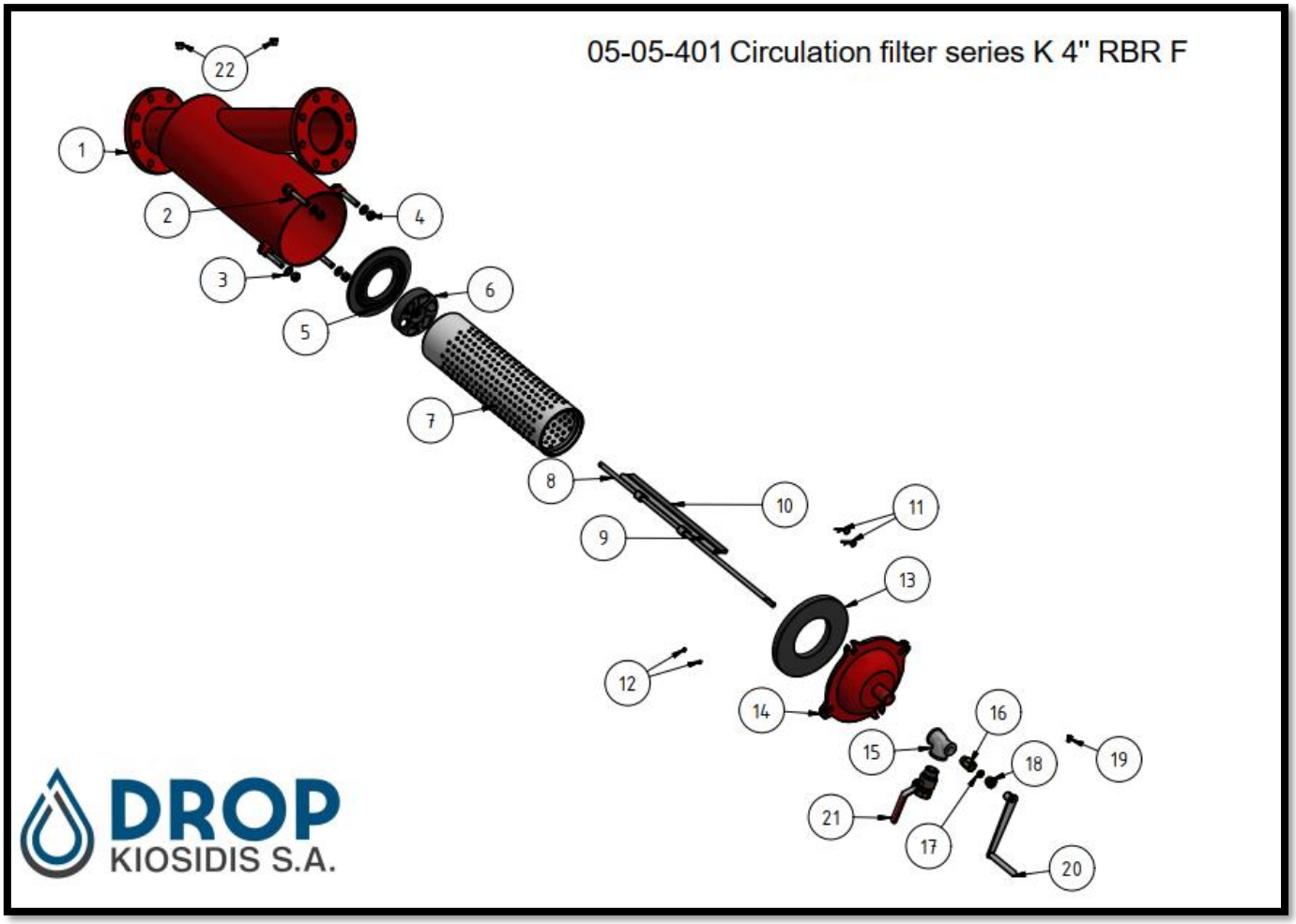

Листа делова 05-05-501

СТАВКА	КОЛ.	БРОЈ ДЕЛА	НАЗИВ
1	1	02-00-020	Кућиште филтера О, К, S 5’’ (L 570), RBR
2	4	02-10-114	Завртањ М16 х 100
3	4	02-10-200	Подлошка М 16
4	4	02-10-303	Навртка М16
5	1	02-02-020	Унутрашња заптивка за О, К 5’’, 6’’и четкицу, S, SY, C 6’’
6	1	02-14-002	Кружна плоча за филтере К 5’’, 6’’
7	1	02-03-007	Уложак филтера К 5-6’’(L563) поцинковани
8	1	02-13-030	Осовина ротирајуће четкице К 5-6’’ (L 570)
9	2	02-08-104	Подупирач четкице за филтере К 5-6’’ (L 570)
10	2	02-13-008	Ротирајућа четкица за филтере К 2 ½ -3’’
11	2	02-13-042	Опружни клин 2.5 х 54 поцинковани за К RBR
12	4	02-10-111	Вијак ДИН 913 М6 х 6
13	1	02-02-019	Заптивка поклопца К, О 5-6’’ k 6’’ RBR, S 5-6’’, C, SY 6’’
14	1	02-01-023	Поклопац за филтер О, К, S 5-6’’ brush са системом затварања помоћу завртња
15	1	02-05-188	Т-рачва 2’’ поцинкована
16	1	02-05-130	Редукциона спојница поцинкована 2’’ х ½ ’’
17	1	02-13-040	Месингана чаура for К 5’’, 6’’ RBR
18	1	02-02-079	О-прстен 14 х 2.65 mm
19	1	02-13-039	Месингана навртка for К 5’’, 6’’ RBR
20	1	02-10-125	Завртањ ДИН 933- М6 х 10 поцинковани
21	1	02-13-029	Ротирајућа ручица четкице за филтере К 5-6’’
22	1	02-05-153	Цевни прикључак 2’’ поцинкована
23	1	02-04-037	Кугласти вентил 2’’ TF-TF
24	2	02-05-350	Чеп изоловани Т9 ¼ ’’ ДИН ЕН 10242

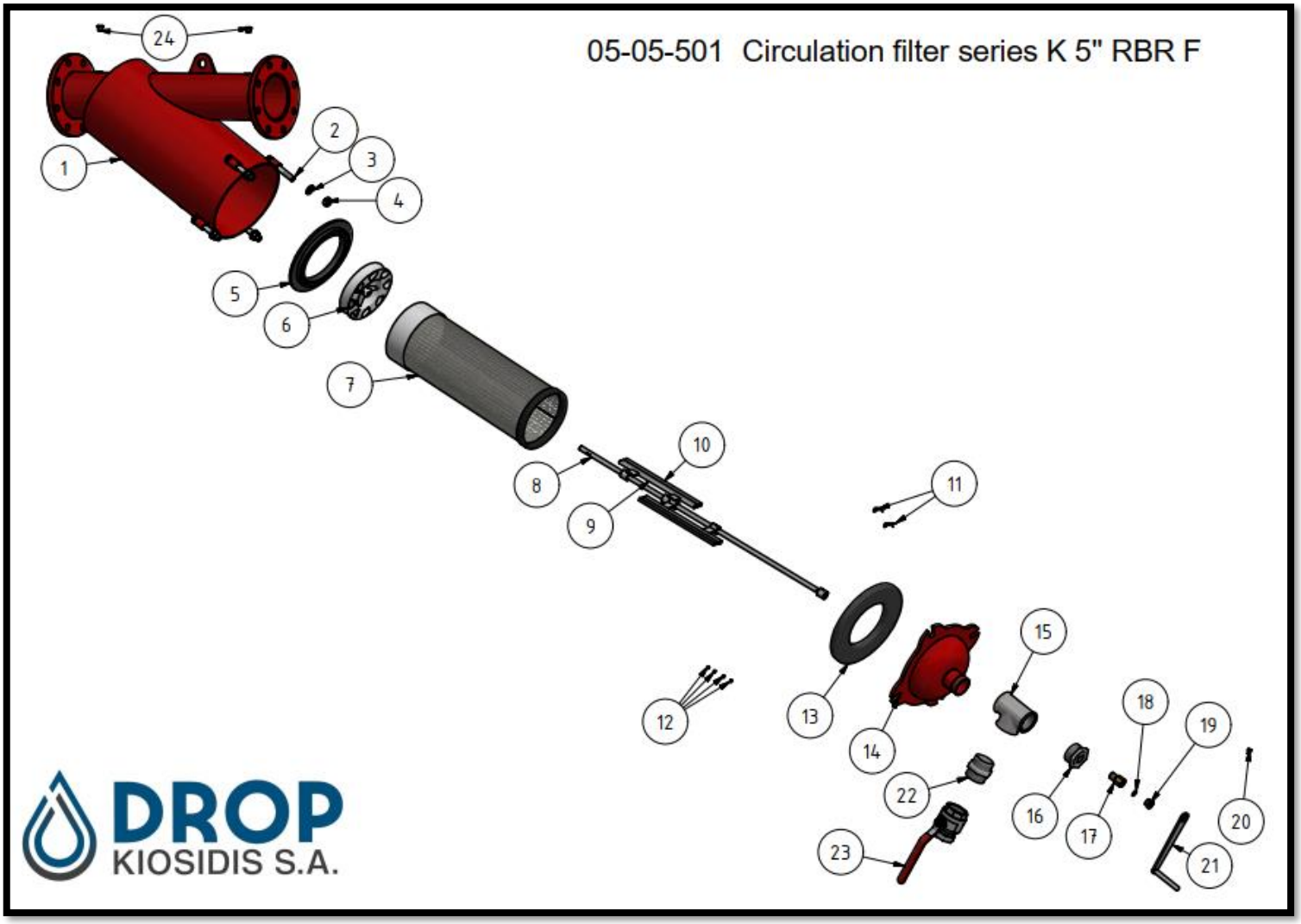

Листа делова 05-05-601

СТАВКА	КОЛ.	БРОЈ ДЕЛА	НАЗИВ
1	1	02-00-021	Кућиште филтера О, К, S 6’’ (L 570)
2	4	02-10-114	Завртањ М16 х 100
3	4	02-10-200	Подлошка М 16
4	4	02-10-303	Навртка М16
5	1	02-02-020	Унутрашња заптивка за О, К 6’’и четкицу, S, SY, C 6’’
6	1	02-14-002	Кружна плоча за филтере К 6’’
7	1	02-03-007	Уложак филтера К 5-6’’(L563) поцинковани
8	1	02-02-019	Заптивка поклопца К, О 5-6’’ k 6’’ RBR, S 5-6’’, C, SY 6’’
9	1	02-13-030	Осовина ротирајуће четкице К 5-6’’ (L 570)
10	2	02-13-008	Ротирајућа четкица за филтере К 2 ½ -3’’
11	2	02-08-104	Подупирач четкице за филтере К 5-6’’ (L 570)
12	4	02-10-111	Вијак ДИН 913 М6 х 6
13	2	02-13-042	Опружни клин 2.5 х 54 поцинковани за К RBR
14	1	02-01-023	Поклопац за филтер О, К, S 5-6’’ brush са системом затварања помоћу завртња
15	1	02-05-188	Т-рачва 2’’ поцинкована
16	1	02-05-130	Редукциона спојница поцинкована 2’’ х ½ ’’
17	1	02-13-040	Месингана чаура for К 6’’ RBR
18	1	02-02-079	О-прстен 14 х 2.65 mm
19	1	02-13-039	Месингана навртка for К 6’’ RBR
20	1	02-10-125	Завртањ ДИН 933- М6 х 10 поцинковани
21	1	02-13-029	Ротирајућа ручица четкице за филтере К 5-6’’
22	1	02-05-153	Цевни прикључак 2’’ поцинкована
23	1	02-04-037	Кугласти вентил 2’’ TF-TF
24	2	02-05-350	Чеп изоловани Т9 ¼ ’’ ДИН ЕН 10242

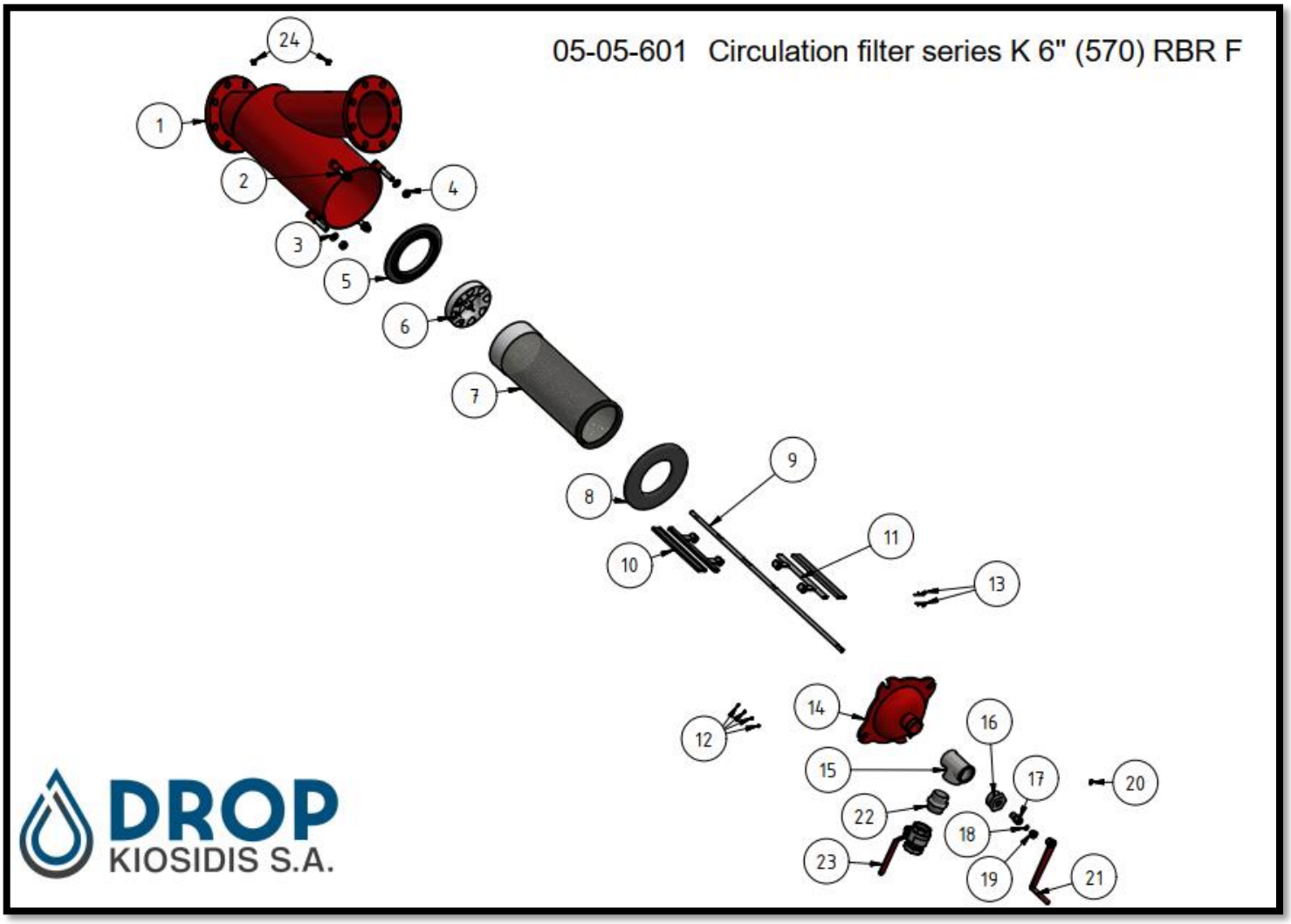

Листа делова 05-05-602

СТАВКА	КОЛ.	БРОЈ ДЕЛА	НАЗИВ
1	1	02-00-015	Кућиште филтера О, К, S 6’’ (L 750)
2	4	02-10-114	Завртањ М16 х 100
3	4	02-10-200	Подлошка М 16
4	4	02-10-303	Навртка М16
5	1	02-02-020	Унутрашња заптивка за О, К 6’’и четкицу, S, SY, C 6’’
6	1	02-14-002	Кружна плоча за филтере К 6’’
7	1	02-03-037	Уложак филтера К 6’’ (L743) поцинковани
8	1	02-13-032	Осовина ротирајуће четкице К 6’’ (L 990)
9	2	02-08-105	Подупирач четкице за филтере К 6’’ (L 750, L 990)
10	2	02-13-009	Ротирајућа четкица за филтере К 4’’
11	2	02-13-042	Опружни клин 2.5 х 54 поцинковани за К RBR
12	4	02-10-111	Вијак ДИН 913 М6 х 6
13	1	02-02-019	Заптивка поклопца К, О 5-6’’ k 6’’ RBR, S 5-6’’, C, SY 6’’
14	1	02-01-023	Поклопац за филтер О, К, S 5-6’’ brush са системом затварања помоћу завртња
15	1	02-13-040	Месингана чаура for К 6’’ RBR
16	1	02-05-130	Редукциона спојница поцинкована 2’’ х ½ ’’
16	1	02-02-079	О-прстен 14 х 2.65 mm
17	1	02-13-039	Месингана навртка for К 6’’ RBR
18	1	02-10-125	Завртањ ДИН 933- М6 х 10 поцинковани
19	1	02-05-188	Т-рачва 2’’ поцинкована
21	1	02-13-009	Ротирајућа ручица четкице за филтере К 4’’
22	1	02-05-153	Цевни прикључак 2’’ поцинкована
23	1	02-04-037	Кугласти вентил 2’’ TF-TF
24	2	02-05-350	Чеп изоловани Т9 ¼ ’’ ДИН ЕН 10242

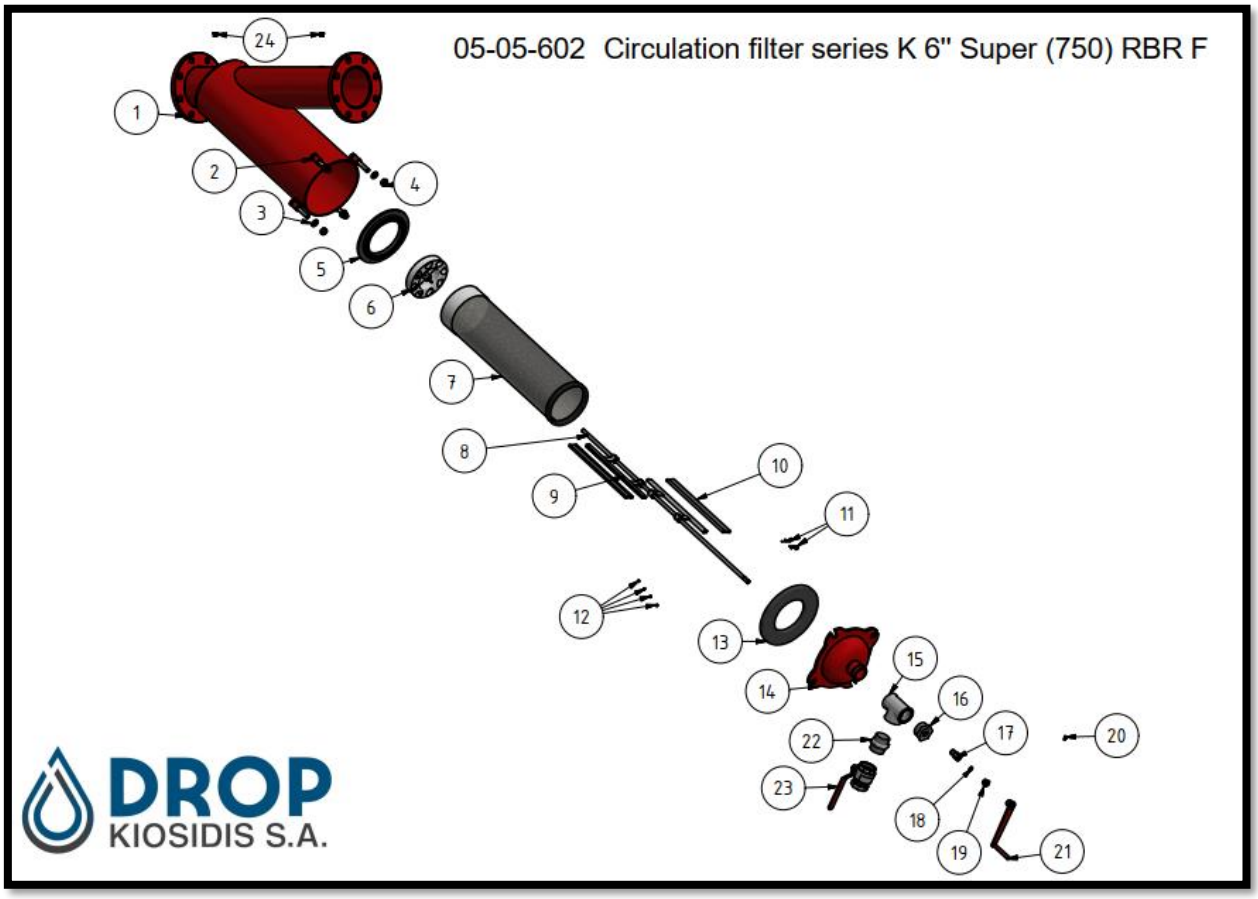

Листа делова 05-05-603

СТАВКА	КОЛ.	БРОЈ ДЕЛА	НАЗИВ
1	1	02-00-017	Кућиште филтера О, К, S 6’’ (L 990)
2	4	02-10-114	Завртањ М16 х 100
3	4	02-10-200	Подлошка М 16
4	4	02-10-303	Навртка М16
5	1	02-02-020	Унутрашња заптивка за О, К 6’’и четкицу, S, SY, C 6’’
6	1	02-14-002	Кружна плоча за филтере К 6’’
7	1	02-03-041	Уложак филтера К 6 (L990)- 8’’ поцинковани
8	1	02-13-032	Осовина ротирајуће четкице К 6’’ (L 990)
9	3	02-08-105	Подупирач четкице за филтере К 6’’ (L 750, L 990)
10	3	02-13-009	Ротирајућа четкица за филтере К 4’’
11	6	02-10-111	Вијак ДИН 913 М6 х 6
12	2	02-13-042	Опружни клин 2.5 х 54 поцинковани за К RBR
13	1	02-02-019	Заптивка поклопца К, О 5-6’’ k 6’’ RBR, S 5-6’’, C, SY 6’’
14	1	02-01-023	Поклопац за филтер О, К, S 5-6’’ brush са системом затварања помоћу завртња
15	1	02-05-188	Т-рачва 2’’ поцинкована
16	1	02-05-130	Редукциона спојница поцинкована 2’’ х ½ ’’
17	1	02-13-040	Месингана чаура for К 6’’ RBR
18	1	02-02-079	О-прстен 14 х 2.65 mm
19	1	02-13-039	Месингана навртка for К 6’’ RBR
20	1	02-10-125	Завртањ ДИН 933- М6 х 10 поцинковани
21	1	02-13-029	Ротирајућа ручица четкице за филтере К 5-6’’
22	1	02-05-153	Цевни прикључак 2’’ поцинкована
23	1	02-04-037	Кугласти вентил 2’’ TF-TF
24	2	02-05-350	Чеп изоловани Т9 ¼ ’’ ДИН ЕН 10242

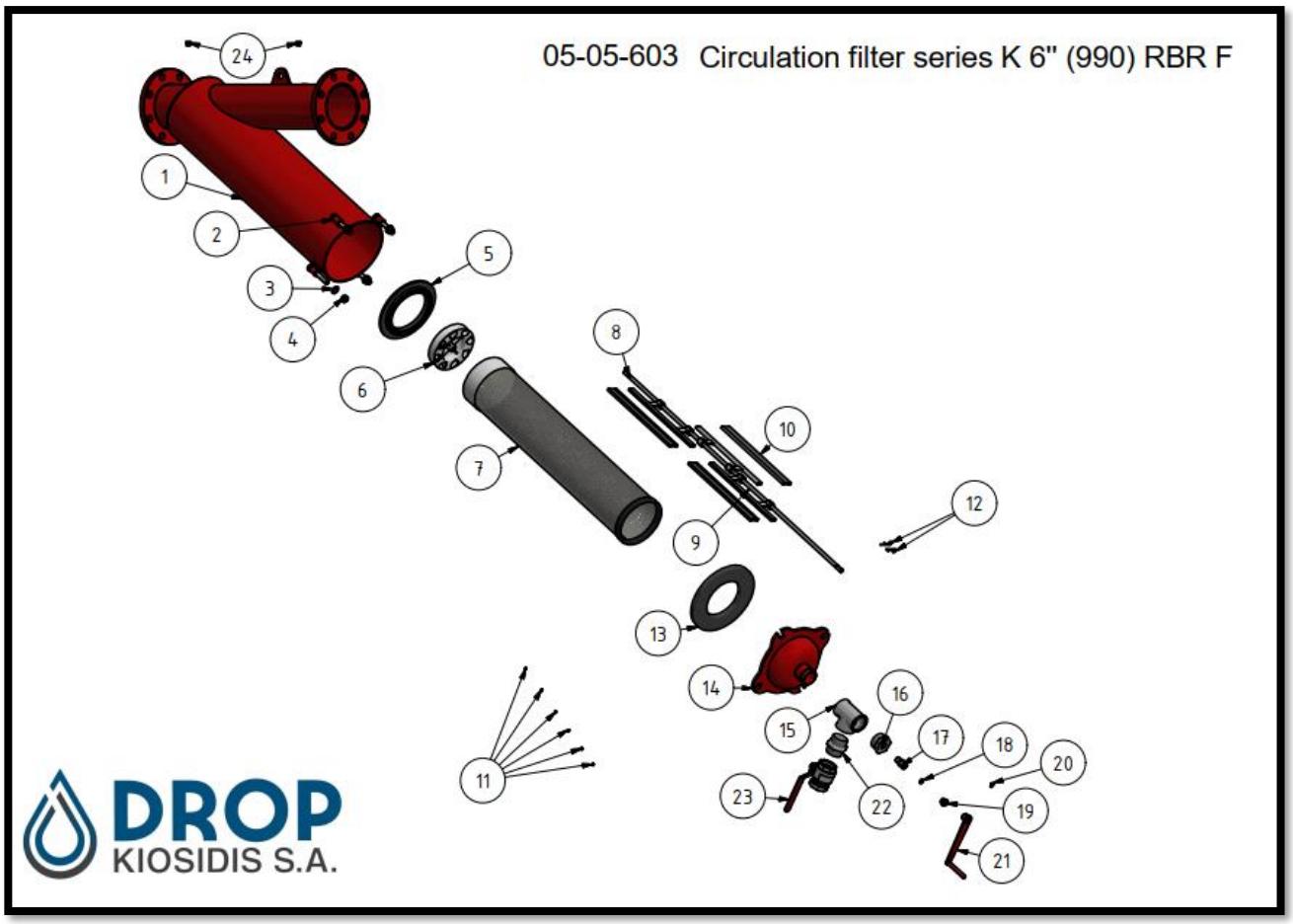

Листа делова 05-05-803
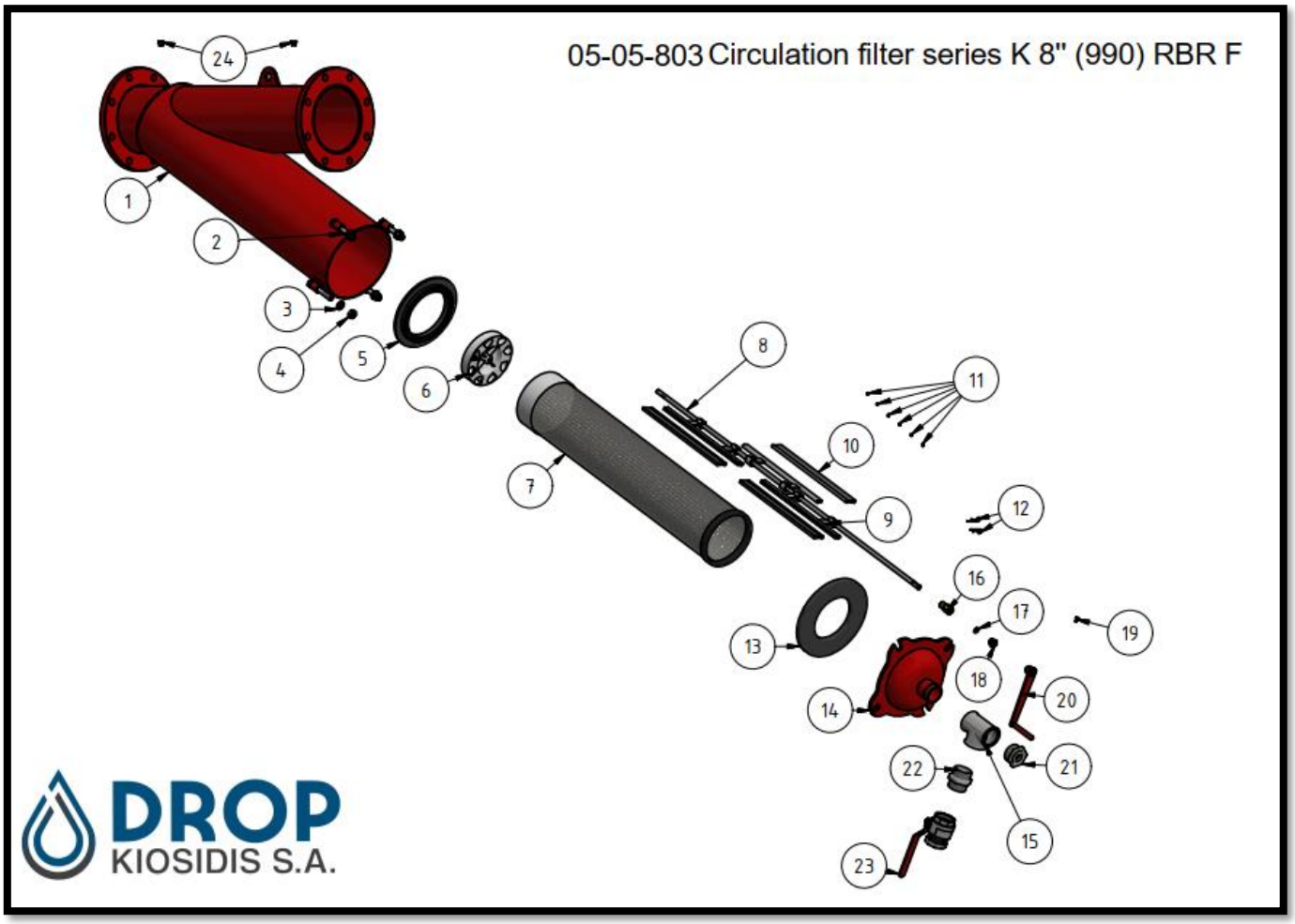
СТАВКА	КОЛ.	БРОЈ ДЕЛА	НАЗИВ
1	1	02-00-022	Кућиште филтера О, К 8’’ (L 990)
2	4	02-10-114	Завртањ М16 х 100
3	4	02-10-200	Подлошка М 16
4	4	02-10-303	Навртка М16
5	1	02-02-020	Унутрашња заптивка за О, К 6’’и четкицу, S, SY, C 6’’
6	1	02-14-002	Кружна плоча за филтере К 6’’
7	1	02-03-041	Уложак филтера К 6 (L990)- 8’’ поцинковани
8	1	02-13-032	Осовина ротирајуће четкице К 6’’ (L 990)
9	3	02-08-105	Подупирач четкице за филтере К 6’’ (L 750, L 990)
10	3	02-13-009	Ротирајућа четкица за филтере К 4’’
11	6	02-10-111	Вијак ДИН 913 М6 х 6
12	2	02-13-042	Опружни клин 2.5 х 54 поцинковани за К RBR
13	1	02-02-019	Заптивка поклопца К, О 5-6’’ k 6’’ RBR, S 5-6’’, C, SY 6’’
14	1	02-01-023	Поклопац за филтер К, О, S 5-6’’ са системом затварања помоћу завртња
15	1	02-05-188	Т-рачва 2’’ поцинкована
16	1	02-13-040	Месингана чаура for К 6’’ RBR
17	1	02-02-079	О-прстен 14 х 2.65 mm
18	1	02-13-039	Месингана навртка for К 6’’ RBR
19	1	02-10-125	Завртањ ДИН 933- М6 х 10 поцинковани
20	1	02-13-029	Ротирајућа ручица четкице за филтере К 5-6’’
21	1	02-05-130	Редукциона спојница поцинкована 2’’ х ½ ’’
22	1	02-05-153	Цевни прикључак 2’’ поцинкована
23	1	02-04-037	Кугласти вентил 2’’ TF-TF
24	2	02-05-350	Чеп изоловани Т9 ¼ ’’ ДИН ЕН 10242