# Группы пластиковых дисковых фильтров с самоочисткой

**СФЕРЫ ПРИМЕНЕНИЯ:** дисковые фильтры часто используются как предохранительное оборудование в составе установок. Они также применяются в качестве фильтров предварительной очистки для забора воды.

**НАЗНАЧЕНИЕ:** дисковые фильтры серии DP используются для обработки больших потоков воды, на которых однодисковые фильтры не справляются с нагрузкой. Дисковые фильтры этой серии можно подсоединить параллельно для создания группы. Картридж фильтра представляет собой пачку пластиковых дисков с бороздами, объединенных таким образом, чтобы выполнять как поверхностное, так и глубинное фильтрование.

**УСТАНОВКА**: фильтр устанавливается по стрелке направления потока в корпусе фильтра. Вода входит во вход, проходит через картридж, фильтруется и выходит из выхода.

**ОБСЛУЖИВАНИЕ**: каждый фильтр чистится вручную, со снятием крышки и извлечением картриджей. Очистку картриджей необходимо выполнять каждый раз, когда разница давлений (DP) на входе-выходе на 0,5 бар больше, чем при чистом картридже.

**Материалы**

**КОЛЛЕКТОР/ОСНОВАНИЕ:** сталь S235JR

**ОБРАБОТКА ПОВЕРХНОСТИ**: химическая очистка (травление, фосфатирование) и окраска в электростатическом поле полиэфирной порошковой краской (доступно эпоксидное покрытие для контакта с питьевой водой).

**ПЛАСТИКОВЫЙ ФИЛЬТР**

**КОРПУС:** армированный полиамид

**КАРТРИДЖ:** полипропиленовые диски

**УПЛОТНЕНИЯ:** бутадиен-нитриловый каучук

**ХОМУТ:** нержавеющая сталь AISI 304

| КОД | DP-23-000 | DP-33-000 | DP-24-000 | DP-34-000 | DP-44-000 | DP-54-000 |
|---|---|---|---|---|---|---|
| ОПИСАНИЕ | DP 4'' (2x3'') | DP 4'' (3x3'') | DP 5'' (2x4'') | DP 6'' (3x4'') | DP 8'' (4x4'') | DP 10'' (5x4'') |
| СОЕДИНЕНИЯ | F | F | F | F | F | F |
| ФИЛЬТРАЦИЯ | | | | | | |
| МАКС. РАСХОД (м3/ч) | 60 | 90 | 120 | 180 | 250 | 320 |
| МАКС. ДАВЛЕНИЕ (бар) | 10 | 10 | 10 | 10 | 10 | 10 |
| ОЧИСТКА | | | | | | |
| ПЛОЩАДЬ ФИЛЬТРАЦИИ (см2) | 2984 | 4476 | 5968 | 8952 | 11936 | 14920 |
| МИН. РАСХОД (м3/ч) | 10 | 10 | 10 | 10 | 10 | 10 |
| МИН. ДАВЛЕНИЕ (бар) | 2 | 2 | 2 | 2 | 2 | 2 |

| ЦВЕТ | МЕШ | МИКРОН |
|---|---|---|
| ЗЕЛЕНЫЙ | 75 | 200 |
| КРАСНЫЙ | 120 | 130 |
| ЖЕЛТЫЙ | 155 | 100 |
| СИНИЙ | 300 | 50 |
| ФИОЛЕТОВЫЙ | 750 | 20 |
| КОРИЧНЕВЫЙ | 1500 | 10 |

# Перечень компонентов DP-23-000

| ПОЗ. | Кол-во | НОМЕР КОМПОНЕНТА | НАЗВАНИЕ |
|---|---|---|---|
| 1 | 2 | 06-08-023 | Пластиковый фильтр D3’’ автоматический |
| 2 | 2 | 02-04-128 | клапан обратной промывки черный 3''x 2'' с виктолическим соединением (Tecnidro) |
| 3 | 2 | 02-05-208 | Муфта ПВХ Ф63 x 2'' |
| 4 | 6 | 02-05-067 | Коннектор виктолический 3'' S75 |
| 5 | 4 | MB-AU-3D3 | База для системы DP D3’’x2 |
| 6 | 8 | 02-10-200 | Шайба М 16, оцинкованная |
| 7 | 8 | 02-10-303 | Гайка М16 оцинкованная |
| 8 | 3 | 00-02-525 | Труба ПВХ Ф63/10 атм. |
| 9 | 1 | 02-05-062 | Тройник ПВХ Ф63 90 |
| 10 | 1 | 02-05-012 | Угловой отвод Ф63 ПВХ 90 |
| 11 | 2 | 06-02-007 | Манометр с глицериновым гасителем 0-16 бар, нержавеющая сталь |
| 12 | 2 | 02-07-056 | Фильтр-палец 1/4 |
| 13 | 2 | 02-05-010 | Ниппель 1/4''x1/8'' |
| 14 | 2 | 02-05-137 | Тройник 1/4 x1/4 x1/4 |
| 15 | 2 | 02-05-006 | Затвор прямоугольного отвода диам. 6x1/4'' TM |
| 16 | 2 | 02-04-004 | Шаровой кран 1/4'' F-F |
| 17 | 2 | 02-05-042 | Ниппель 1/4'' |
| 18 | 4 | 00-01-031 | База для коллекторов |
| 19 | 8 | 02-10-250 | Шайба DIN 125 M12 оцинкованная |
| 20 | 8 | 02-10-306 | Гайка M12 DIN934, оцинкованная |
| 21 | 8 | 02-10-382 | Болт с шестигранной головкой M12X55 DIN 931-1 |
| 22 | 1 | MB-AU-2D3 | Опора для 2D3 |
| 23 | 1 | MD-23-400-1 | Коллектор для входа 4''X3'' виктолическое соединение |
| 24 | 1 | MD-23-400-2 | Коллектор для выхода 4''X3'' виктолическое соединение |
| 25 | 1 | 02-08-032-1 | База для контроллера, 1 станция |
| 26 | 1 | 02-07-203 | Контроллер F1-10 (AC) 2ST и DP |
| 27 | 2 | 02-07-000 | Электромагнитный клапан 1/8" 24 В перем. тока |
| 28 | 1 | 05-20-002 | Клапан сброса воздуха 1'' |
| 29 | 1 | 02-04-006 | Шаровой кран 1_2'' |
| 30 | 1 | 02-07-057 | Фильтр 1/2'' |
| 31 | 1 | 02-05-150 | Ниппель ½'' оцинкованный |
| 32 | 1 | 02-05-016 | Угловой отвод 1_2X1_2 (T-F) оцинкованный |
| 33 | 1 | 02-05-117 | Переходная муфта 1_2'' TM - 1_4'' TF (PE) |

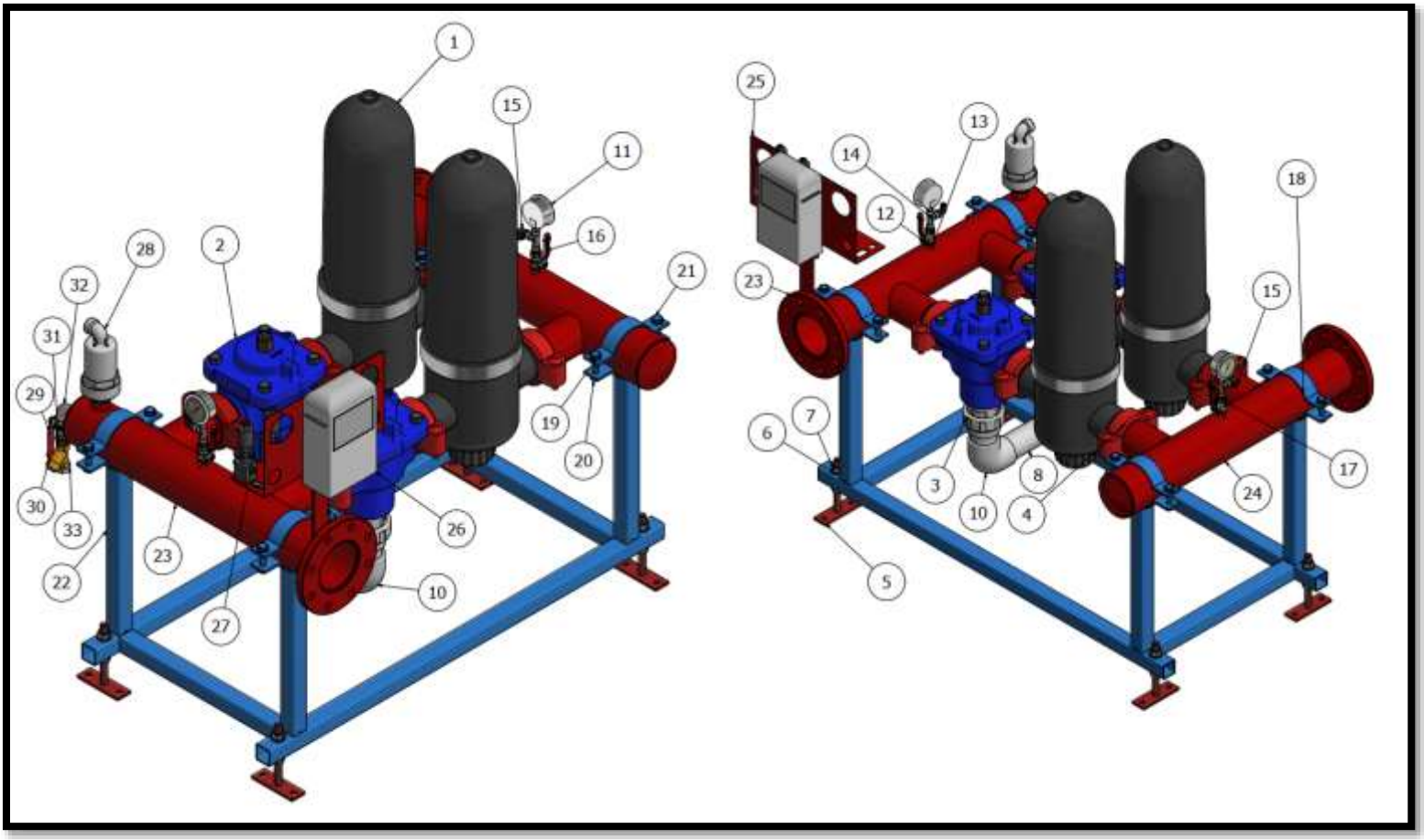
1
15
11
16
28
2
32
31
29
21
19
20
30
33
26
23
22
10
27
25
13
14
12
18
23
15
6
7
3
8
10
4
24
17
5

## Перечень компонентов DP-54-000

| ПОЗ. | Кол-во | НОМЕР КОМПОНЕНТА | НАЗВАНИЕ |
|---|---|---|---|
| 1 | 1 | MD-54-000-1 | Входной коллектор 10''(5X3'') для группы DP-54-000 |
| 2 | 5 | 02-05-067 | Виктолическая муфта 3" S75 |
| 3 | 5 | 02-05-947 | Муфта-переходник виктолическая 4''X3'' |
| 4 | 5 | 02-05-066 | Виктолическая муфта 4" S75 |
| 5 | 5 | 02-04-128 | 3-ходовой клапан обратной промывки 3'' x 2'' с виктолическим соединением (TVALVE) |
| 6 | 5 | 06-08-024 | Автоматический дисковый фильтр DD4" двойной |
| 7 | 5 | 02-05-208 | Муфта ПВХ Ф63х2", клеевое соединение, наружная резьба |
| 8 | 1 | 02-08-037-5 | Рама для блока дисковых фильтров 5 X 4'' |
| 9 | 1 | MD-54-000-2 | Выходной коллектор 10''(5X4'') для группы DP-54-000 |
| 10 | 1 | 05-20-008 | Клапан сброса воздуха 2'' |
| 11 | 1 | 02-05-012 | Угловой отвод Ф63 PVC 90, клеевое соединение |
| 12 | 4 | 02-05-062 | Тройник ПВХ Ф63 90 клеевое соединение |
| 13 | 1 | 02-04-006 | Шаровой кран 1/2'' M-F |
| 14 | 1 | 02-07-057 | ВСТРАИВАЕМЫЙ В ЛИНИЮ ФИЛЬТР 1/2" |
| 15 | 2 | 02-07-056 | Фильтр-палец 1/4" |
| 16 | 2 | 02-04-004 | Шаровой кран 1/4'' F-F PN40 |
| 17 | 1 | 02-07-203 | Контроллер F1-10 (AC) 2ST и DP |
| 18 | 2 | 06-02-016 | Манометр с глицериновым гасителем 0-16 бар, монтаж на панель |
| 19 | 5 | 02-07-000 | Электромагнитный клапан 1/8" 24 В перем. тока |

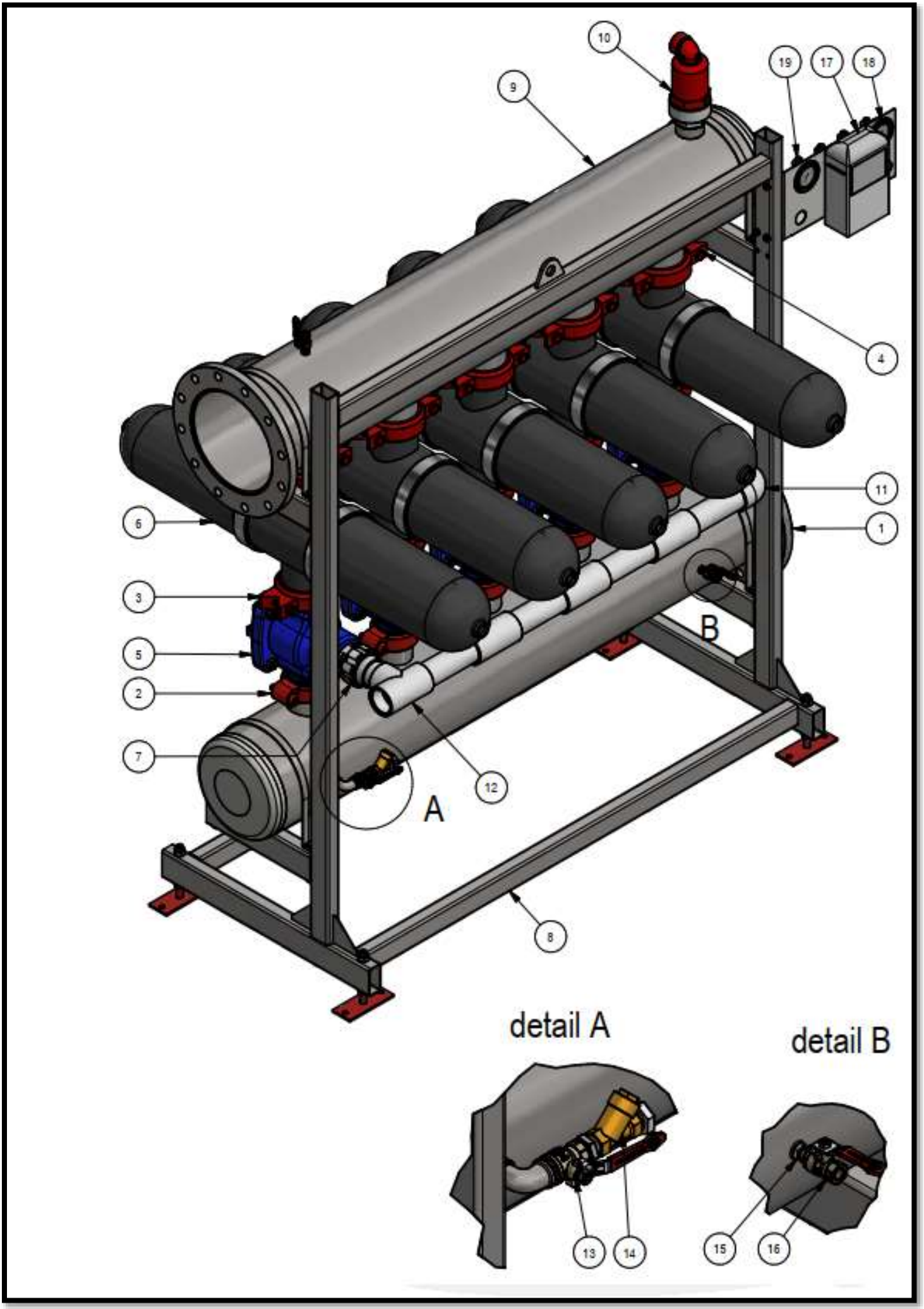
10
9
19
17
18
4
11
1
6
3
5
2
7
12
A
B
8
detail A
detail B
13
14
15
16

| | |
|---|---|
| Detail A | Детализация A |
| Detail B | Детализация B |