Резервоари за ђубриво Л серије

ПРИМЕНЕ: Наводњавање, пољопривредне активности

УПОТРЕБА: Резервоар за ђубриво Л-серије, представља једноставан метод за дистрибуцију ђубрива путем наводњавања.

УГРАДЊА: Резервоари за ђубриво су углавном повезани на главни водоводни систем бајпас прикључком.

РАД: Део главног тока пролази кроз резервоар, разблажује ђубриво и убризгава се назад у главну цев. Предлаже се очување решетке филтера супротно од резервоара за ђубриво за заштиту од било каквог нерастворљивог материјала.

Материјали

ТЕЛО: челик C235JP (такође доступан од нерђајућег челика AISI 304 и 316, на захтев).

ЗАПТИВАЧ: ЕПДМ

ПОВРШИНСКА ОБРАДА: хемијско чишћење (кисељење, фосфат) и електростатичко фарбање полиестерским прахом (доступни су епоксидни премази погодни за пијаћу воду).

КОД	05-07-030	05-07-060	05-07-090	05-07-120	05-07-121
ОПИС	L 30 литара	L 60 литара	L 90 литара	L 120 литара	L 120 литара нерђајући челик
УЛАЗ/ИЗЛАЗ	½ ‘’	¾ ‘’	¾ ‘’	¾ ‘’	¾ ‘’
ТИП	Вертикални	Вертикални	Вертикални	Вертикални	Вертикални нерђајући чекик
КАПАЦИТЕТ РЕЗЕРВОАРА (L)	30	60	90	120	120
ПРИТИСАК (бар)	8	8	8	8	8
Д (mm)	-	-	-	-	-
В (mm)	730	745	945	1115	1115
Ш (mm)	315	450	450	450	450
О (mm)	½ ‘’	¾ ‘’	¾ ‘’	¾ ‘’	¾ ‘’
ТЕЖИНА (kg)	20	27	31	39	39

КОД	05-07-160	05-07-220	05-07-222	05-07-300	05-07-600
ОПИС	L 160 литара	L 220 литара	L 220 литара	F L 300 литара	L 600 литара нерђајући челик
УЛАЗ/ИЗЛАЗ	¾ ‘’	¾ ‘’	¾ ‘’	¾ ‘’	2‘’
ТИП	Вертикални	Вертикални	Хоризонтални	Хоризонтални	Хоризонтални
КАПАЦИТЕТ РЕЗЕРВОАРА (L)	160	220	220	300	600
ПРИТИСАК (бар)	8	8	8	8	8
Д (mm)	-	-	890	1170	1810
В (mm)	856	1050	915	915	1100
Ш (mm)	600	600	600	600	750
О (mm)	¾ ‘’	1‘’	1‘’	1‘’	2‘’
ТЕЖИНА (kg)	40	62	60	64	115

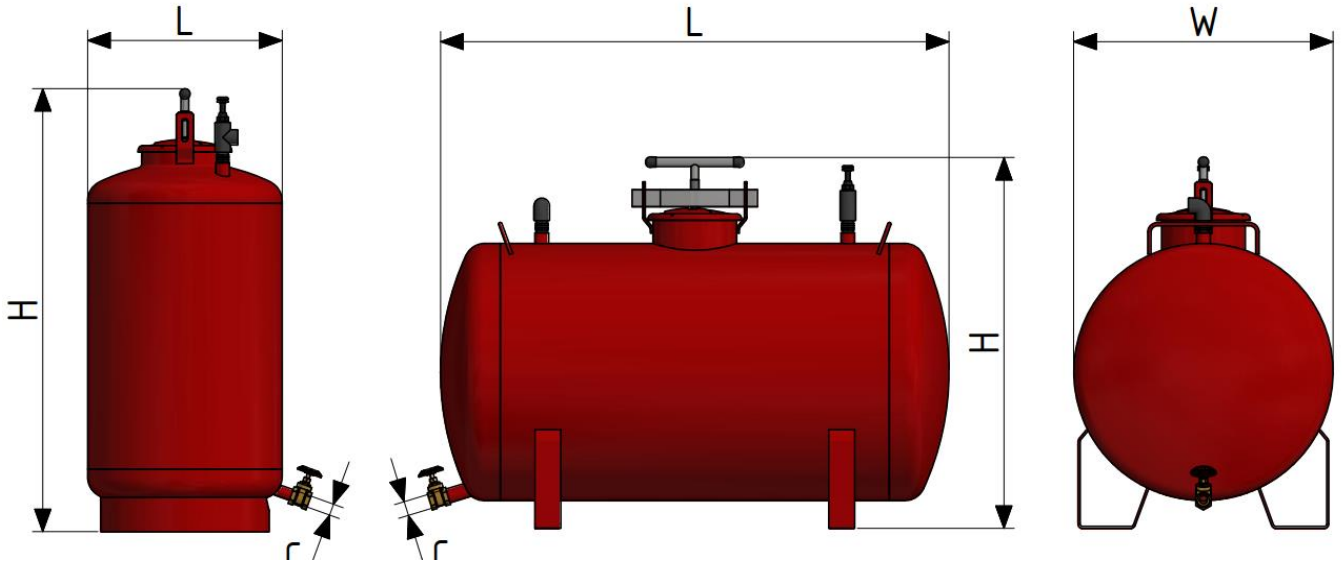
L
L
W
H
H

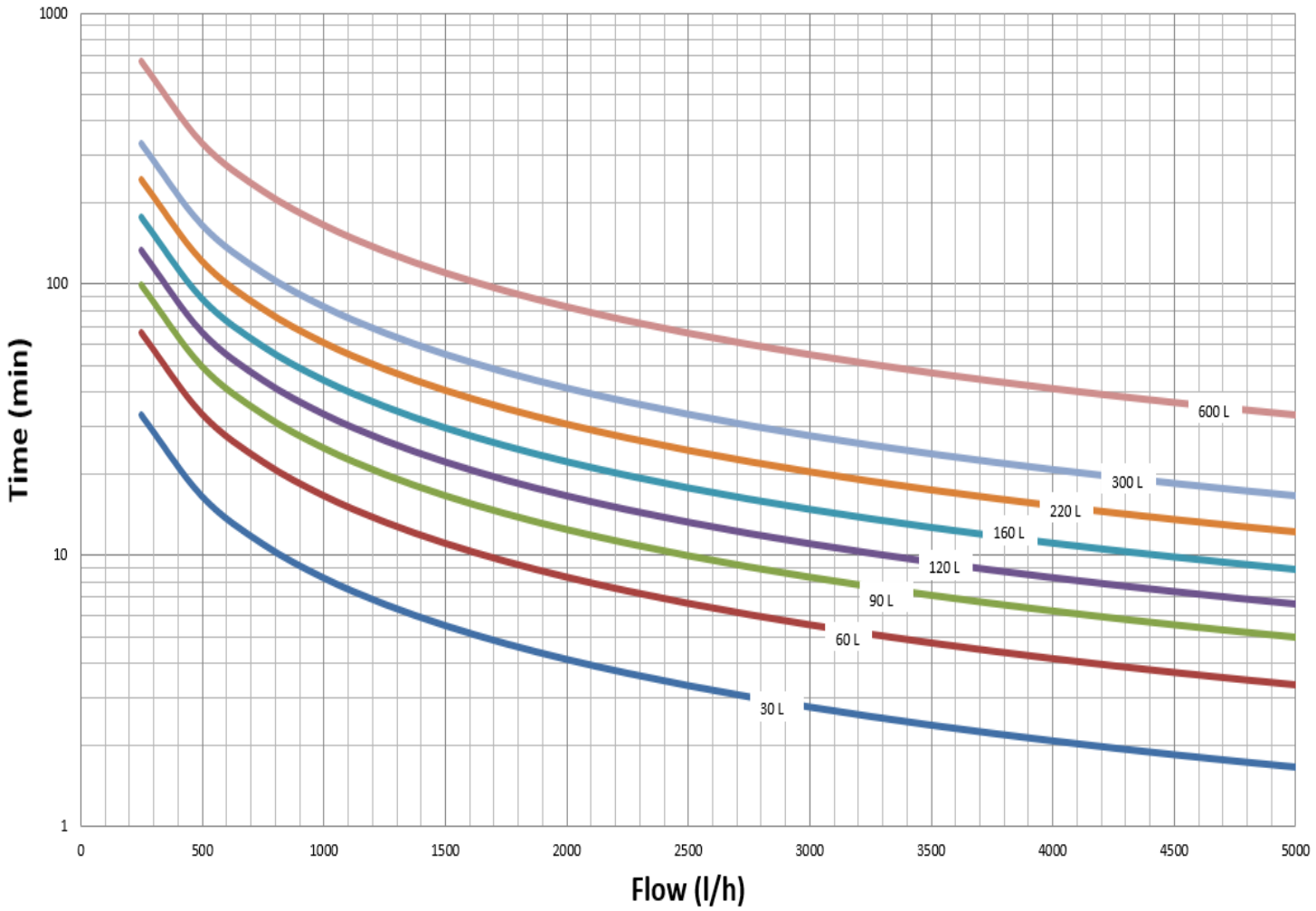
Time (min)
Flow (l/h)
1000
100
10
1
0
500
1000
1500
2000
2500
3000
3500
4000
4500
5000
600 L
300 L
220 L
160 L
120 L
90 L
60 L
30 L

Листа делова 05-07-030

СТАВКА	КОЛ.	БРОЈ ДЕЛА	НАЗИВ
1	1	02-00-834-00-000	Тело резервоара за ђубриво L30
2	1	02-02-012	Заптивка поклопца за О ¾’’ ,1’’, 1 ½’’, X 1’’-12’’, L 30
3	1	02-01-009	Поклопац за филтер L30
4	1	02-20-003	Ручица поклопца за филтер О ¾’’ ,1’’, 1 ½ ’’
5	1	02-10-101	Ручица за затварање поклопца за филтер О 3/4''-1''-1½''
6	1	02-04-006	Кугласти вентил 1/2'' TM-TF

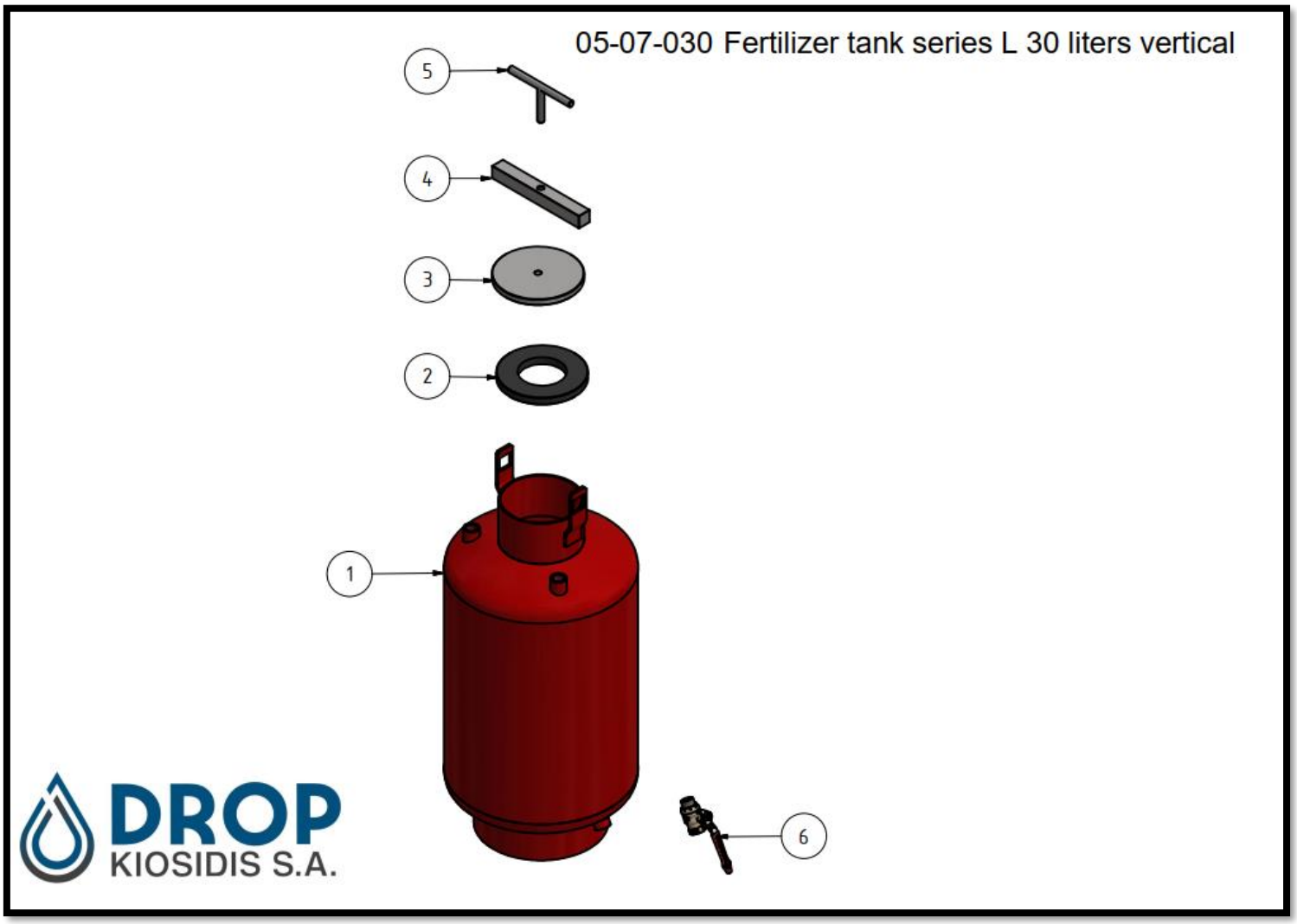

Листа делова 05-07-060

СТАВКА	КОЛ.	БРОЈ ДЕЛА	НАЗИВ
1	1	02-00-700-00-000	Тело резервоара за ђубриво L60
2	1	02-05-032	Навртка ¾ ‘’ ТМ-ТМ (PE)
3	1	02-05-133	Т-рачва (PE) 3_4''x3_4''x3_4'' женска
4	1	02-11-002	Испусни вентил 3/4'' полиацетални (POM)
5	1	02-05-032	Навртка ¾ ‘’ ТМ-ТМ (PE)
6	1	02-05-134	ПЕ Колено ¾ ‘’
7	1	02-02-023	Заптивка поклопца за резервоар за ђубриво L60-L300
8	1	02-01-002	Поклопац резервоара за ђубриво L60-L300
9	1	02-10-001	Ручица поклопца велика (ојачана)
10	1	02-10-100	Ручица за затварање поклопца M20x100
11	1	02-04-020	Засунски вентил 1’’

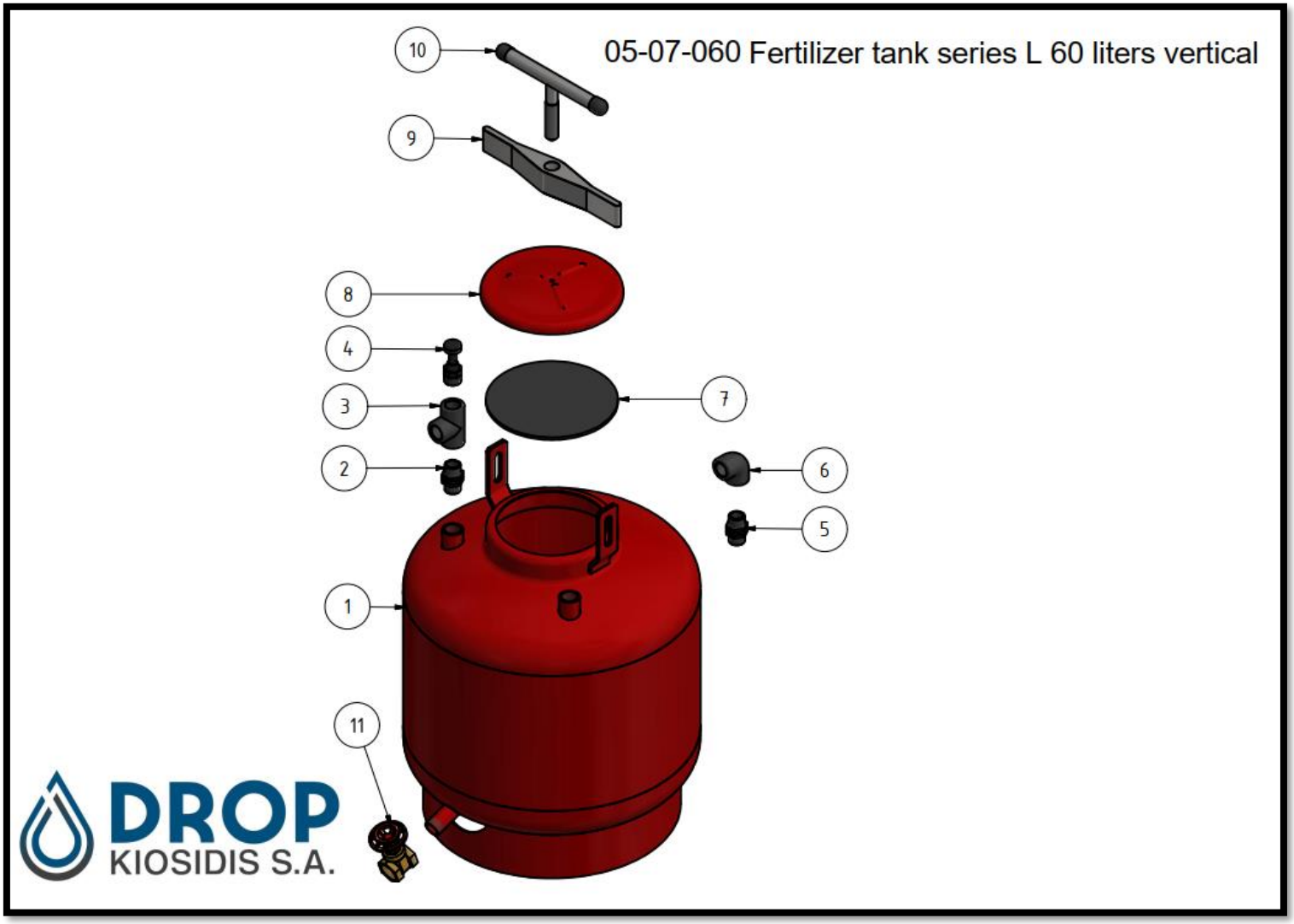

Листа делова 05-07-090

СТАВКА	КОЛ.	БРОЈ ДЕЛА	НАЗИВ
1	1	02-00-701-00-000	Тело резервоара за ђубриво L90
2	1	02-05-032	Навртка ¾ ‘’ ТМ-ТМ (PE)
3	1	02-05-133	Т-рачва (PE) 3_4''x3_4''x3_4'' женска
4	1	02-11-002	Испусни вентил 3/4'' полиацетални (POM)
5	1	02-05-032	Навртка ¾ ‘’ ТМ-ТМ (PE)
6	1	02-05-134	ПЕ Колено ¾ ‘’
7	1	02-02-023	Заптивка поклопца за резервоар за ђубриво L60-L300
8	1	02-01-002	Поклопац резервоара за ђубриво L60-L300
9	1	02-10-001	Ручица поклопца велика (ојачана)
10	1	02-10-100	Ручица за затварање поклопца M20x100
11	1	02-04-020	Засунски вентил 1’’

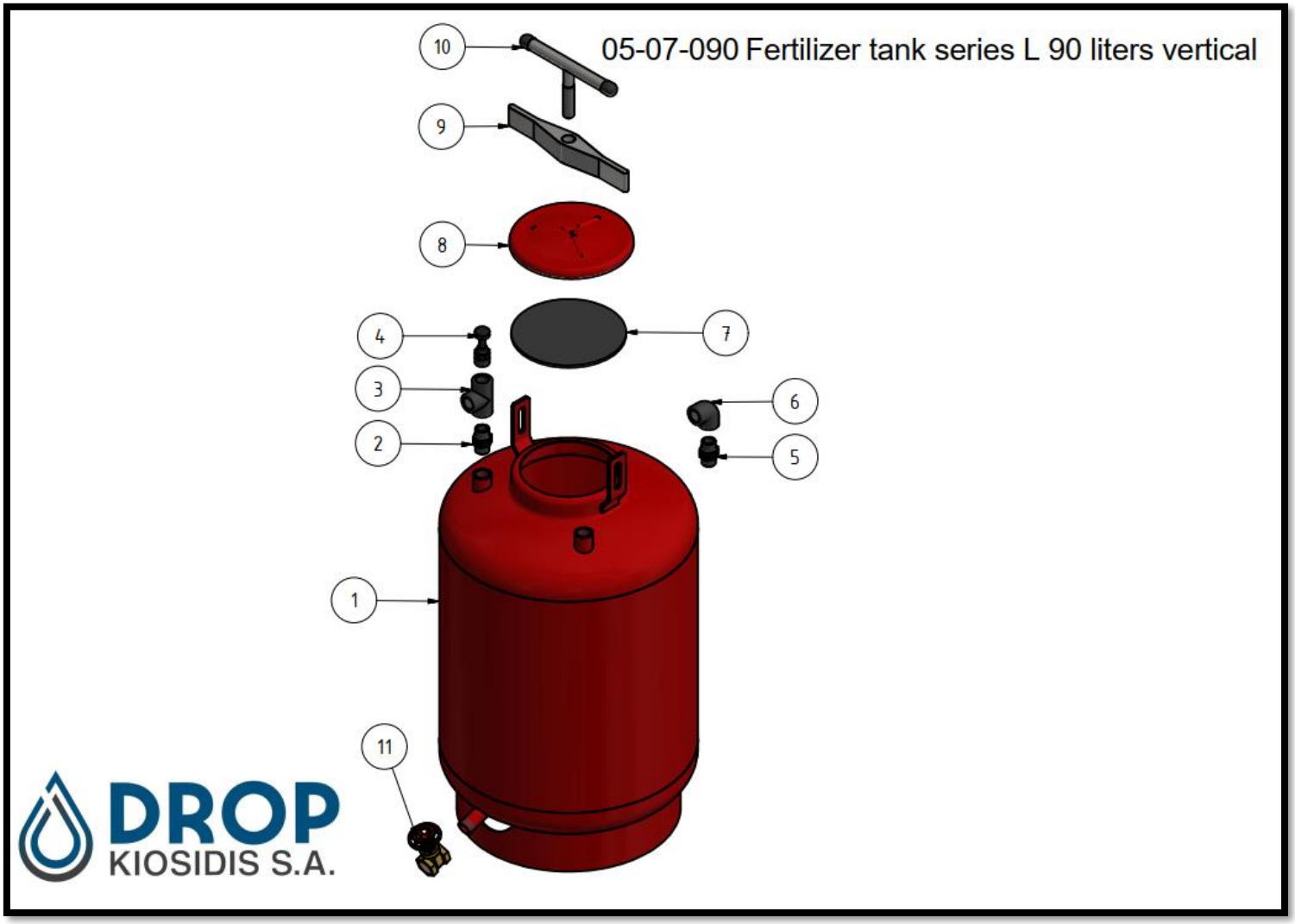

Листа делова 05-07-120

СТАВКА	КОЛ.	БРОЈ ДЕЛА	НАЗИВ
1	1	02-00-702-00-000	Тело резервоара за ђубриво L120
2	1	02-05-032	Навртка ¾ ‘’ ТМ-ТМ (PE)
3	1	02-05-133	Т-рачва (PE) 3_4''x3_4''x3_4'' женска
4	1	02-11-002	Испусни вентил 3/4'' полиацетални (POM)
5	1	02-05-032	Навртка ¾ ‘’ ТМ-ТМ (PE)
6	1	02-05-134	ПЕ Колено ¾ ‘’
7	1	02-02-023	Заптивка поклопца за резервоар за ђубриво L60-L300
8	1	02-01-002	Поклопац резервоара за ђубриво L60-L300
9	1	02-10-001	Ручица поклопца велика (ојачана)
10	1	02-10-100	Ручица за затварање поклопца M20x100
11	1	02-04-020	Засунски вентил 1’’

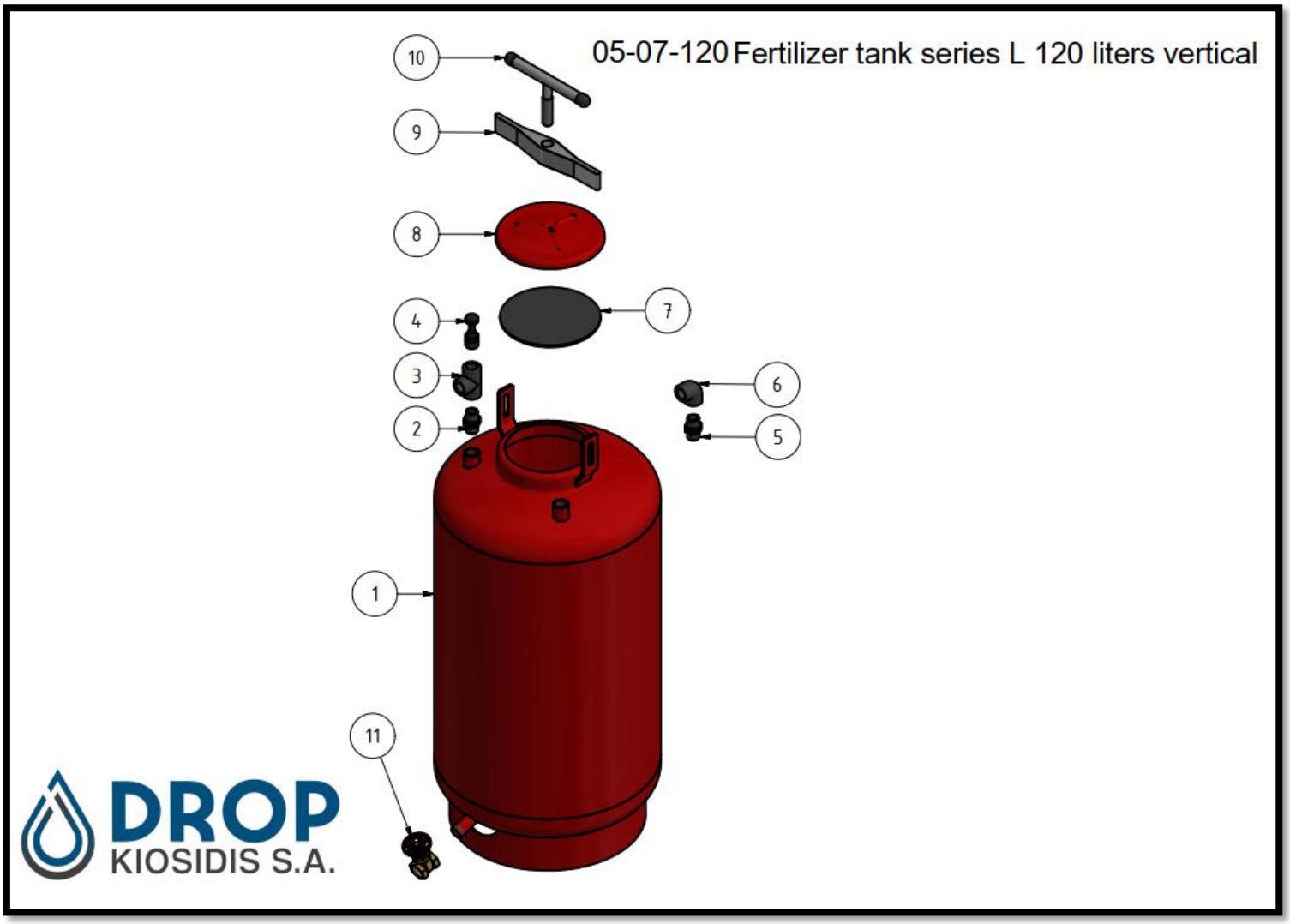

Листа делова 05-07-160

СТАВКА	КОЛ.	БРОЈ ДЕЛА	НАЗИВ
1	1	02-00-703-00-000	Тело резервоара за ђубриво L160
2	1	02-05-032	Навртка ¾ ‘’ ТМ-ТМ (PE)
3	1	02-05-133	Т-рачва (PE) 3_4''x3_4''x3_4'' женска
4	1	02-11-002	Испусни вентил 3/4'' полиацетални (POM)
5	1	02-05-032	Навртка ¾ ‘’ ТМ-ТМ (PE)
6	1	02-05-134	ПЕ Колено ¾ ‘’
7	1	02-02-023	Заптивка поклопца за резервоар за ђубриво L60-L300
8	1	02-01-002	Поклопац резервоара за ђубриво L60-L300
9	1	02-10-001	Ручица поклопца велика (ојачана)
10	1	02-10-100	Ручица за затварање поклопца M20x100
11	1	02-04-020	Засунски вентил 1’’

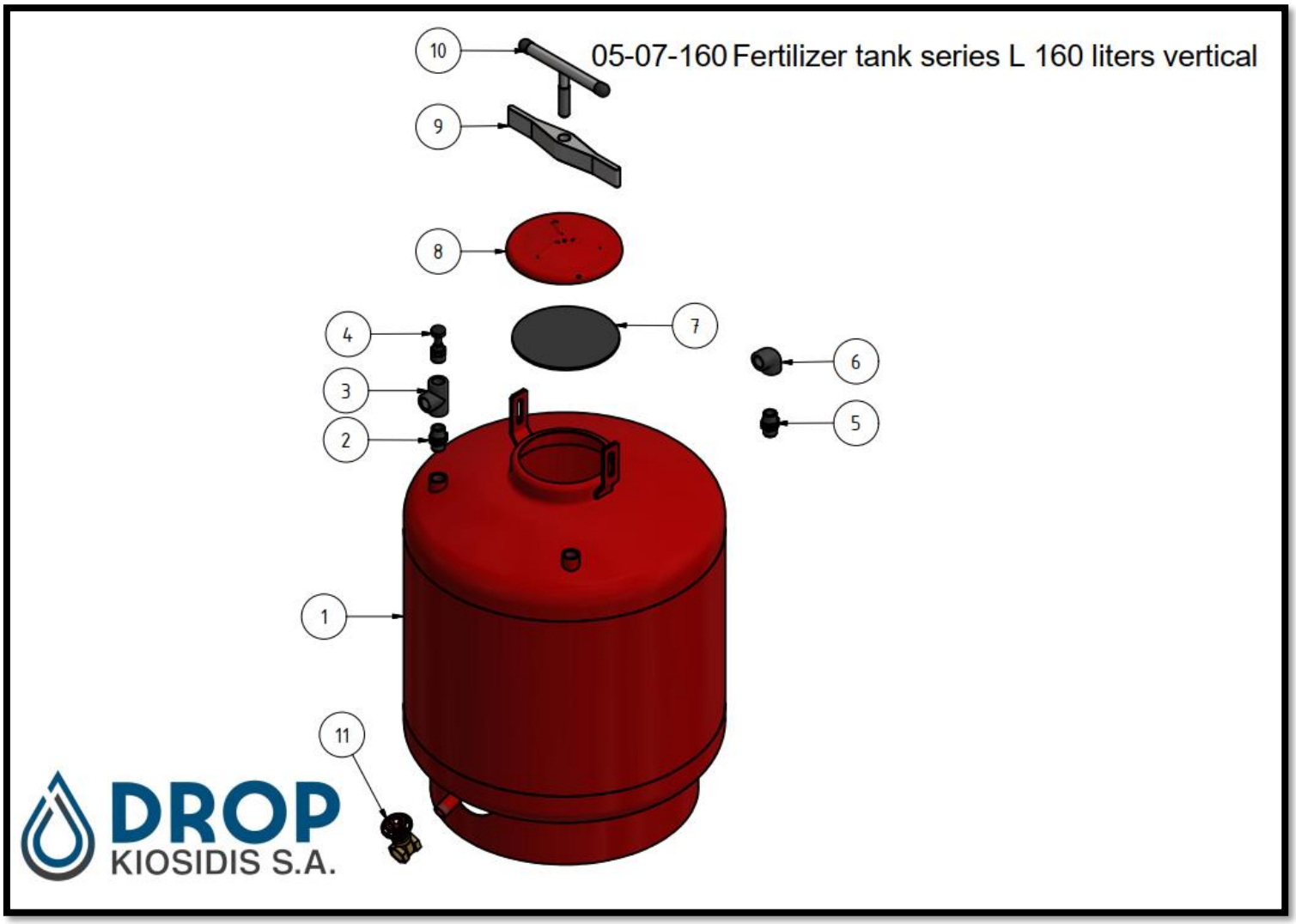

Листа делова 05-07-220

СТАВКА	КОЛ.	БРОЈ ДЕЛА	НАЗИВ
1	1	02-00-704-00-000	Тело резервоара за ђубриво L220
2	1	02-05-032	Навртка ¾ ‘’ ТМ-ТМ (PE)
3	1	02-05-133	Т-рачва (PE) 3_4''x3_4''x3_4'' женска
4	1	02-11-002	Испусни вентил 3/4'' полиацетални (POM)
5	1	02-05-032	Навртка ¾ ‘’ ТМ-ТМ (PE)
6	1	02-05-134	ПЕ Колено ¾ ‘’
7	1	02-02-023	Заптивка поклопца за резервоар за ђубриво L60-L300
8	1	02-01-002	Поклопац резервоара за ђубриво L60-L300
9	1	02-10-001	Ручица поклопца велика (ојачана)
10	1	02-10-100	Ручица за затварање поклопца M20x100
11	1	02-04-020	Засунски вентил 1’’

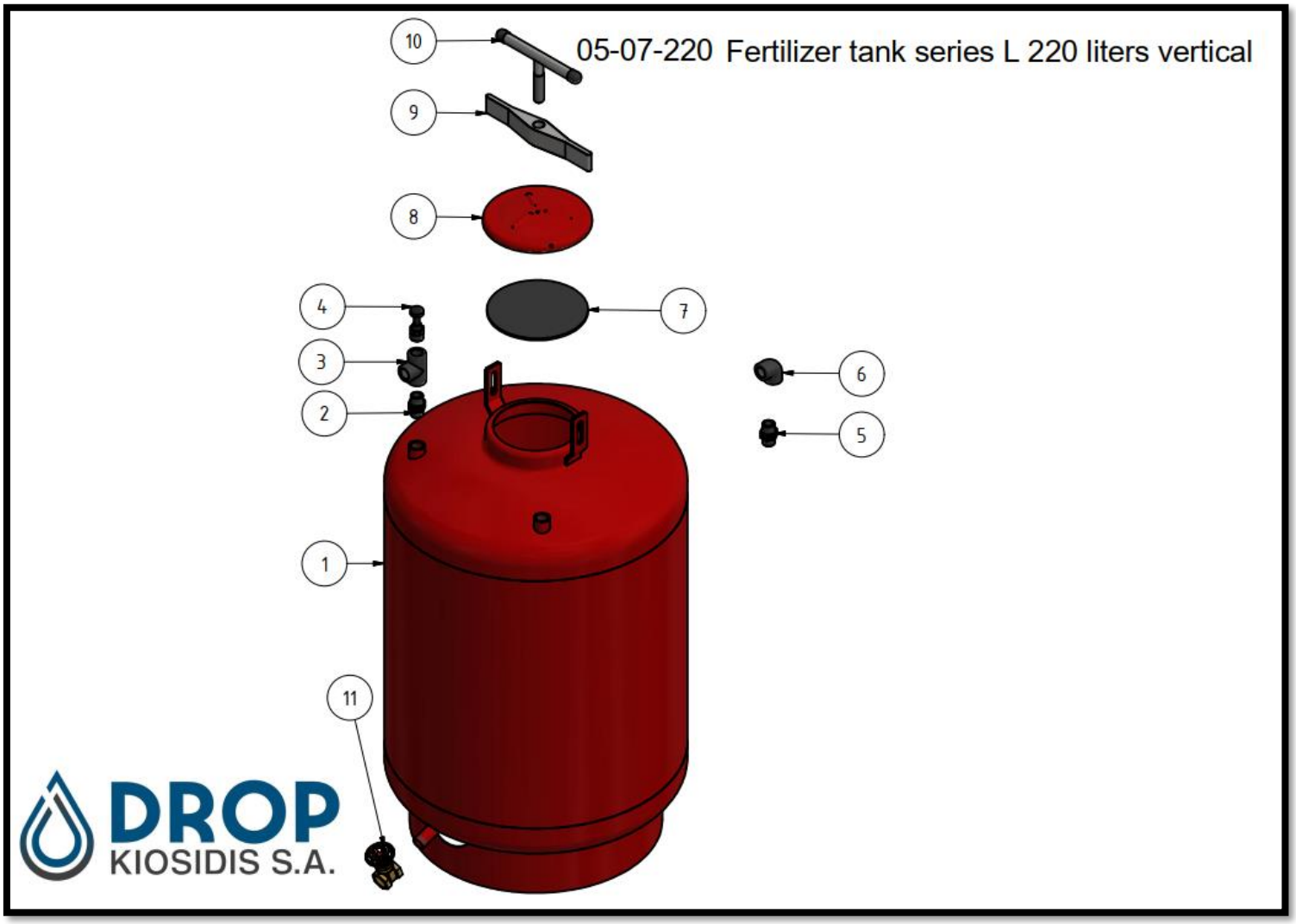

Листа делова 05-07-222

СТАВКА	КОЛ.	БРОЈ ДЕЛА	НАЗИВ
1	1	02-00-709-00-000	Тело резервоара за ђубриво L220 хоризонтални
2	1	02-05-032	Навртка ¾ ‘’ ТМ-ТМ (PE)
3	1	02-05-133	Т-рачва (PE) 3_4''x3_4''x3_4'' женска
4	1	02-11-002	Испусни вентил 3/4'' полиацетални (POM)
5	1	02-05-032	Навртка ¾ ‘’ ТМ-ТМ (PE)
6	1	02-05-134	ПЕ Колено ¾ ‘’
7	1	02-02-023	Заптивка поклопца за резервоар за ђубриво L60-L300
8	1	02-01-002	Поклопац резервоара за ђубриво L60-L300
9	1	02-10-001	Ручица поклопца велика (ојачана)
10	1	02-10-100	Ручица за затварање поклопца M20x100
11	1	02-04-020	Засунски вентил 1’’

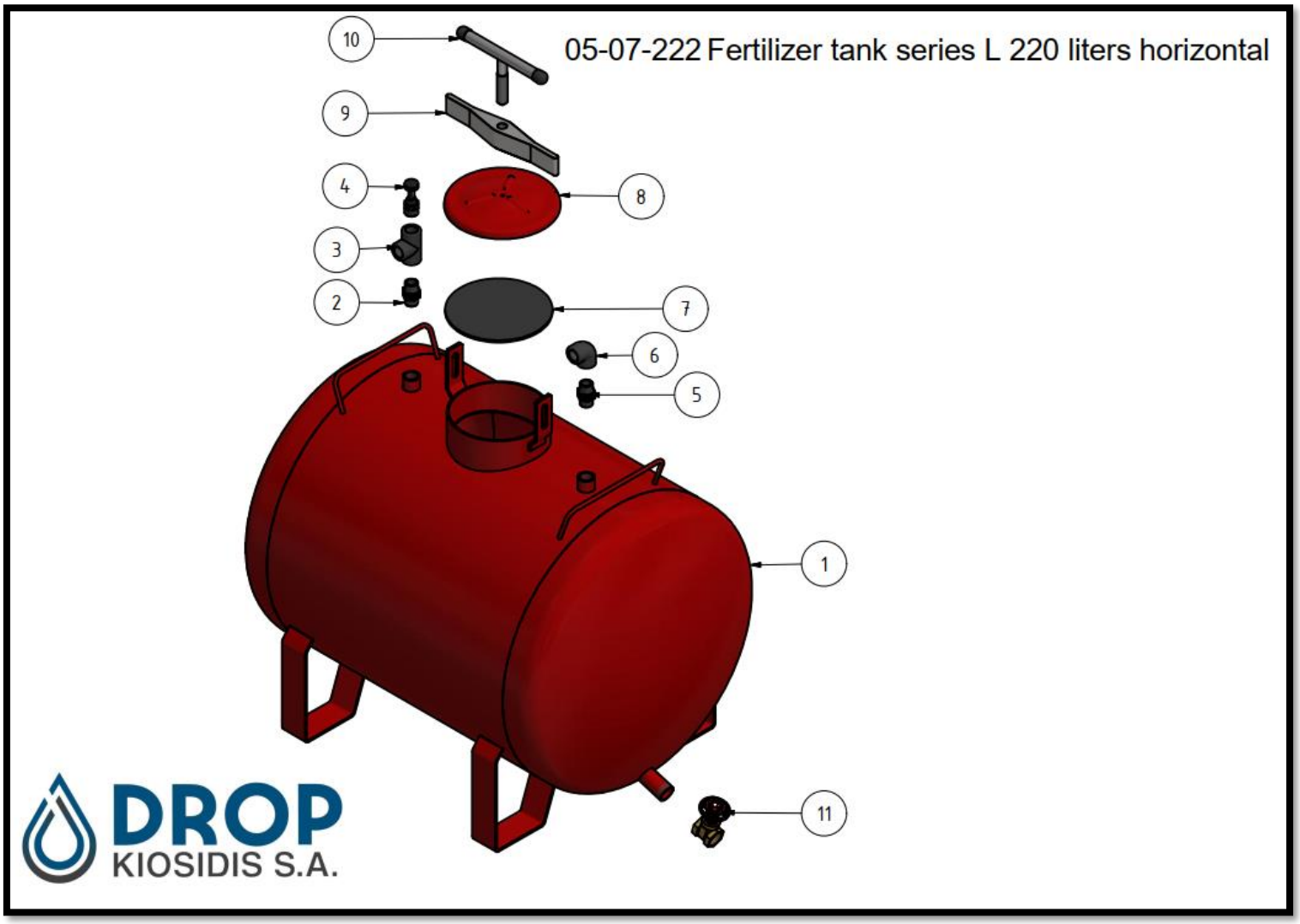

Листа делова 05-07-300

СТАВКА	КОЛ.	БРОЈ ДЕЛА	НАЗИВ
1	1	02-00-705-00-000	Тело резервоара за ђубриво L300 хоризонтални
2	1	02-05-032	Навртка ¾ ‘’ ТМ-ТМ (PE)
3	1	02-05-133	Т-рачва (PE) 3_4''x3_4''x3_4'' женска
4	1	02-11-002	Испусни вентил 3/4'' полиацетални (POM)
5	1	02-05-032	Навртка ¾ ‘’ ТМ-ТМ (PE)
6	1	02-05-134	ПЕ Колено ¾ ‘’
7	1	02-02-023	Заптивка поклопца за резервоар за ђубриво L60-L300
8	1	02-01-002	Поклопац резервоара за ђубриво L60-L300
9	1	02-10-001	Ручица поклопца велика (ојачана)
10	1	02-10-100	Ручица за затварање поклопца M20x100
11	1	02-04-020	Засунски вентил 1’’

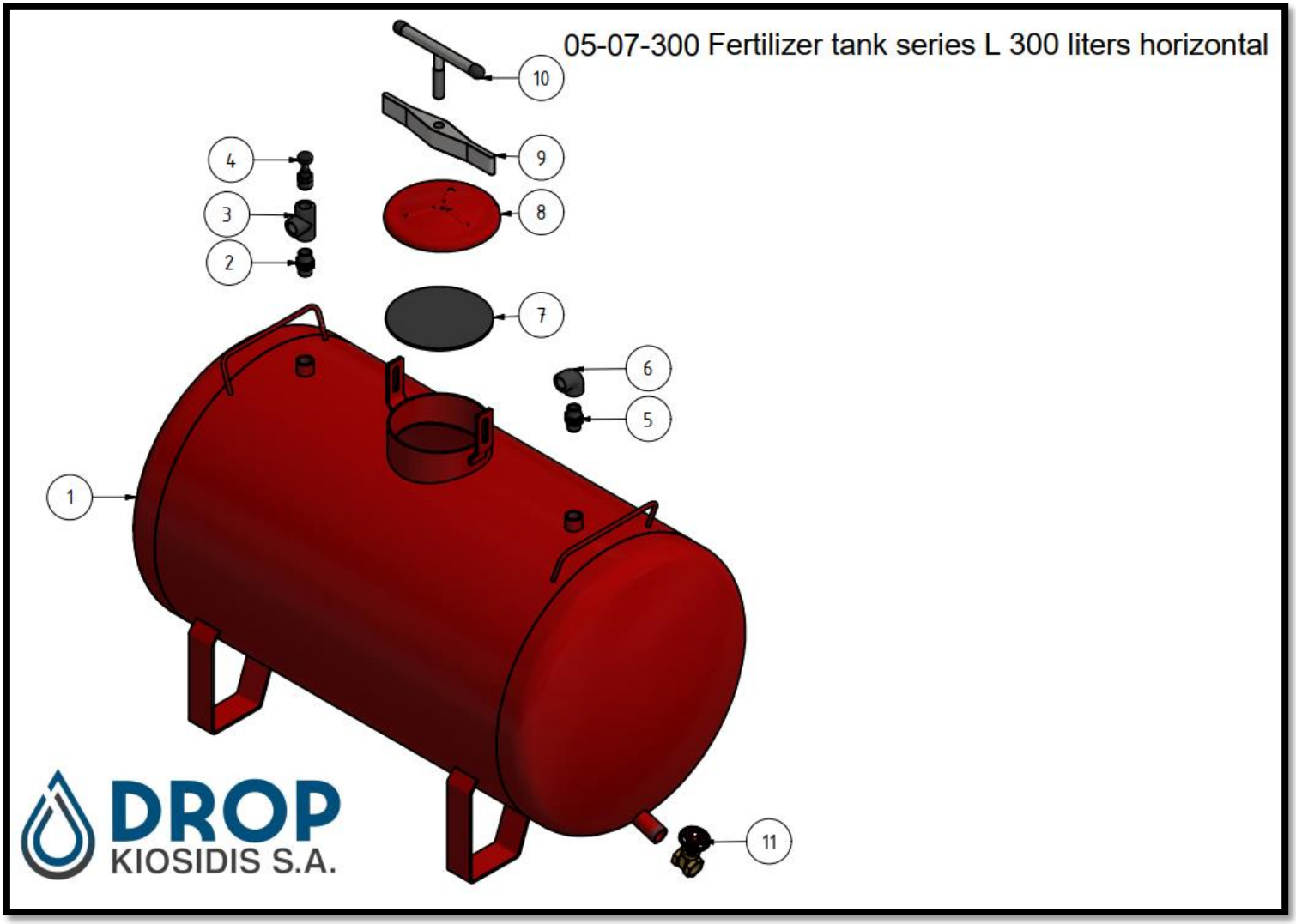

Листа делова 05-07-600
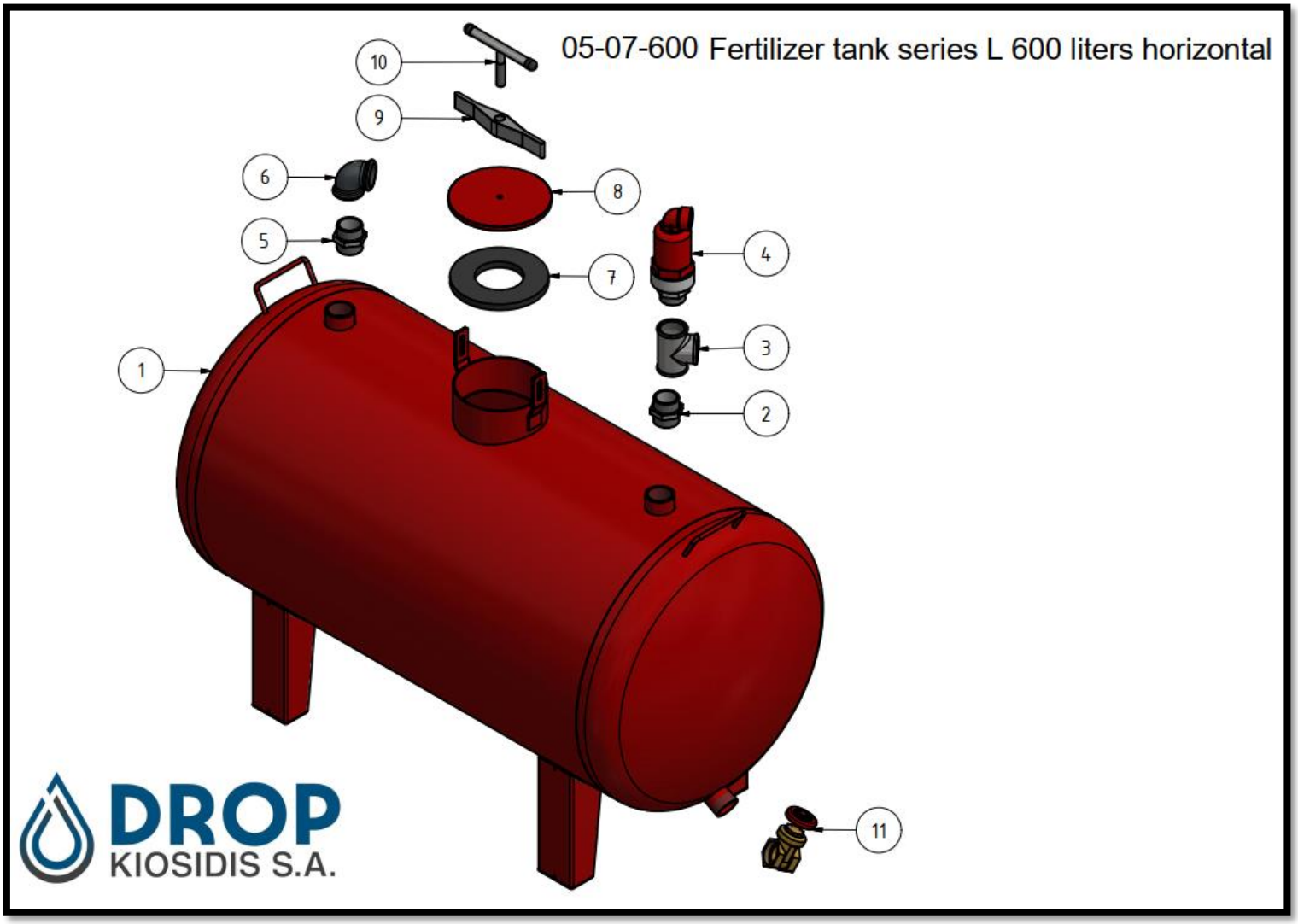
СТАВКА	КОЛ.	БРОЈ ДЕЛА	НАЗИВ
1	1	02-00-710-00-000	Тело резервоара за ђубриво L600 хоризонтални
2	1	02-05-977	Навртка 2’’ PE
3	1	02-05-188	Т-рачва (PE) 2’’
4	1	05-20-009	Испусни вентил 2''
5	1	02-05-0977	Навртка 2’’ PE
6	1	02-05-003	ПЕ Колено 2’’x2’’
7	1	02-02-010	Заптивка поклопца за C, S 4’’, L600
8	1	02-01-013	Поклопац за C 3’’ супер, C 4’’ (двоструки), L600
9	1	02-10-001	Ручица поклопца велика (ојачана)
10	1	02-10-100	Ручица за затварање поклопца M20x100
11	1	02-04-021	Засунски вентил 2’’