Самочистећи филтери са решетком серије СУФ

ПРИМЕНЕ: Индустријска, комунална, пољопривредна примена

УПОТРЕБА: Филтери серије СУФ су аутоматски хидраулични или електрични филтери који комбинују предности висококвалитетног филтрирања из различитих извора воде (канализација, језера, реке, итд.) са функцијом самочишћења, обезбеђујући константно снабдевање водом.

РАД: Проток филтрације је непрекидан чак и током чишћења. Ефикасно чишћење се врши из усисних млазница на малим удаљеностима које покривају сву унутрашњу површину кроз аксијално и ротационо кретање. Операција самочишћења почиње након диференцијалног притиска и/или временског интервала.

Материјали

ТЕЛО: челик C235JP (такође доступан од нерђајућег челика AISI 304 и 316, на захтев).

УЛОЖАК: Перфорирани лим од нерђајућег челика AISI 304, ливена жица од нерђајућег челика AISI 316 100 микрона, крута (у-пвц)-пвц 100 (ДИН8061-8062)

ЗАПТИВАЧ: ЕПДМ

ПОВРШИНСКА ОБРАДА: хемијско чишћење (кисељење, фосфат) и електростатичко фарбање полиестерским прахом (доступни су епоксидни премази погодни за пијаћу воду).

ЕЛЕКТРИЧНИ МОДЕЛИ

УЛАЗНА СНАГА:2 30 VAC

МОТОР: 370 W

КОНТРОЛНА ТАБЛА: ПВЦ

КОД	05-11-201	05-11-301	05-11-401
ОПИС	СУФВ 2’’	СУФВ 3’’	СУФВ 4’’
ПРИКЉУЧЦИ	TF	F	F
ПОВРШИНА ФИЛТРИРАЊА (cm^2)	780	1450	1450
ПРОТОК (m^3/h)	25	40	80
СТОПА ПРОТОКА ПРИ ЧИШЋЕЊУ (m^3/h)	15	20	20
МАКС. ПРИТИСАК (бар)	10	10	10
МИН. ПРИТИСАК (бар)	2	2	2
Д (mm)	795	935	950
А (mm)	200	260	260
Б (mm)	280	370	370
О (mm)	510	510	510
ТЕЖИНА (kg)	48.0	58.0	60.0

КОД	05-11-400	05-11-600	05-11-402	05-11-602
ОПИС	СУФ 4’’	СУФ 6’’	СУФЕ 4’’	СУФЕ 6’’
ПРИКЉУЧЦИ	F	F	F	F
ПОВРШИНА ФИЛТРИРАЊА (cm^2)	5300	7750	5300	7750
ПРОТОК (m^3/h)	100	160	100	160
СТОПА ПРОТОКА ПРИ ЧИШЋЕЊУ (m^3/h)	26	26	26	26
МАКС. ПРИТИСАК (бар)	10	10	10	10
МИН. ПРИТИСАК (бар)	2	2	2	2
Д (mm)	1935	2345	2280	2680
А (mm)	580	635	580	635
Б (mm)	800	900	800	900
Ц (mm)	300	550	200	450
О (mm)	300	600	200	500
Ш (mm)	500	500	470	470
ТЕЖИНА (kg)	120.0	155.0	165.0	200.0

ТФ: Женски БСП са навојем Ф: прирубница, ДИН 2567 ПН10

Ц (mm): Потребна минимална дужина за отварање

Д (mm): Потребна минимална дужина за отварање

Све тежине се односе на моделе са прирубницом.

СУФВ: СУФ Вертикалан

СУФ: СУФ Хоризонталан

СУФЕ: СУФ Електричан

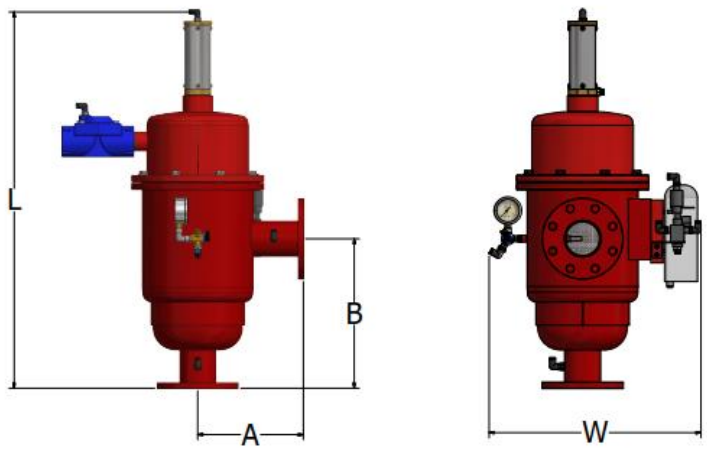

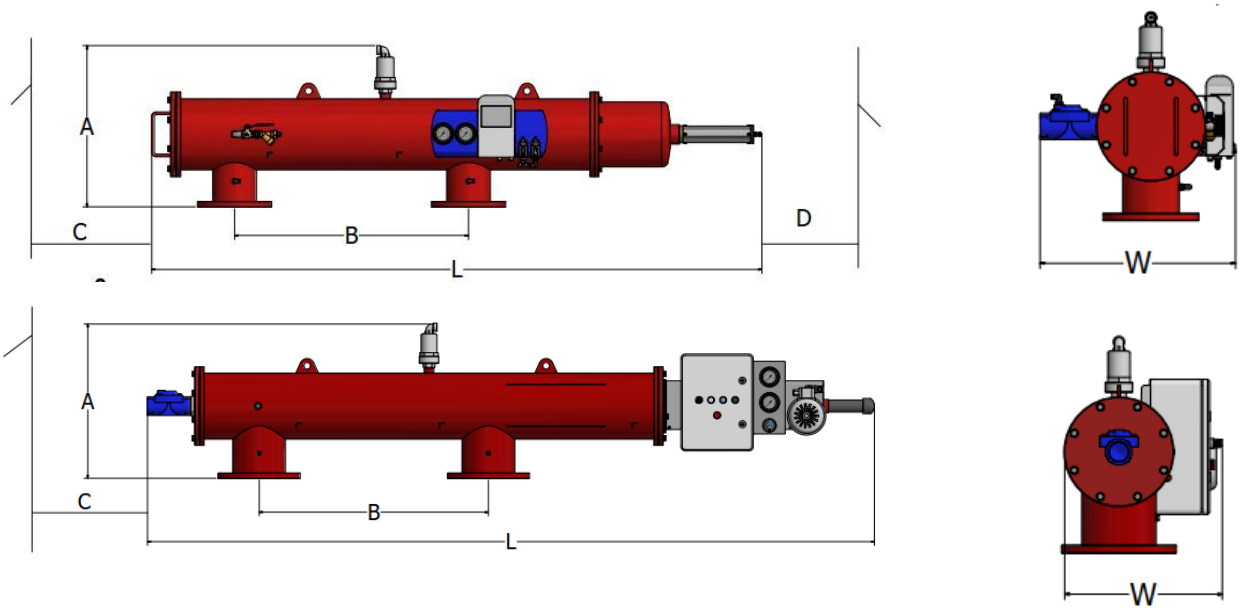

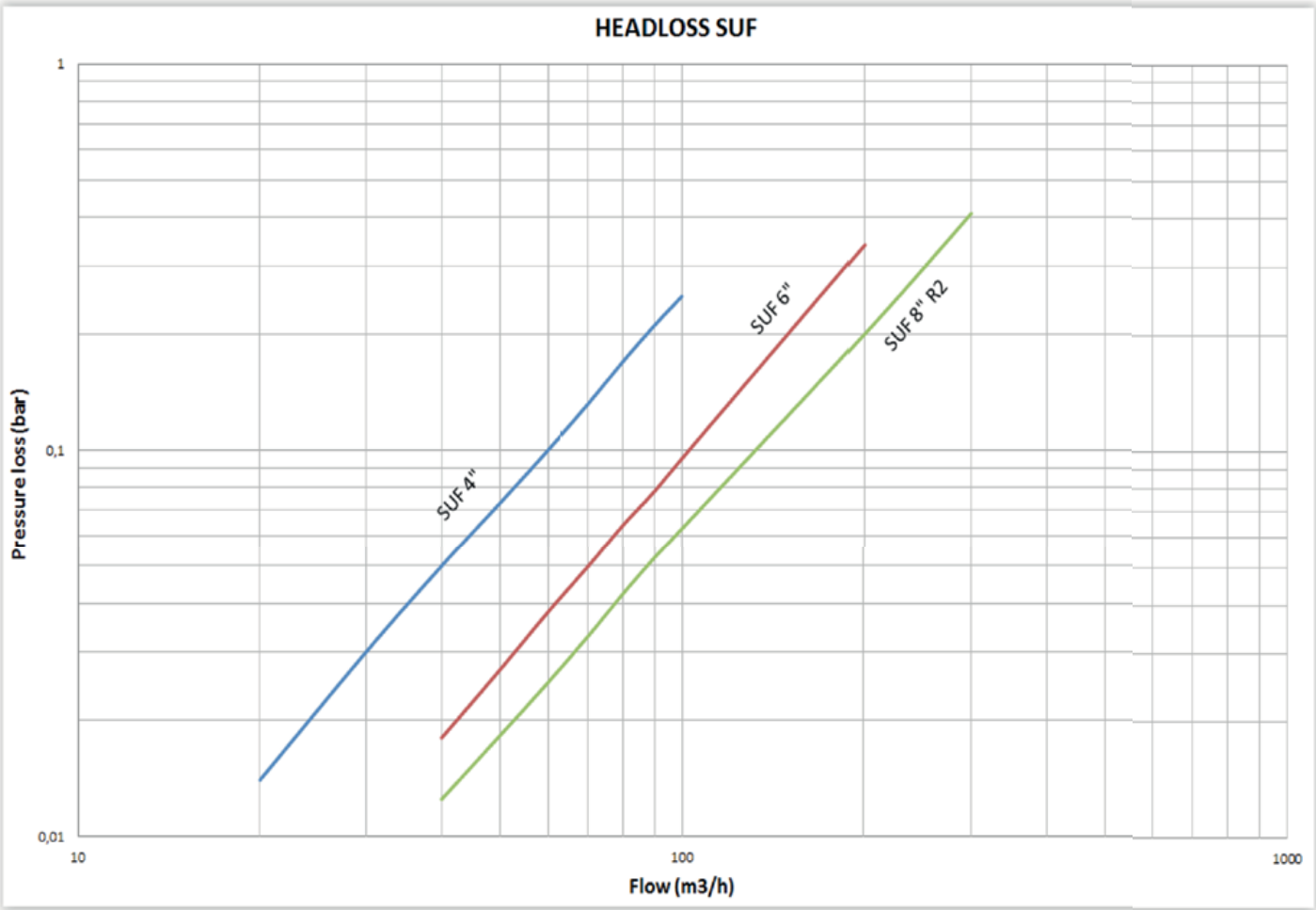
HEADLOSS SUF
Pressure loss (bar)
1
0,1
0,01
10
100
1000
Flow (m3/h)
SUF 4"
SUF 6"
SUF 8" R2

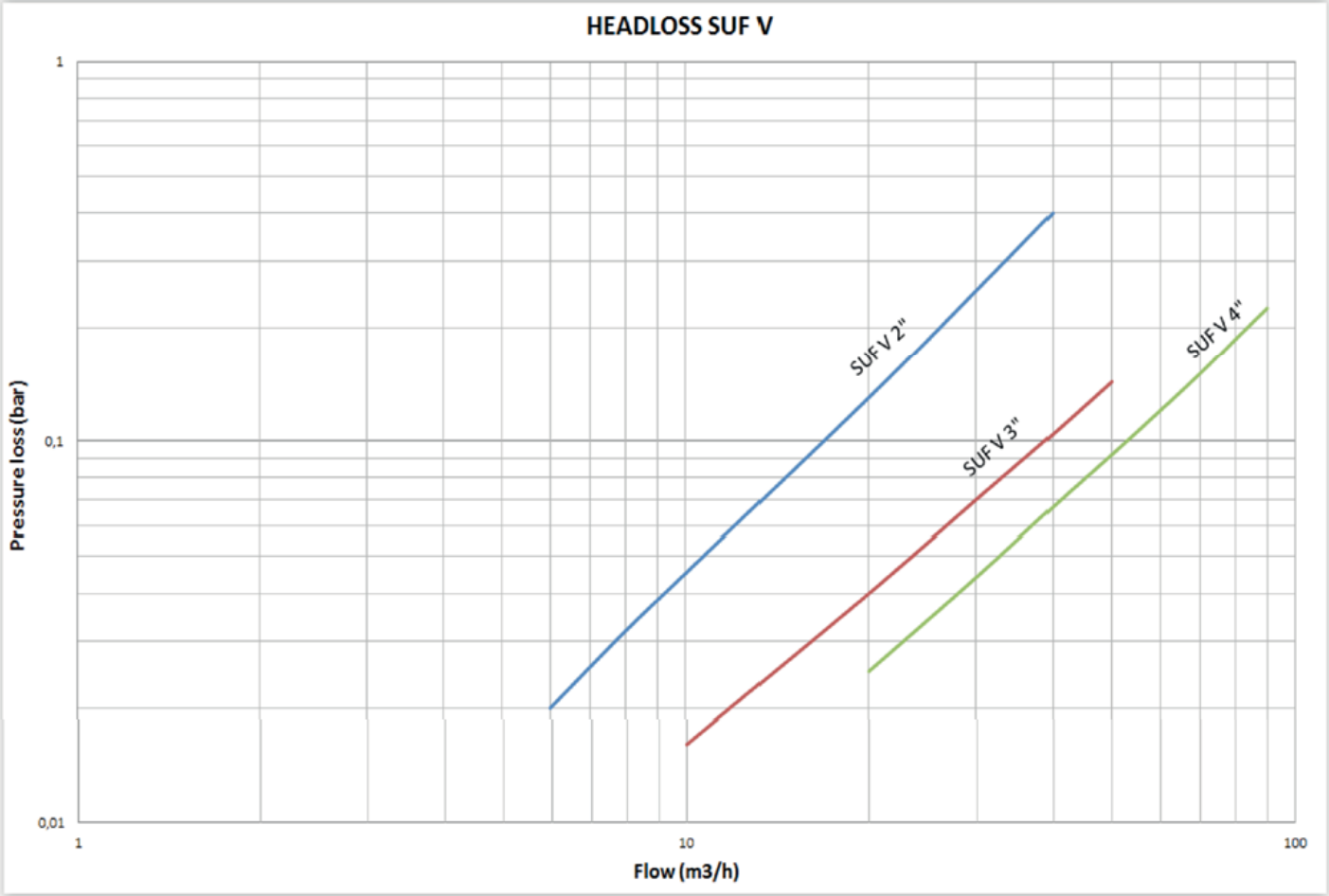
HEADLOSS SUF V
Pressure loss (bar)
1
0,1
0,01
1
10
100
Flow (m3/h)
SUF V 2"
SUF V 3"
SUF V 4"

Листа делова 05-11-201

СТАВКА	КОЛ.	БРОЈ ДЕЛА	НАЗИВ
1	1	02-00-813	Кућиште филтера SUFV 2’’
2	15	02-10-140	Вијак са равном главом 3.5x13 поцинкован
3	1	02-03-079	Уложак са фином решетком SUFV 2" 130 Мрежица - 120 микрона
4	6	02-03-165	Носач Ф50.8x19
5	6	02-10-124	Имбус вијак са цилиндричном главом поцинкован 304 M8x16 ISO 4762
6	1	02-03-164	Усисна млазница 19x78 SUF - SUFV
7	6	02-10-359	Навртка М8 ДИН 934 поцинкована
8	1	00-03-302	Осовина ротације Ф11 поцинкована
9	1	02-01-300	Пластична дијафрагма коморе ротора SUF
10	8	02-10-194	Вијак за урезивање са пан главом ДИН7981 3.5X13
11	1	00-02-026	Цев d.50.8X1.5 поцинкована 304
12	1	02-03-734-01-012	Пластични поклопац крила SUF
13	7	02-10-375	Завртањ М8x25 ДИН 933 поцинкован
14	1	02-02-078	О-прстен d. 220 x 4 mm
15	1	02-02-077	О-прстен d.255 x 7
16	3	02-05-022	Бравица конектора Ф8 x 1/8'' ТМ
17	1	02-01-202	Хидраулични цилиндар комплетан SUFV 2''- 3''- 4''
18	1	02-01-212	Комора ротора SUFV 2", 3", 4"
19	8	02-10-250	Подлошка М12 ДИН 125
20	8	02-10-131	Завртањ поцинковани М12Х35 (ДИН 933)
21	1	06-02-007	Глицерински манометар 0-16 бара поцинкован
22	1	02-05-027	Колено ¼ ’’ F-F
23	1	02-07-125	Тространи вентил ¼ ’’
24	1	02-05-010	Цевни прикључак 1/4’’ x 1/8’’
25	1	02-07-056	Елемент електроде филтера 1/4”
26	2	02-07-000	Електромагнетни вентил 1/8''-24V AC
27	7	02-05-008	Бравица колена Ф8 x 1/8’’
28	1	02-08-020	Основа за носач контролера SUFV
29	8	02-10-157	Завртањ М5 x 12
30	8	02-10-331	Навртка М5
31	4	02-10-194	Вијак за урезивање са пан главом ДИН7981 3.5X13
32	1	02-07-203	Контролер F1-10 (AC) са 2 станице и ДП
33	3	02-05-020	Бравица колена Ф8 x 1/4'' ТМ
34	1	02-04-166	Хидраулични вентил 1½" BSP

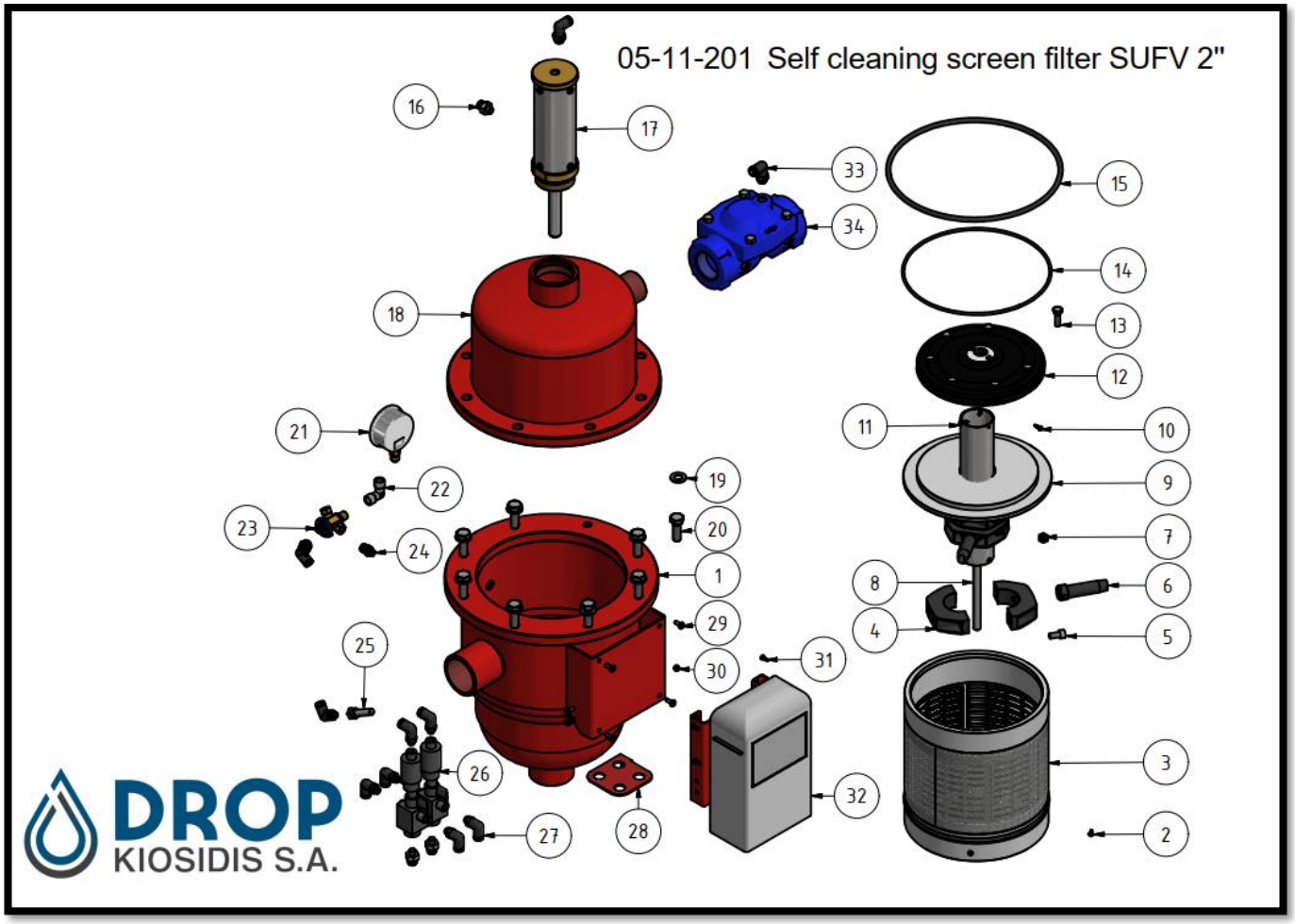
05-11-201 Self cleaning screen filter SUFV 2"
16
17
33
34
15
14
13
12
18
21
11
10
9
22
19
23
20
7
24
1
8
6
29
4
5
25
30
31
3
26
32
28
27
2
DROP
KIOSIDIS S.A.

Листа делова 05-11-301

СТАВКА	КОЛ.	БРОЈ ДЕЛА	НАЗИВ
1	1	02-00-814	Кућиште филтера SUFV 3’’
2	3	02-10-140	Вијак са равном главом 3.5x13 поцинкован
3	1	02-03-080	Уложак са фином решетком SUFV 3", 4’’ 130 мрежица - 120 микрона
4	6	02-03-165	Носач Ф50.8x19
5	6	02-10-124	Имбус вијак са цилиндричном главом поцинкован 304 M8x16 ISO 4762
6	3	02-03-164	Усисна млазница 19x78 SUF - SUFV
7	6	02-10-359	Навртка М8 ДИН 934 поцинкована
8	1	00-03-302	Осовина ротације Ф11 поцинкована
9	1	00-02-026	Цев нерђајући челик 304
10	12	02-10-140	Вијак са равном главом 3.5x13 поцинкован
11	1	02-03-734-01	Пластични поклопац крила SUF
12	7	02-10-375	Завртањ М8x25 ДИН 933 поцинкован
13	1	02-02-078	О-прстен NBR d.22 x 4
14	1	02-02-077	О-прстен d.255 x 7
15	3	02-05-022	Бравица конектора Ф8 x 1/8'' ТМ
16	1	02-01-202	Хидраулични цилиндар комплетан SUFV 2''- 3''- 4''
17	1	02-01-212	Комора ротора SUFV 2", 3", 4"
18	8	02-10-250	Подлошка М12 ДИН 125
19	8	02-10-131	Завртањ поцинковани М12Х35 (ДИН 933)
20	1	06-02-007	Глицерински манометар 0-16 бара поцинкован
21	1	02-05-027	Колено ¼ ’’ F-F
22	1	02-07-125	Тространи вентил ¼ ’’
23	1	02-05-042	Цевни прикључак 1/4’’
24	1	02-07-056	Елемент електроде филтера 1/4”
25	2	02-07-000	Електромагнетни вентил 1/8''-24V AC
26	7	02-05-008	Бравица колена Ф8 x 1/8’’
27	1	02-08-020	Основа за носач контролера SUFV
28	8	02-10-157	Завртањ М5 x 12
29	8	02-10-331	Навртка М5
30	4	02-10-194	Вијак за урезивање са пан главом ДИН7981 3.5Х13
31	1	02-07-203	Контролер F1-10 (AC) са 2 станице и ДП
32	3	02-05-020	Бравица колена Ф8 x 1/4'' ТМ
33	1	02-04-166	Хидраулични вентил 1½" BSP

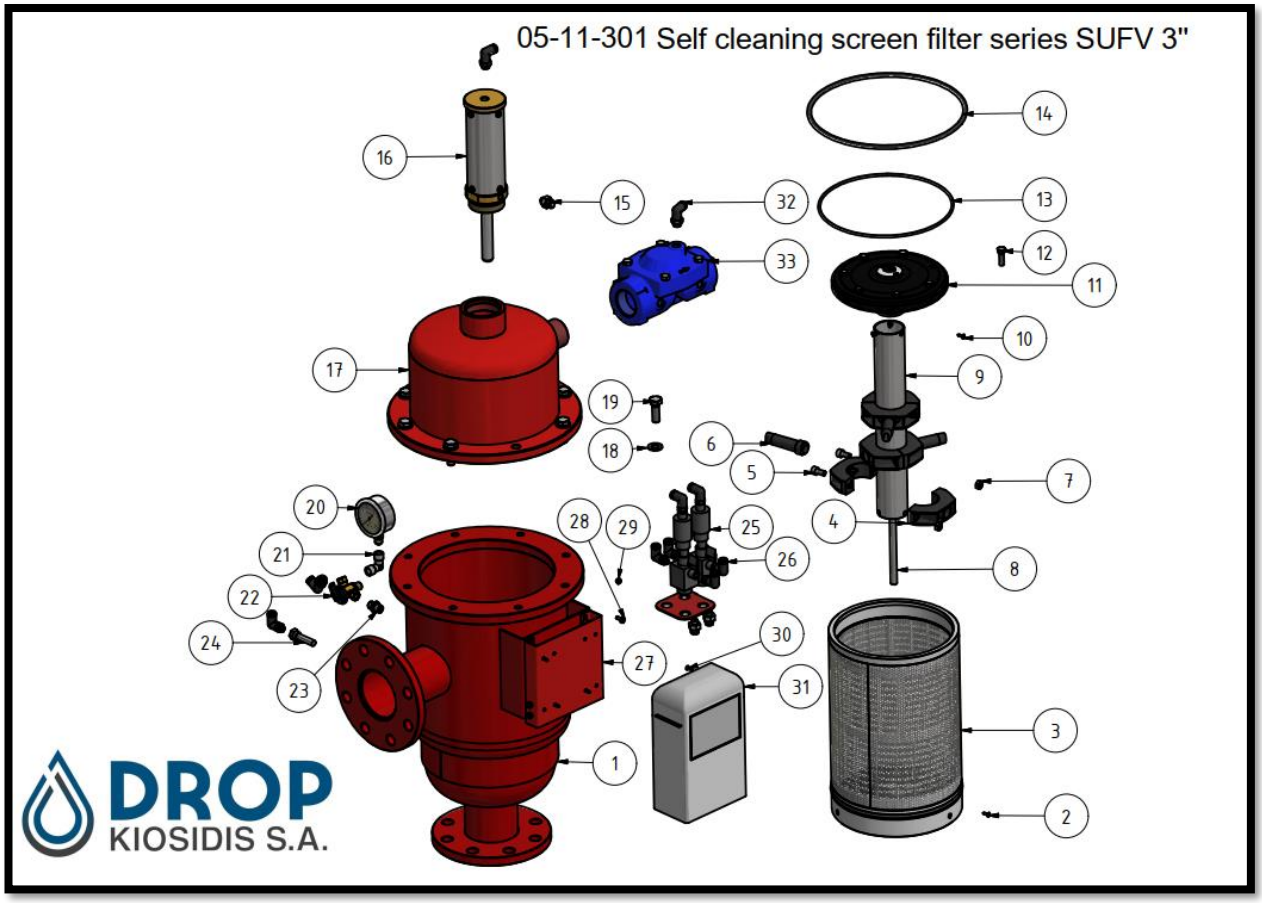
05-11-301 Self cleaning screen filter series SUFV 3"
1
2
3
4
5
6
7
8
9
10
11
12
13
14
15
16
17
18
19
20
21
22
23
24
25
26
27
28
29
30
31
32
33
DROP
KIOSIDIS S.A.

Листа делова 05-11-401

СТАВКА	КОЛ.	БРОЈ ДЕЛА	НАЗИВ
1	1	02-00-815	Кућиште филтера SUFV 4’’
2	3	02-10-140	Вијак са равном главом 3.5x13 поцинкован
3	1	02-03-080	Уложак са фином решетком SUFV 3", 4’’ 130 Мрежица - 120 микрона
4	6	02-03-165	Носач Ф50.8x19
5	6	02-10-124	Имбус вијак са цилиндричном главом поцинкован 304 M8x16 ISO 4762
6	3	02-03-164	Усисна млазница 19x78 SUF - SUFV
7	6	02-10-359	Навртка М8 ДИН 934 поцинкована
8	1	00-03-302	Осовина ротације Ф11 поцинкована
9	1	00-02-026	Цев нерђајући челик 304
10	12	02-10-140	Вијак са равном главом 3.5x13 поцинкован
11	1	02-03-734-01	Пластични поклопац крила SUF
12	7	02-10-375	Завртањ М8x25 ДИН 933 поцинкован
13	1	02-02-078	О-прстен NBR d.22 x 4
14	1	02-02-077	О-прстен d.255 x 7
15	3	02-05-022	Бравица конектора Ф8 x 1/8'' ТМ
16	1	02-01-202	Хидраулични цилиндар комплетан SUFV 2''- 3''- 4''
17	1	02-01-212	Комора ротора SUFV 2", 3", 4"
18	8	02-10-250	Подлошка М12 ДИН 125
19	8	02-10-131	Завртањ поцинковани М12Х35 (ДИН 933)
20	1	06-02-007	Глицерински манометар 0-16 бара поцинкован
21	1	02-05-027	Колено ¼ ’’ F-F
22	1	02-07-125	Тространи вентил ¼ ’’
23	1	02-05-042	Цевни прикључак 1/4’’
24	1	02-07-056	Елемент електроде филтера 1/4”
25	2	02-07-000	Електромагнетни вентил 1/8''-24V AC
26	7	02-05-008	Бравица колена Ф8 x 1/8’’
27	1	02-08-020	Основа за носач контролера SUFV
28	8	02-10-157	Завртањ М5 x 12
29	8	02-10-331	Навртка М5
30	4	02-10-194	Вијак за урезивање са пан главом ДИН7981 3.5Х13
31	1	02-07-203	Контролер F1-10 (AC) са 2 станице и ДП
32	3	02-05-020	Бравица колена Ф8 x 1/4'' ТМ
33	1	02-04-166	Хидраулични вентил 1½'' BSP

05-11-401 Self cleaning screen filter vertical series SUFV 4" F

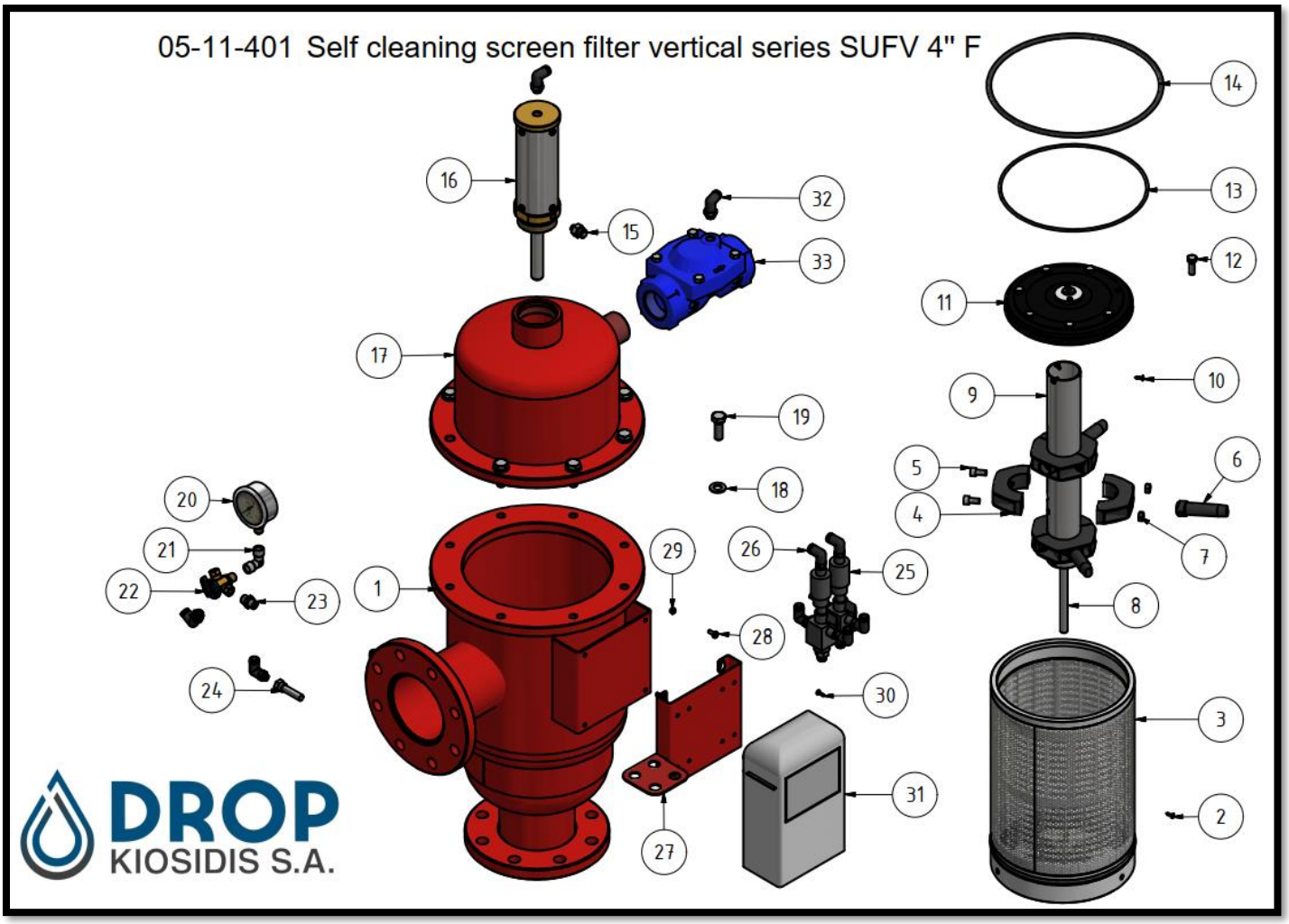

Листа делова 05-11-400

СТАВКА	КОЛ.	БРОЈ ДЕЛА	НАЗИВ
1	1	02-00-816-03	Кућиште филтера SUF 4’’
2	1	02-03-085-2	Груба решетка SUF 4’’ рев 2.
3	1	00-03-315	Масив д.30 нерђајући челик
4	1	02-03-096	Подлошка са 6 ребара SUF 4’’, 6’’, 8’’
5	8	02-10-140	Вијак са равном главом 3.5x13 поцинкован
6	1	02-03-082-02	Уложак са фином решетком SUF 4’’ 100 у рев. 2
7	6	02-01-300	Пластична дијафрагма коморе ротора SUF
8	1	02-02-078	О-прстен d.220x4
9	1	02-02-077	О-прстен d.255x7
10	1	00-03-314	Бронзана осовина d.17
11	1	00-02-026	Цев d.50.8x1.5
12	8	02-10-359	Навртка М8 ДИН 934 поцинкована
13	8	02-03-165	Носач d.50.8x19
14	8	02-10-124	Имбус вијак са цилиндричном главом поцинкован 304 М8x16 ISO 4762
15	4	02-03-164	Усисна млазница 19x78 SUF-SUFV
16	6	02-10-194	Вијак за урезивање са пан главом ДИН 7981 3.5x13
17	1	02-03-734-01	Ротирајућа турбина SUF (склоп)
18	1	02-01-304	Хидраулични цилиндар комплетан SUF 4’’, 6’’
19	1	02-01-314	Комора ротора SUF 4’’, 6’’, 8’’
20	16	02-10-382	Завртањ са шестоугаоном главом М12x55 ДИН 931-1
21	16	02-10-250	Подлошка М12 ДИН 125
22	16	02-10-306	Навртка поцинкована М12 ДИН934
23	1	02-02-059	Заптивач 8’’ DN200
24	1	02-01-070	Поклопац за филтер SUF 4’’, 6’’, 8’’
25	2	02-07-056	Елемент електроде филтера ¼ ’’
26	8	02-05-008	Бравица колена d.8x 1/8’’ ТМ
27	1	02-05-226	ПП Бравица колена 3/4'' X 3/4'' мушка са навојем
28	1	02-04-001	Кугласти вентил 3/4 ’’ женски са навојм
29	1	06-07-002	Пластични равни филтер са малом решетком ¾’’ 120 мрежица
30	4	02-10-331	Навртка М5
31	4	02-10-195	Попречно удубљени вијак са сочивастом главом-нерђајући челик М5x10 ДИН 7985
32	2	06-02-016	Глицерински манометар 0-16 мониран на панел
33	1	00-01-207	Основа за носач контролера SUF
34	1	02-05-014	Бравица Т-рачве д. 8x 1/8’’ ТМ
35	1	02-05-211	Колено 1/8’’ М-1/8’’ F
36	1	02-05-192	Редукциона утичница М5x 1/8’’
37	1	02-05-193	Редукциона утичница М5 x 1/8’’ М-F
38	1	02-07-203	Контролер F1-10 (АС) 2 станице и ДП
39	1	02-04-102	Двострани хидраулични вентил Tecnidro 2’’ ТМ-ТМ BSSP
40	1	02-05-020	Бравица колена d.8x ¼ ’’ ТМ

05-11-400 Self cleaning screen filter series SUF 4" parallel

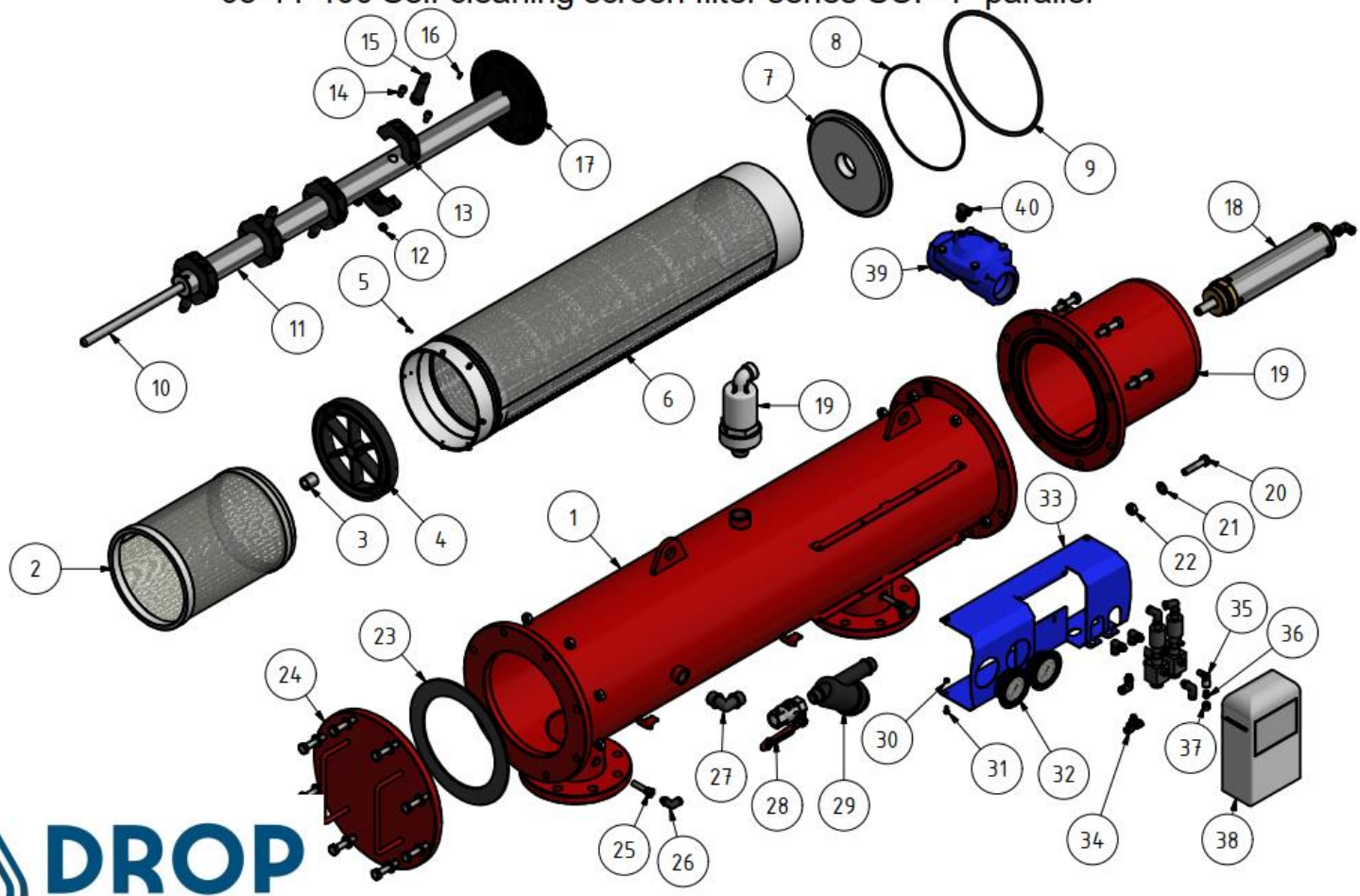

DROP
KIOSIDIS S.A.

Листа делова 05-11-402

СТАВКА	КОЛ.	БРОЈ ДЕЛА	НАЗИВ
1	2	02-02-086	О-прстен ДИН 3771-240mmx8mm N-NBR 70
2	1	02-08-021	Основа система за чишћење SUFE
3	1	02-03-082	Уложак са фином решетком SUF 4''
4	1	02-03-085	Груба решетка SUF 4"
5	1	02-02-528	Заптивни диск SUFE 4"-8"
6	3	02-02-529	Одстојник SUFE 4"-8"
7	1	02-04-102	Двострани хидраулични вентил Tecnidro 2" TM-TM BSP
8	1	02-05-153	Цевни прикључак 2" поцинкован
9	1	02-07-249	Мотор 0.37 KW 4p 230V 50Hz B5 71B
10	1	02-07-230	Пужни зупчаник и=30 40 71B5
11	1	02-01-427	Лежајеви SUFE
12	2	02-02-071	Брисач вратила тип А 18mm x 26mm x 4.5mm
13	1	02-02-072	О-прстен 52mm x 3.5mm ДИН 3771-N-NBR 70
14	1	02-01-409	Навртка за погонску осовину SUFE
15	1	02-01-408	Жљеб навртке SUFE
16	2	02-01-422	Сигурносни прстен за навртку SUF E ДИН 471 - 40x1,75
17	2	02-08-041	Ослонац за прекидач XCKP2118g11 (SUF E)
18	1	02-07-248	Кардански зглоб Н ДИН 808 тип 05HD
19	1	02-01-415	Осовина погона SUFE 18mmX4mm
20	1	02-01-414	Четвртасти кључ SUFE 6mmx6mm
21	2	02-01-425	Крајњи одстојник SUFE
22	1	02-01-426	Крајњи сигнални диск SUFE
23	8	02-03-165	Носач Ф50.8x19
24	4	02-03-164	Усисна млазница 19x78 SUF - SUFV
25	4	02-10-111	Шестоугаони сет вијака од нерђајућег челика ДИН 913 - M6 x 6
26	2	02-07-255	Гранични прекидач XCKP2118G11 (SUF E)
27	1	02-01-429-2	Поклопац SUF E
28	1	02-01-430-2	Поклопац за основу система за чишћење SUF E (r.2)
29	1	00-01-048-2	Чаура SUF E за механизам за чишћење
30	1	02-08-022-01	Поклопац SUFE v.2
31	1	05-20-002	Испусни вентил 1''
32	16	02-10-131	Завртањ поцинковани M12X35 (ДИН 933)
33	19	02-10-250	Подлошка ДИН 125 M12
34	1	02-07-112	Контролна табла SUFE plc Logo 24V DC
35	1	06-02-006	Диференцијал манометра (A20DP-K-15 1/8") 0-1 бар
36	1	02-07-000	Електромагнетни вентил 1/8" 24VAC
37	4	02-10-202	Подлошка поцинкована M8 ДИН125
38	8	02-10-167	Завртањ M6x20 ДИН 933
39	8	02-10-209	Навртка самозакључавајућа M6 ДИН 985
40	8	02-10-201	Подлошка M6 DON125
41	4	02-10-341	Имбус вијак са цилиндричном главом ДИН912 M6 X 16 нерђајући челик
42	4	02-10-168	Завртањ поцинковани M8 x 20 ДИН 933
43	1	02-00-816	Кућиште филтера SUF 4"
44	1	06-07-002	Пластични равни филтер са малом решетком 3/4'' 120 мрежица
45	1	02-05-829	Редукциона утичница 3/4'' TF - ½'' TF (PE)
46	1	02-05-226	Колено са ПП бравицом 3/4'' X 3/4'' мушко са навојем
47	1	02-04-001	Кугласти вентил 3/4'' женски са навојем
48	3	02-10-143	ЗАВРТАЊ M12X25 нерђајући челик ДИН933

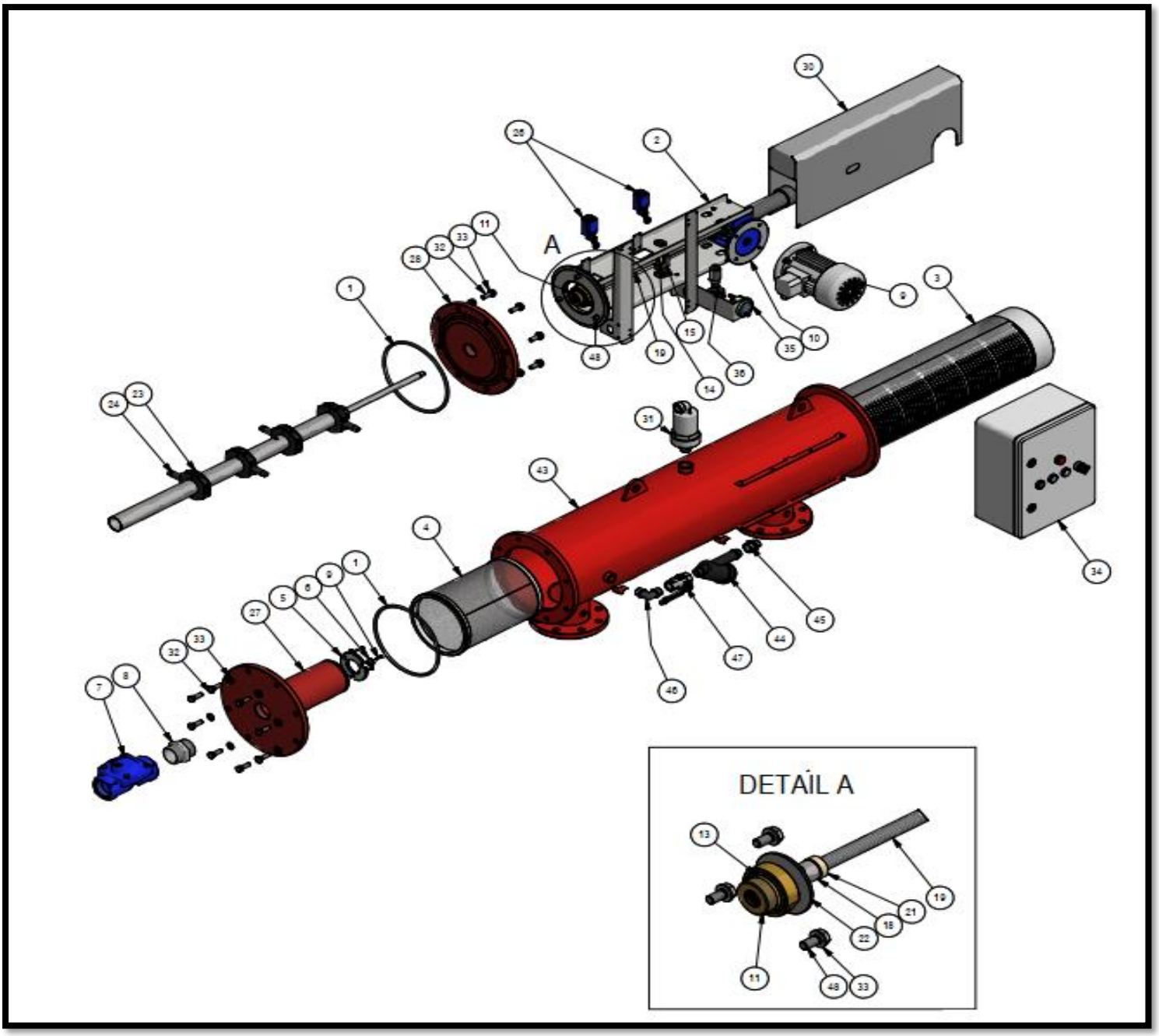
A
DETAİL A