Сетчатые фильтры серии SY

СФЕРЫ ПРИМЕНЕНИЯ: сельскохозяйственные работы, промышленные работы

НАЗНАЧЕНИЕ: сетчатые фильтры серии SY используются для защиты оборудования сети орошения, такого как насосы, клапаны и т.д. от износа и засорения из-за крупнокалиберных отложений. Все фильтры по давлению относятся к категории PN16, подходят для широкого спектра значений расхода воды.

УСТАНОВКА: фильтр устанавливается по стрелке направления потока на корпусе фильтра.

ПРИНЦИП РАБОТЫ: вода входит во вход, проходит через картридж, фильтруется и выходит из выхода.

ОБСЛУЖИВАНИЕ: фильтр чистится вручную, со снятием крышки и извлечением картриджа. Очистка картриджа необходимо выполнять каждый раз, когда перепад давления на 0,5 бар больше, чем при чистом картридже.

Материалы

КОРПУС: сталь S235JR (по запросу нержавеющая сталь AISI 304 и 316).

КАРТРИДЖ: u-PVC (DIN8061-8062)/ сетка из нержавеющей стали (AISI 304)/ перфорированная нержавеющая сталь (для моделей 6’’ и крупнее).

ПРОКЛАДКИ: СКЭПТ

ОБРАБОТКА ПОВЕРХНОСТИ: химическая очистка (травление, фосфатирование) и окраска в электростатическом поле полиэфирной порошковой краской (доступно эпоксидное покрытие для контакта с питьевой водой).

КОД	05-12-200	05-12-300	05-12-400	05-12-500
ОПИСАНИЕ	SY 2'' ø 4 мм	SY 3'' ø 4 мм	SY 4'' ø 4 мм	SY 5'' ø 4 мм
СОЕДИНЕНИЯ	TM, F, G	F, G	F, G	F, G
ПЛОЩАДЬ ФИЛЬТРАЦИИ (см^2)	410	620	820	1310
НОМИНАЛЬНЫЙ РАСХОД (м^3/ч)	25	45	80	110
МАКС. ДАВЛЕНИЕ (бар)	16	16	16	16
В (мм)	370	400	455	570
Д (мм)	300	360	390	510
Ш (мм)	180	200	220	250
МАССА (кг)	14,0	17,5	21,0	32,5

КОД	05-12-600	05-12-800	05-12-110	05-12-120
ОПИСАНИЕ	SY 6'' ø 4 мм	SY 8'' ø 4 мм	SY 10'' ø 4 мм	SY 12'' ø 4 мм
СОЕДИНЕНИЯ	F, G	F, G	F, G	F, G
ПЛОЩАДЬ ФИЛЬТРАЦИИ (см^2)	1700	2300	4230	5190
НОМИНАЛЬНЫЙ РАСХОД (м^3/ч)	160	300	600	850
МАКС. ДАВЛЕНИЕ (бар)	16	16	16	16
В (мм)	570	740	945	1065
Д (мм)	590	745	1050	1230
Ш (мм)	300	445	615	615
МАССА (кг)	48,0	112,0	240,0	270,0

TM: с наружной резьбой стандарта BSP, TF: с внутренней резьбой стандарта BSP

F: фланцевое, DIN 2576 PN 10/16 и DIN2633 PN16,

G: пазовое по запросу

Другие размеры доступны по запросу

Варианты размеров отверстий в картридже: ø 1 мм, ø 1,5 мм, ø 2 мм, ø 4 мм

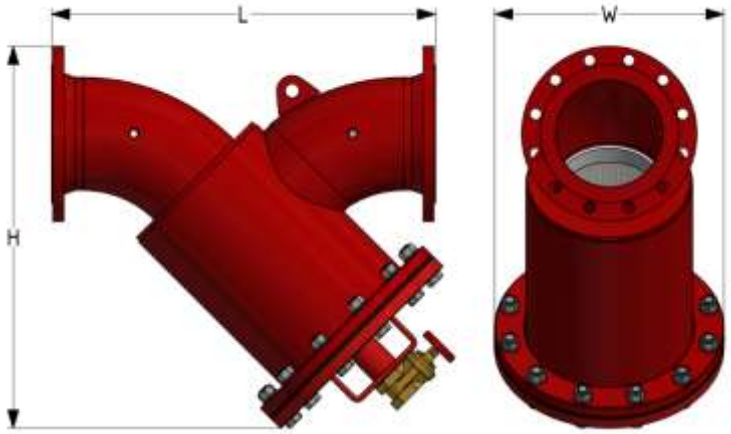

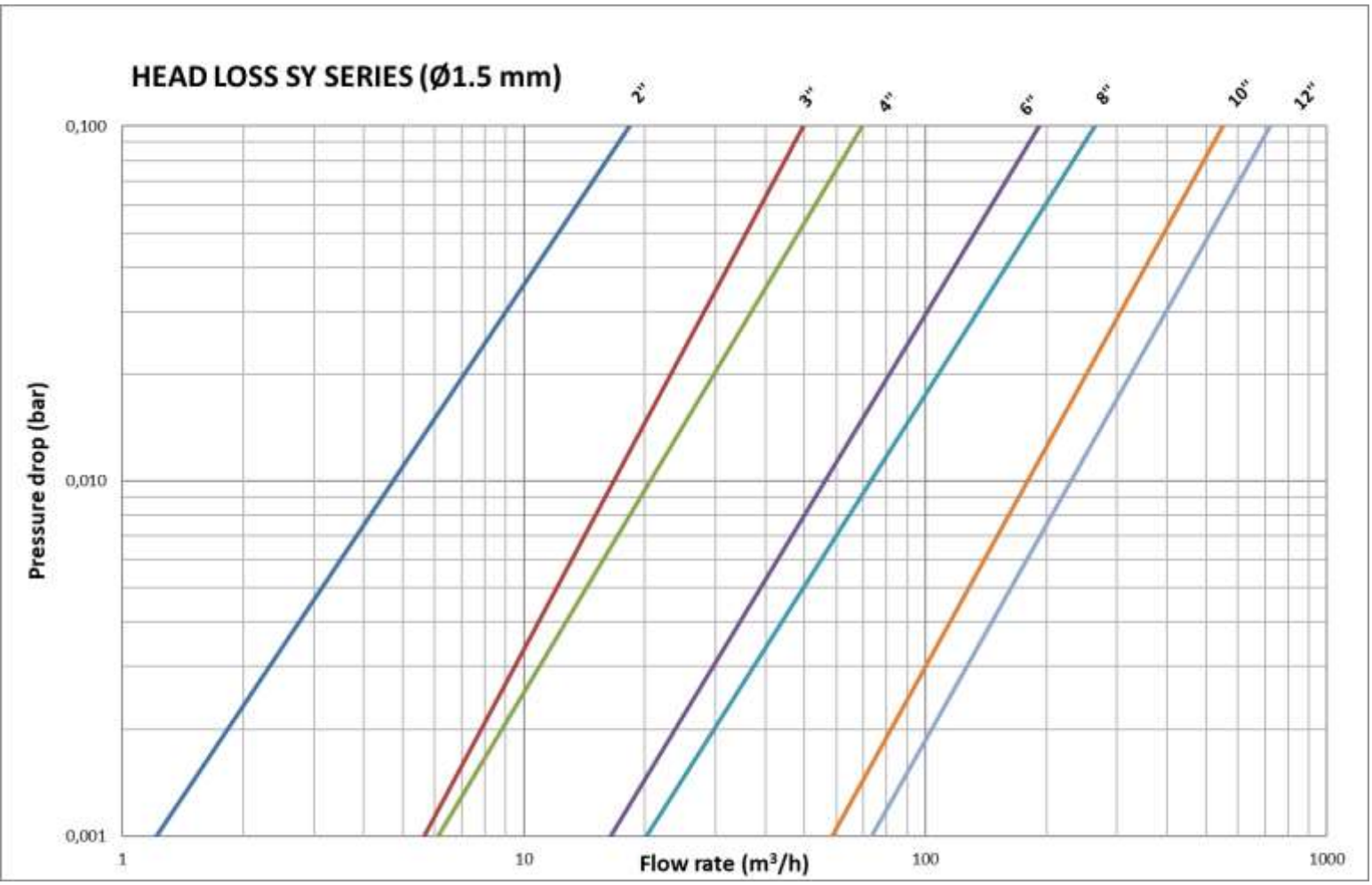

HEAD LOSS SY SERIES (Ø1.5mm)	ПОТЕРЯ НАПОРА СЕРИЯ SY (Ø1,5 мм)
Pressure drop (bar)	Перепад давления (бар)

Перечень компонентов 05-12-200

ПОЗ.	Кол-во	НОМЕР КОМПОНЕНТА	НАЗВАНИЕ
1	1	02-00-822	Корпус фильтра SY 2’’ F
2	4	02-10-148	Болт M12x75, оцинкованный
3	4	02-10-250	Шайба M 12 DIN 125, оцинкованная
4	4	02-10-306	Гайка M12 DIN934, оцинкованный
5	1	02-02-006	Внутреннее уплотнение для SY, S, O 3’’, SY, K 2’’, 2 ½ ’’, 3’’
6	1	02-03-204-00-004	Картридж фильтра SY 2’’, ø 4 мм нержавеющая сталь
7	1	02-02-007	Уплотнение крышки для K 2’’, 3’’, S, SY 2’’- 4’’
8	1	02-01-077	Крышка для фильтра SY 2’’, 3’’, 4’’
9	1	02-04-002	Шаровой кран 1’’ F-F
10	2	02-05-350	Резьбовая заглушка T9 1/4'' DIN EN 10242

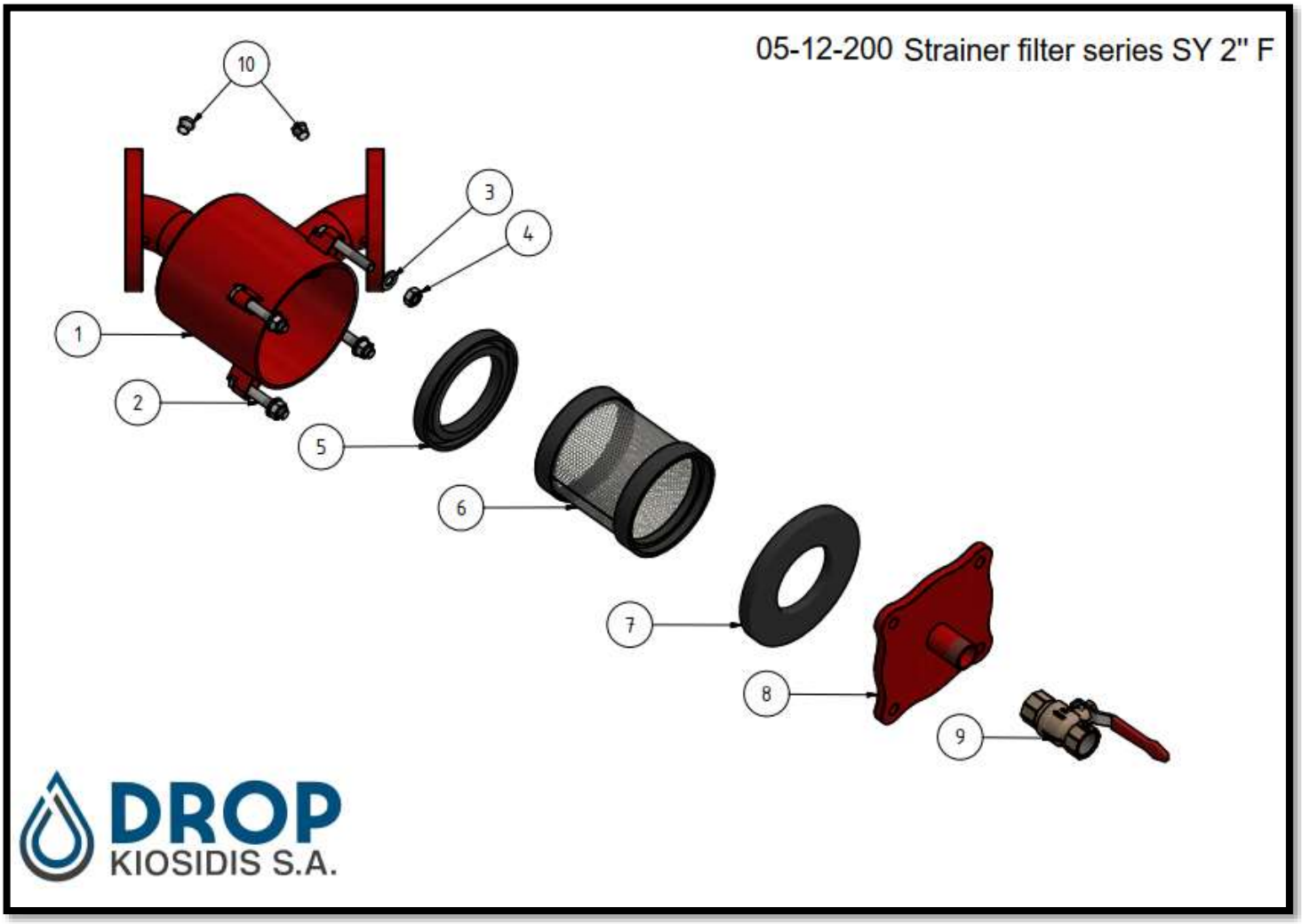

*05-12-200 Сетчатый фильтр серии SY 2’’ F

Перечень компонентов 05-12-300

ПОЗ.	Кол-во	НОМЕР КОМПОНЕНТА	НАЗВАНИЕ
1	1	02-00-830	Корпус фильтра SY 3’’ F
2	4	02-10-148	Болт M12x75, оцинкованный
3	4	02-10-250	Шайба M 12 DIN 125, оцинкованная
4	4	02-10-306	Гайка M12 DIN934, оцинкованный
5	1	02-02-006	Внутреннее уплотнение для SY, S, O, K 2’’, 2 ½ ‘’, 3’’
6	1	02-03-208-00-004	Картридж фильтра SY 3’’, ø 4 мм нержавеющая сталь
7	1	02-02-007	Уплотнение крышки для K 2’’, 3’’, S, SY 2’’- 4’’
8	1	02-01-077	Крышка для фильтра SY 2’’, 3’’, 4’’
9	1	02-04-002	Шаровой кран 1’’ F-F
10	2	02-05-350	Резьбовая заглушка T9 1/4'' DIN EN 10242

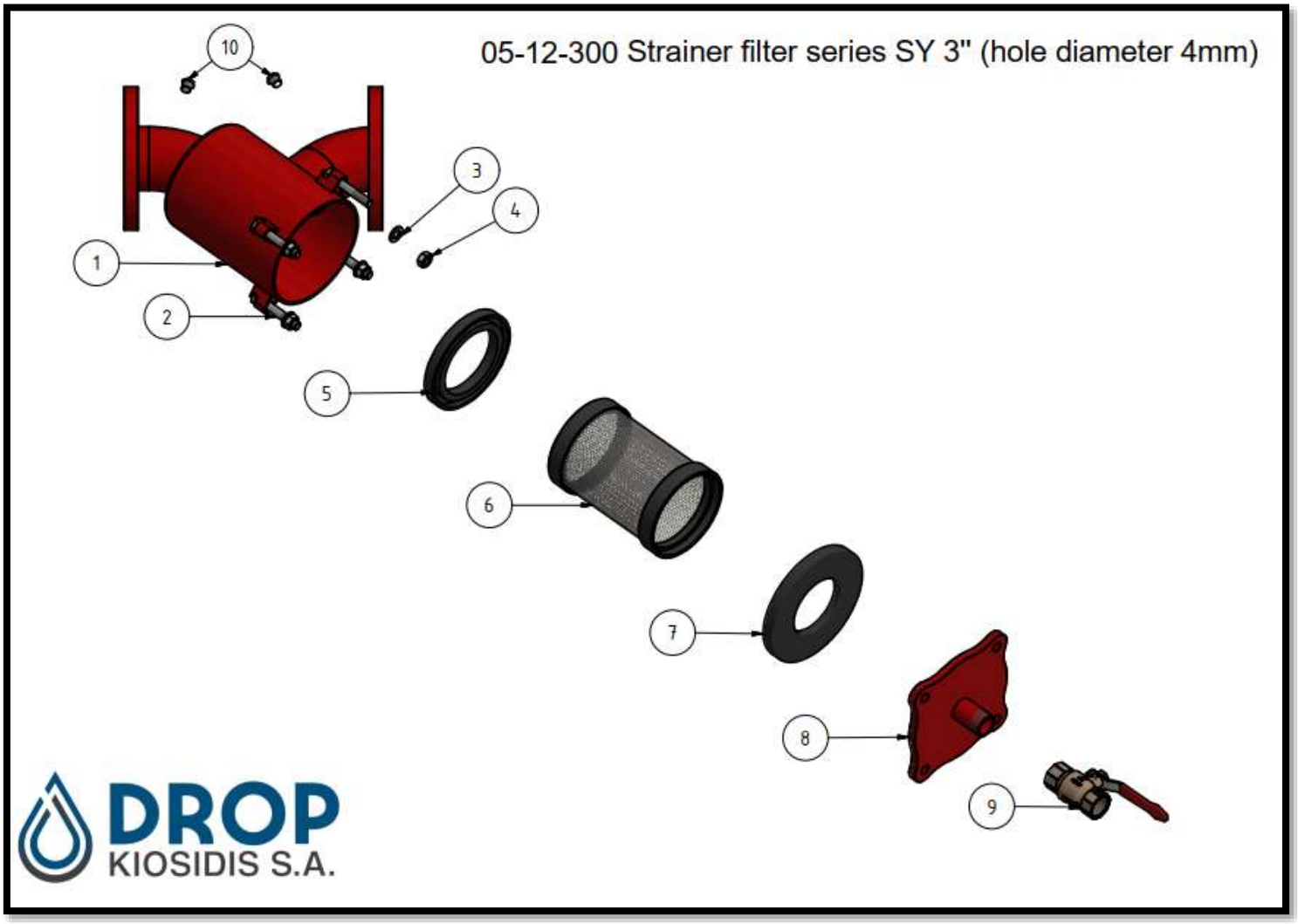

*05-12-300 Сетчатый фильтр серии SY 3’’ (диаметр отверстий 4 мм)

Перечень компонентов 05-12-400

ПОЗ.	Кол-во	НОМЕР КОМПОНЕНТА	НАЗВАНИЕ
1	1	02-00-823	Корпус фильтра SY 4’’ F
2	4	02-10-148	Болт M12x75, оцинкованный
3	4	02-10-250	Шайба M 12 DIN 125, оцинкованная
4	4	02-10-306	Гайка M12 DIN934, оцинкованный
5	1	02-02-006	Внутреннее уплотнение для SY, S, O, K 2’’, 2 ½ ‘’, 3’’, 4’’
6	1	02-03-212-00-004	Картридж фильтра SY 4’’, ø 4 мм нержавеющая сталь
7	1	02-02-007	Уплотнение крышки для K 2’’, 3’’, S, SY 2’’- 4’’
8	1	02-01-077	Крышка для фильтра SY 2’’, 3’’, 4’’
9	1	02-04-002	Шаровой кран 1’’ F-F
10	2	02-05-350	Резьбовая заглушка T9 1/4'' DIN EN 10242

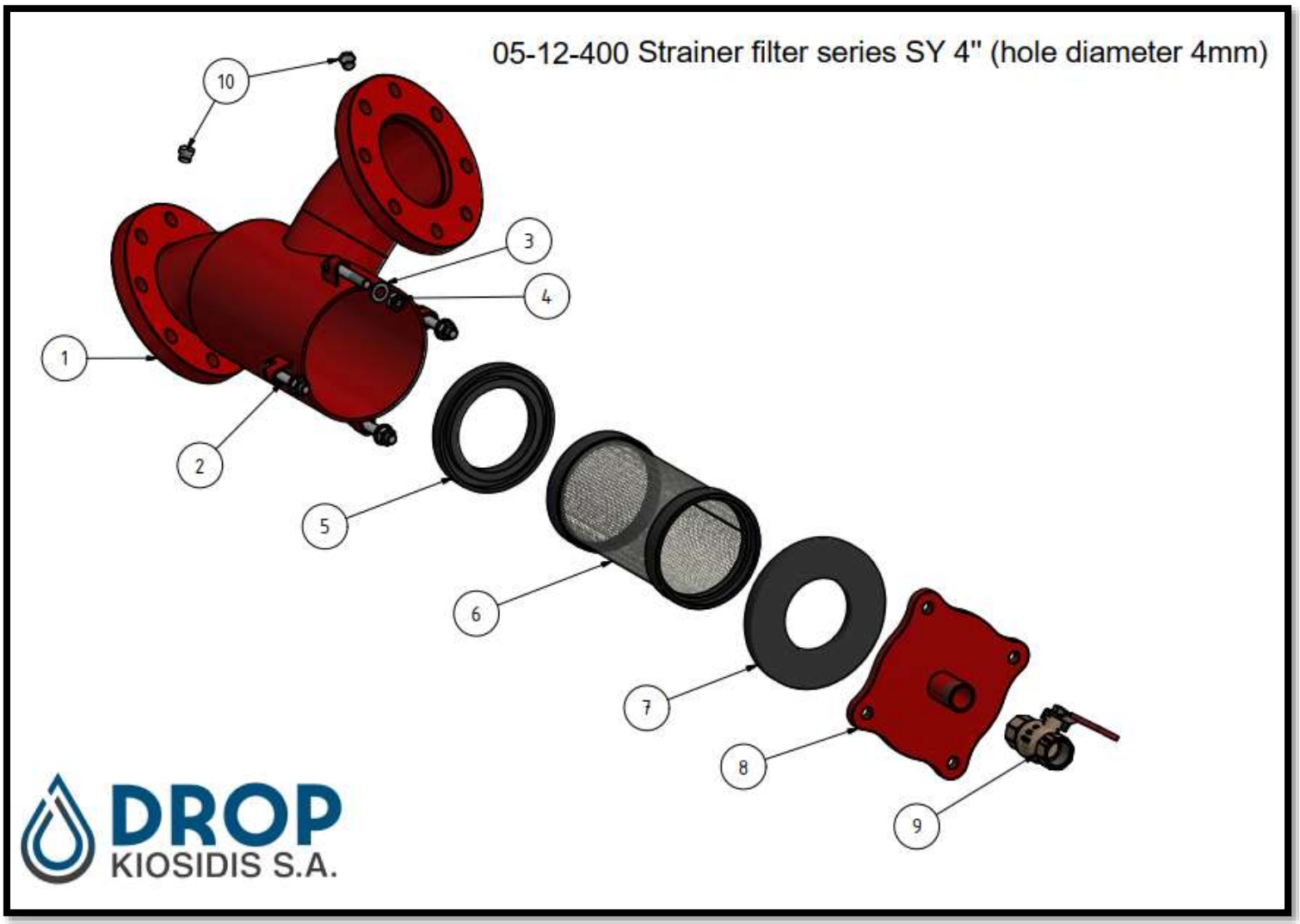

*05-12-400 Сетчатый фильтр серии SY 4‘’ (диаметр отверстий 4 мм)

Перечень компонентов 05-12-500

ПОЗ.	Кол-во	НОМЕР КОМПОНЕНТА	НАЗВАНИЕ
1	1	02-00-844-03-000	Корпус фильтра SY 5’’ F
2	4	02-10-148	Болт M12x75, оцинкованный
3	4	02-10-250	Шайба M 12 DIN 125, оцинкованная
4	4	02-10-306	Гайка M12 DIN934, оцинкованный
5	1	02-02-009	Внутреннее уплотнение для O,K 4'' и RBR, C-3'' двойной super, C-4'' двойной, SY 5’’
6	1	02-03-216-00-004	Картридж фильтра SY 5’’, ø 4 мм нержавеющая сталь
7	1	02-02-008	Уплотнение крышки для O,K 4'', C-3'' двойной super, C-4'' двойной, SY 5’’
8	1	02-01-086	Крышка для фильтра SY 5’’
9	1	02-04-002	Шаровой кран 1’’ F-F
10	2	02-05-350	Резьбовая заглушка T9 1/4'' DIN EN 10242

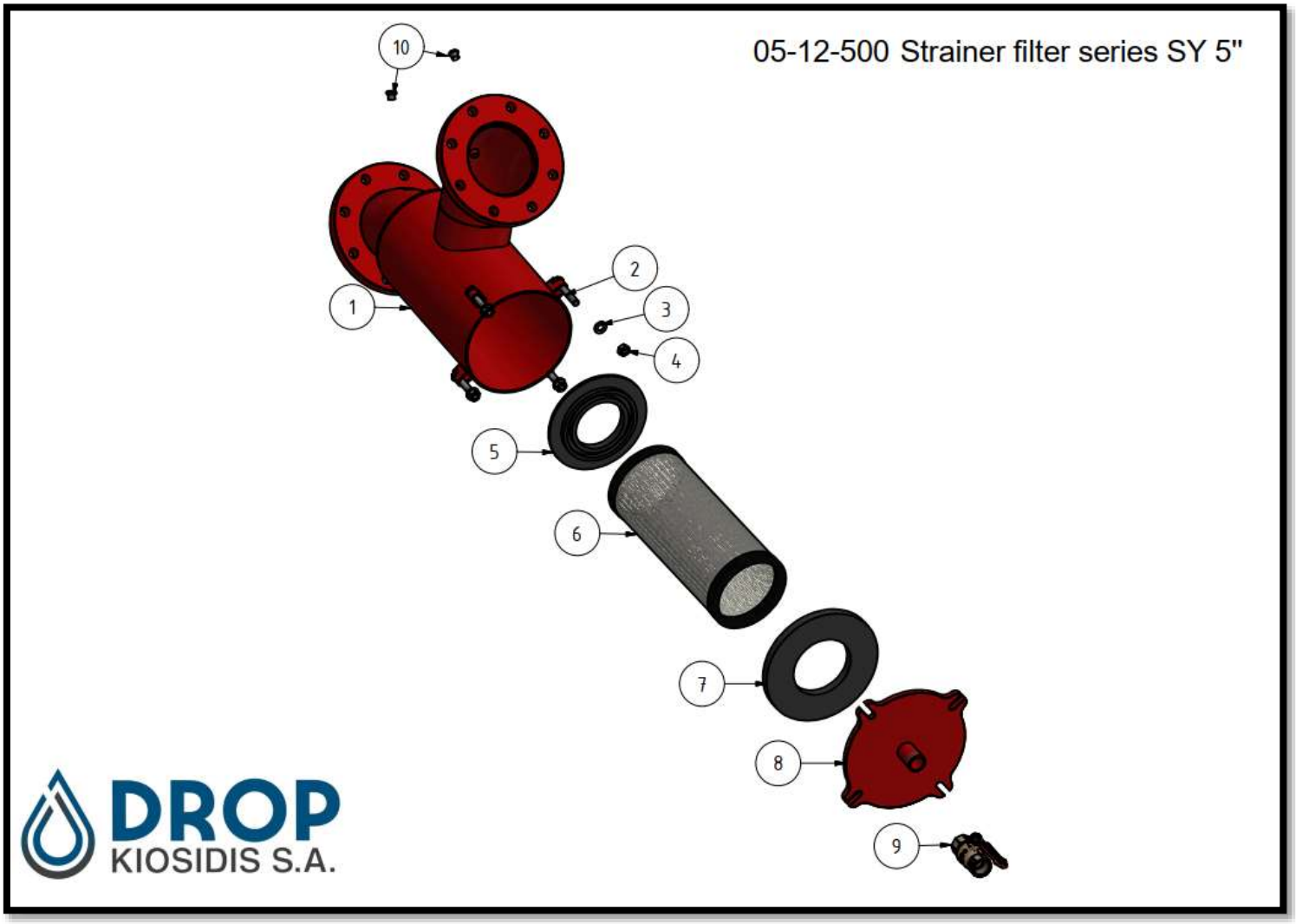

*05-12-500 Сетчатый фильтр серии SY 5’’ (диаметр отверстий 4 мм)

Перечень компонентов 05-12-600

ПОЗ.	Кол-во	НОМЕР КОМПОНЕНТА	НАЗВАНИЕ
1	1	02-00-824	Корпус фильтра SY 6’’ F
2	4	02-10-114	Болт M16x100, оцинкованный
3	4	02-10-200	Шайба M 16, оцинкованная
4	4	02-10-303	Гайка M16, оцинкованная
5	1	02-02-020	Внутреннее уплотнение для O, K 5’’, 6’’ RBR, S, SY 5’’, 6’’
6	1	02-03-220-00-004	Картридж фильтра SY 6’’, ø 4 мм нержавеющая сталь
7	1	02-02-019	Уплотнение крышки для O, K 5’’, 6’’ RBR, S, C, SY 5’’, 6’’
8	1	02-01-078	Крышка для фильтра SY 6’’
9	1	02-04-021	Шаровой кран 2’’ F-F
10	2	02-05-350	Резьбовая заглушка T9 1/4'' DIN EN 10242

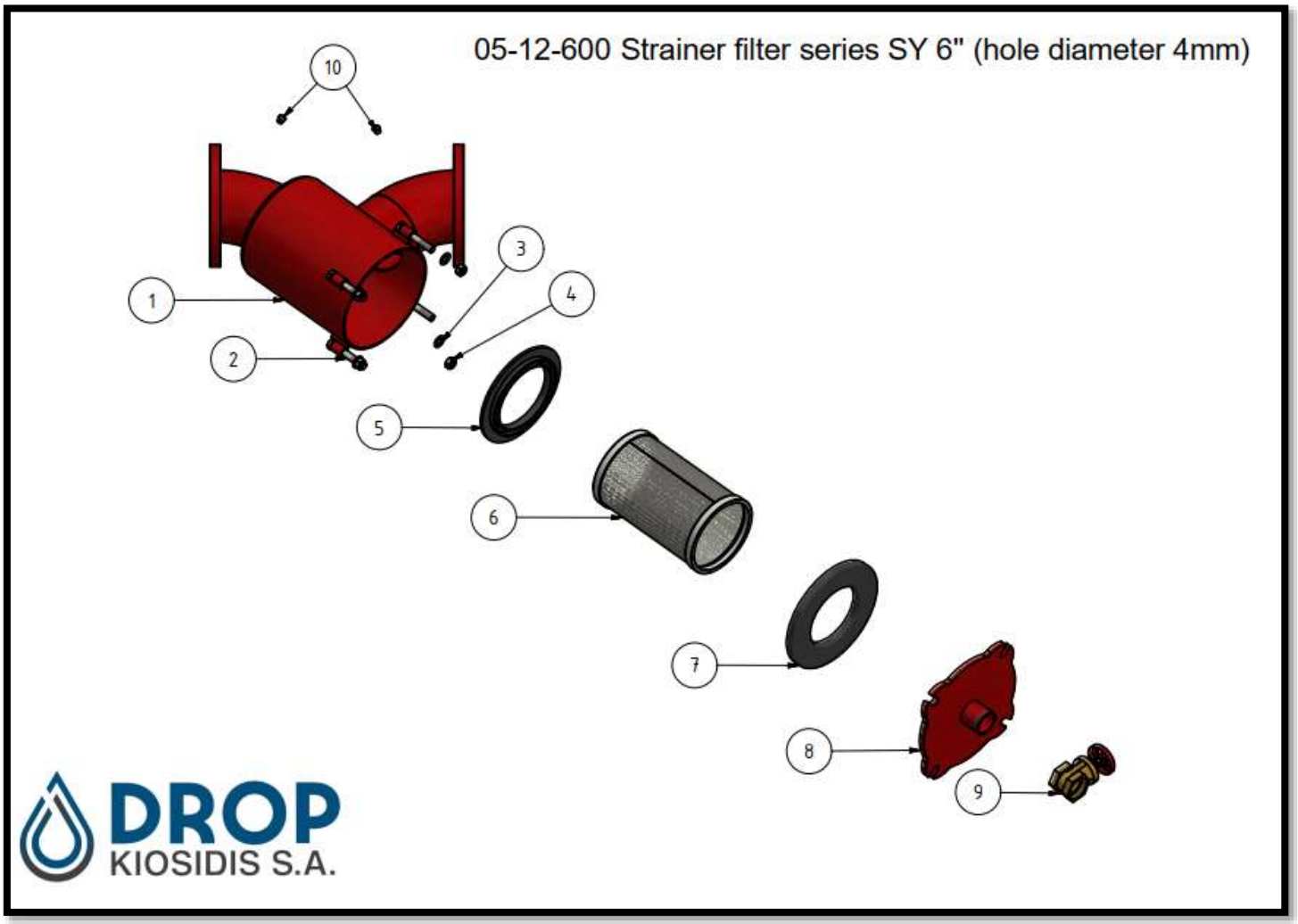

*05-12-600 Сетчатый фильтр серии SY 6’’ (диаметр отверстий 4 мм)

Перечень компонентов 05-12-800

ПОЗ.	Кол-во	НОМЕР КОМПОНЕНТА	НАЗВАНИЕ
1	1	02-00-825	Корпус фильтра SY 8’’ F
2	12	02-10-151	Болт M20x80 ISO 4014
3	12	02-10-251	Шайба M 20 DIN125
4	12	02-10-324	Гайка M20 DIN934-8
5	2	02-02-039	Уплотнительное кольцо 200*6,99- N-HBR 70 DIN3771
6	1	02-03-224-00-004	Картридж фильтра SY 8’’, ø 4 мм нержавеющая сталь
7	1	02-02-065	Резиновый фланец 12’’ ISO 7483 PN 10 M300
8	1	02-01-079	Крышка для фильтра SY 8’’
9	1	02-04-021	Шаровой кран 2’’ F-F
10	2	02-05-350	Резьбовая заглушка T9 1/4'' DIN EN 10242

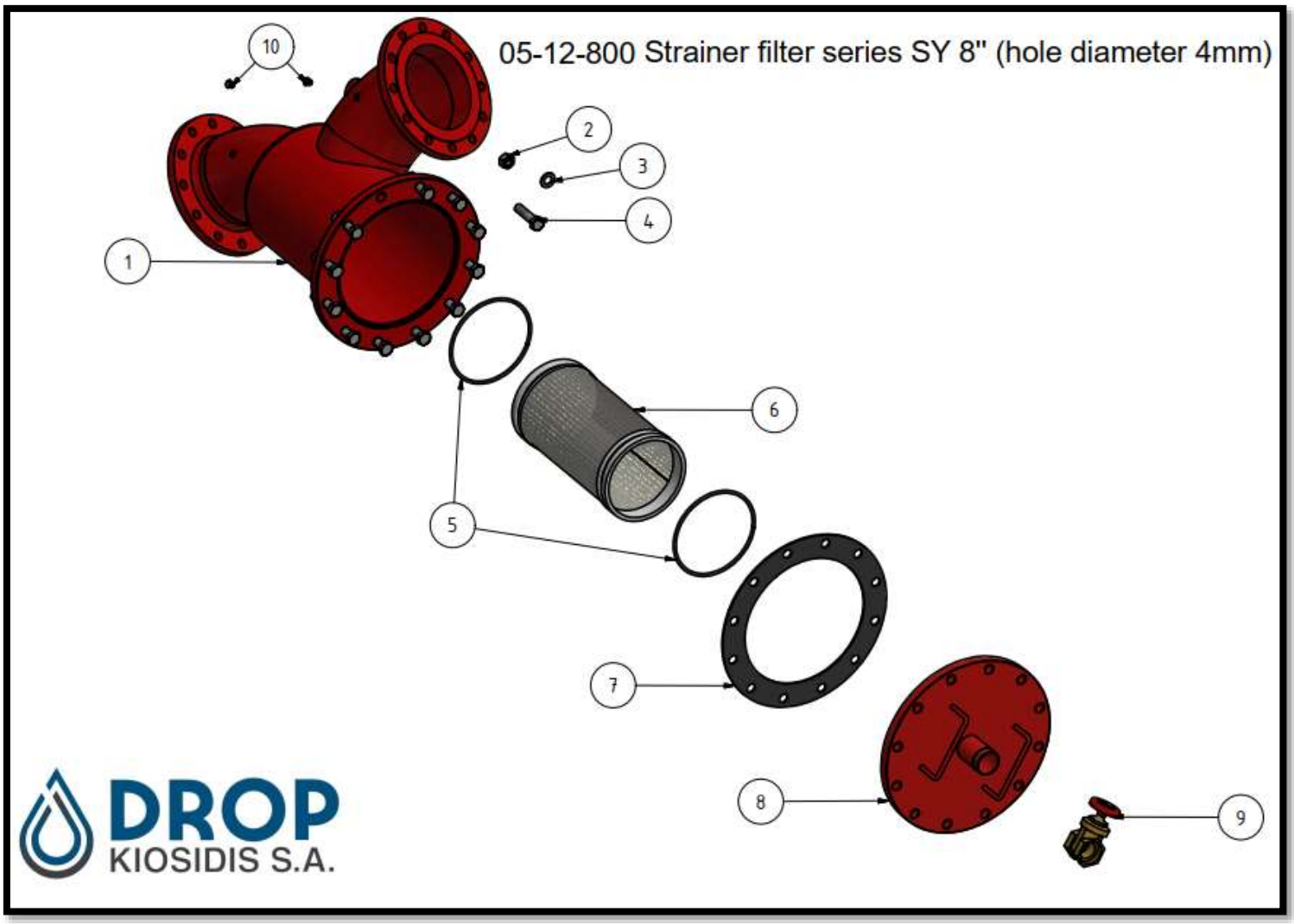

*05-12-800 Сетчатый фильтр серии SY 8’’ (диаметр отверстий 4 мм)