Филтери са ситом SY серије

ПРИМЕНЕ: Пољопривредне делатности, индустријске делатности

УПОТРЕБА: Филтери са ситом, СИ-серија се користе за заштиту опреме мреже за наводњавање као што су пумпе, вентили итд. од хабања и зачепљења присуством седимента великог калибра. Сви филтери су ПН16 и асортиман производа може опслуживати велики проток воде.

УГРАДЊА: Уградња филтера се врши пратећи смер стрелице протока на телу филтера.

РАД: Вода улази на усисном отвору, пролази кроз уложак, филтрира се и излази на испусту.

ОДРЖАВАЊЕ: Филтер се чисти ручно, растављајући поклопац и уклањајући уложак филтера. Чишћење улошка увек треба обавити када је разлика притиска на усисном отвору-испусту (ДП) за 0,5 бара већа од притиска док је уложак чист.

Материјали

ТЕЛО: челик C235JP (такође доступан од нерђајућег челика AISI 304 и 316, на захтев).

УЛОЖАК: ПВЦ-У (ДИН8061-8062)/ решетка од нерђајућег челика (AISI 304)/ перфорирани нерђајући челик (за моделе 1’’, 1 ½’’, као и моделе 6’’ и 8’’)

ЗАПТИВАЧ: ЕПДМ

ПОВРШИНСКА ОБРАДА: хемијско чишћење (кисељење, фосфат) и електростатичко фарбање полиестерским прахом (доступни су епоксидни премази погодни за пијаћу воду).

КОД	05-12-200	05-12-300	05-12-400	05-12-500
ОПИС	SY 2'' ø 4mm	SY 3'' ø 4mm	SY 4'' ø 4mm	SY 5'' ø 4mm
ПРИКЉУЧЦИ	TM, F, G	F, G	F, G	F, G
ПОВРШИНА ФИЛТРИРАЊА (cm^2)	410	620	820	1310
НОМИНАЛНИ ПРОТОК (m^3/h)	25	45	80	110
МАКС. ПРИТИСАК (бар)	16	16	16	16
В (mm)	370	400	455	570
Д (mm)	300	360	390	510
Ш (mm)	180	200	220	250
ТЕЖИНА (kg)	14.0	17.5	21.0	32.5

КОД	05-12-600	05-12-800	05-12-110	05-12-120
ОПИС	SY 6'' ø 4mm	SY 8'' ø 4mm	SY 10'' ø 4mm	SY 12'' ø 4mm
ПРИКЉУЧЦИ	F, G	F, G	F, G	F, G
ПОВРШИНА ФИЛТРИРАЊА (cm^2)	1700	2300	4230	5190
НОМИНАЛНИ ПРОТОК (m^3/h)	160	300	600	850
МАКС. ПРИТИСАК (бар)	16	16	16	16
В (mm)	570	740	945	1065
Д (mm)	590	745	1050	1230
Ш (mm)	300	445	615	615
ТЕЖИНА (kg)	48.0	112.0	240.0	270.0

ТМ: Мушки БСП са навојем, ТФ: Женски БСП са навојем

Ф: прирубница, Дин 2567 ПН10/16 и ДИН2633 PN16,

Г: са жлебом на захтев

Остале величине доступне на захтев

Доступне перфорације улошка: ø 1mm, ø 1.5mm, ø 2mm, ø 4mm

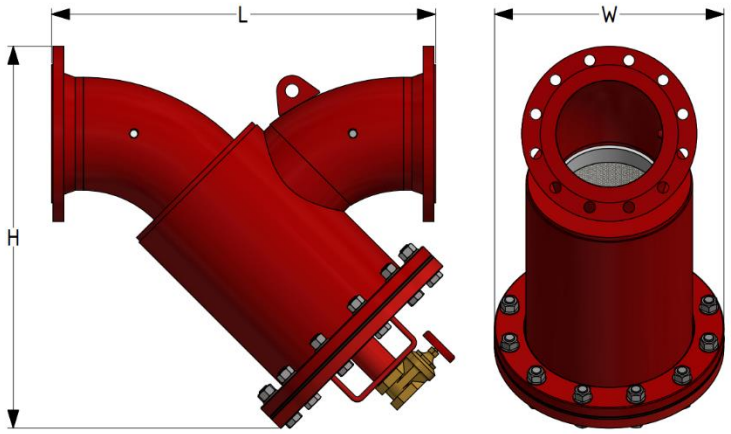
L
W
H

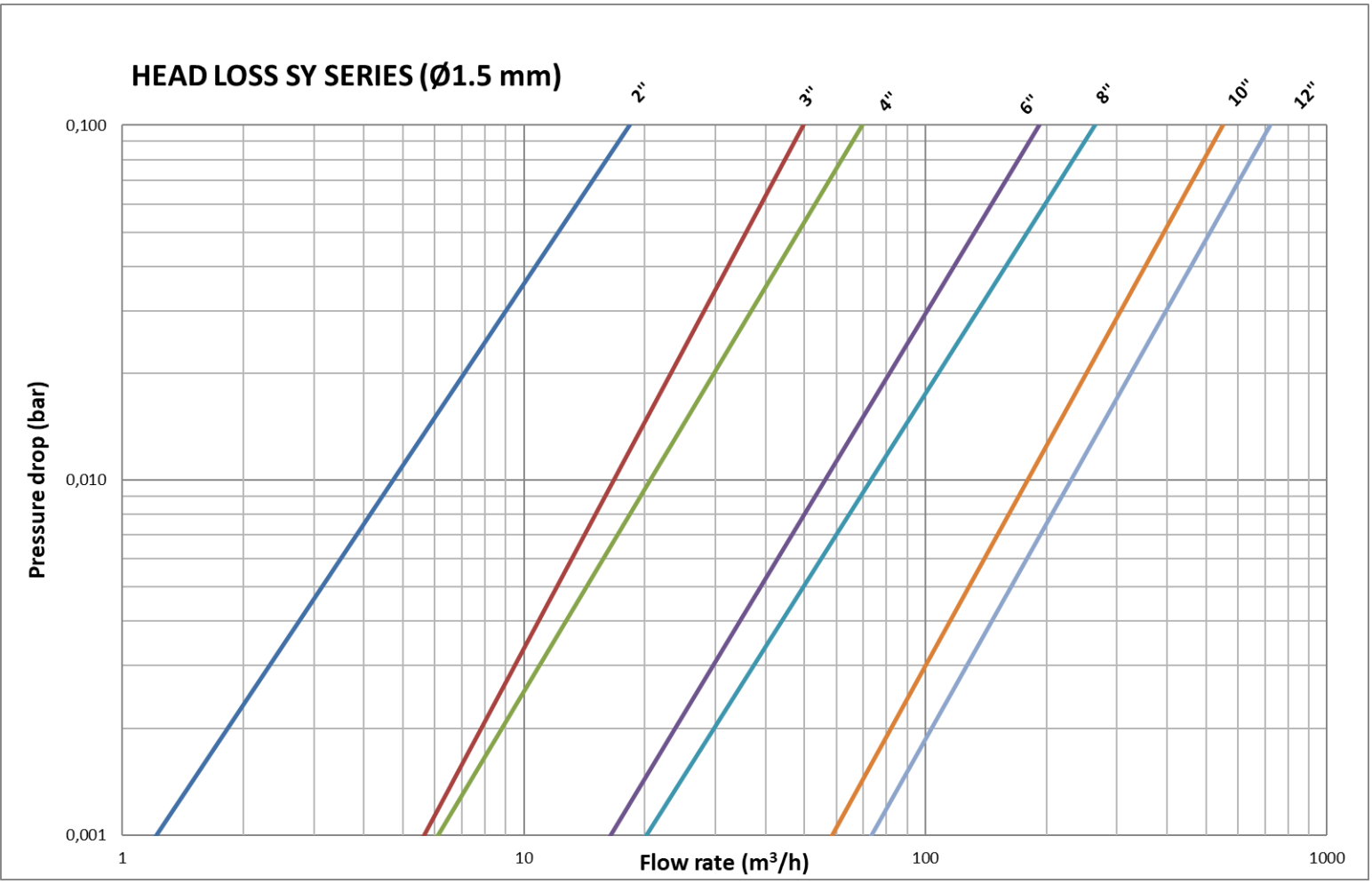
HEAD LOSS SY SERIES (Ø1.5 mm)
2"
3"
4"
6"
8"
10"
12"
0,100
0,010
0,001
Pressure drop (bar)
1
10
100
1000
Flow rate (m³/h)

Листа делова 05-12-200

СТАВКА	КОЛ.	БРОЈ ДЕЛА	НАЗИВ
1	1	02-00-822	Кућиште филтера SY 2’’ F
2	4	02-10-148	Завртањ M12x75 поцинковани
3	4	02-10-250	Подлошка M 12 ДИН 125 поцинкована
4	4	02-10-306	Навртка M12 ДИН934 поцинкована
5	1	02-02-006	Унутрашња заптивка за SY, S, O 3’’, SY, K 2’’, 2 ½ ’’, 3’’
6	1	02-03-204-00-004	Уложак филтера SY 2’’, ø 4 mm нерђајући челик
7	1	02-02-007	Заптивка поклопца за K 2’’, 3’’, S, SY 2’’- 4’’
8	1	02-01-077	Поклопац за филтер SY 2’’, 3’’, 4’’
9	1	02-04-002	Кугласти вентил 1’’ F-F
10	2	02-05-350	Чеп изоловани T9 1/4'' ДИН ЕН 10242

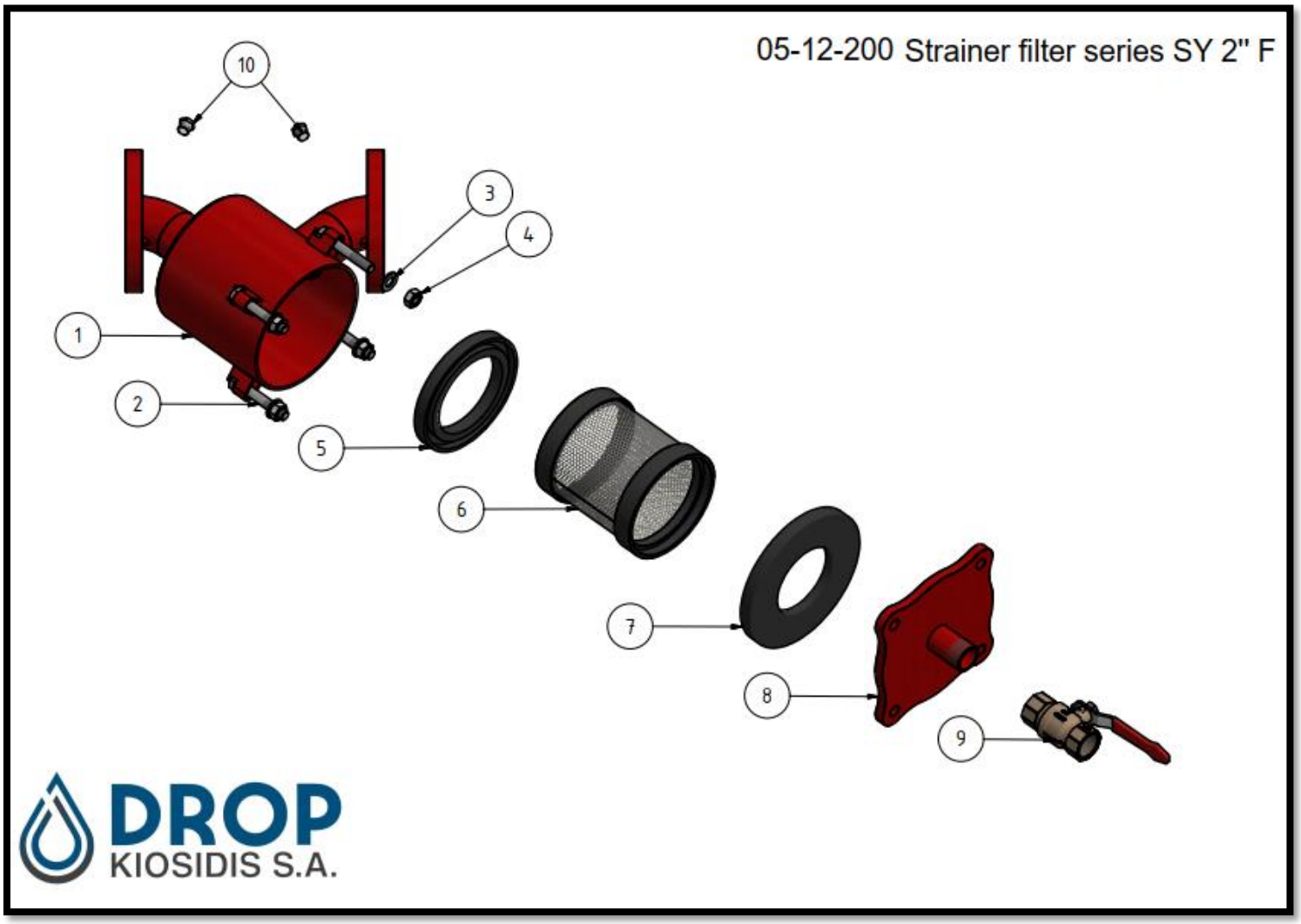

Листа делова 05-12-300

СТАВКА	КОЛ.	БРОЈ ДЕЛА	НАЗИВ
1	1	02-00-830	Кућиште филтера SY 3’’ F
2	4	02-10-148	Завртањ M12x75 поцинковани
3	4	02-10-250	Подлошка M 12 ДИН 125 поцинкована
4	4	02-10-306	Навртка M12 ДИН934 поцинкована
5	1	02-02-006	Унутрашња заптивка за SY, S, O, K 2’’, 2 ½ ‘’, 3’’
6	1	02-03-208-00-004	Уложак филтера SY 3’’, ø 4 mm нерђајући челик
7	1	02-02-007	Заптивка поклопца за K 2’’, 3’’, S, SY 2’’- 4’’
8	1	02-01-077	Поклопац за филтер SY 2’’, 3’’, 4’’
9	1	02-04-002	Кугласти вентил 1’’ F-F
10	2	02-05-350	Чеп изоловани T9 1/4'' ДИН EH 10242

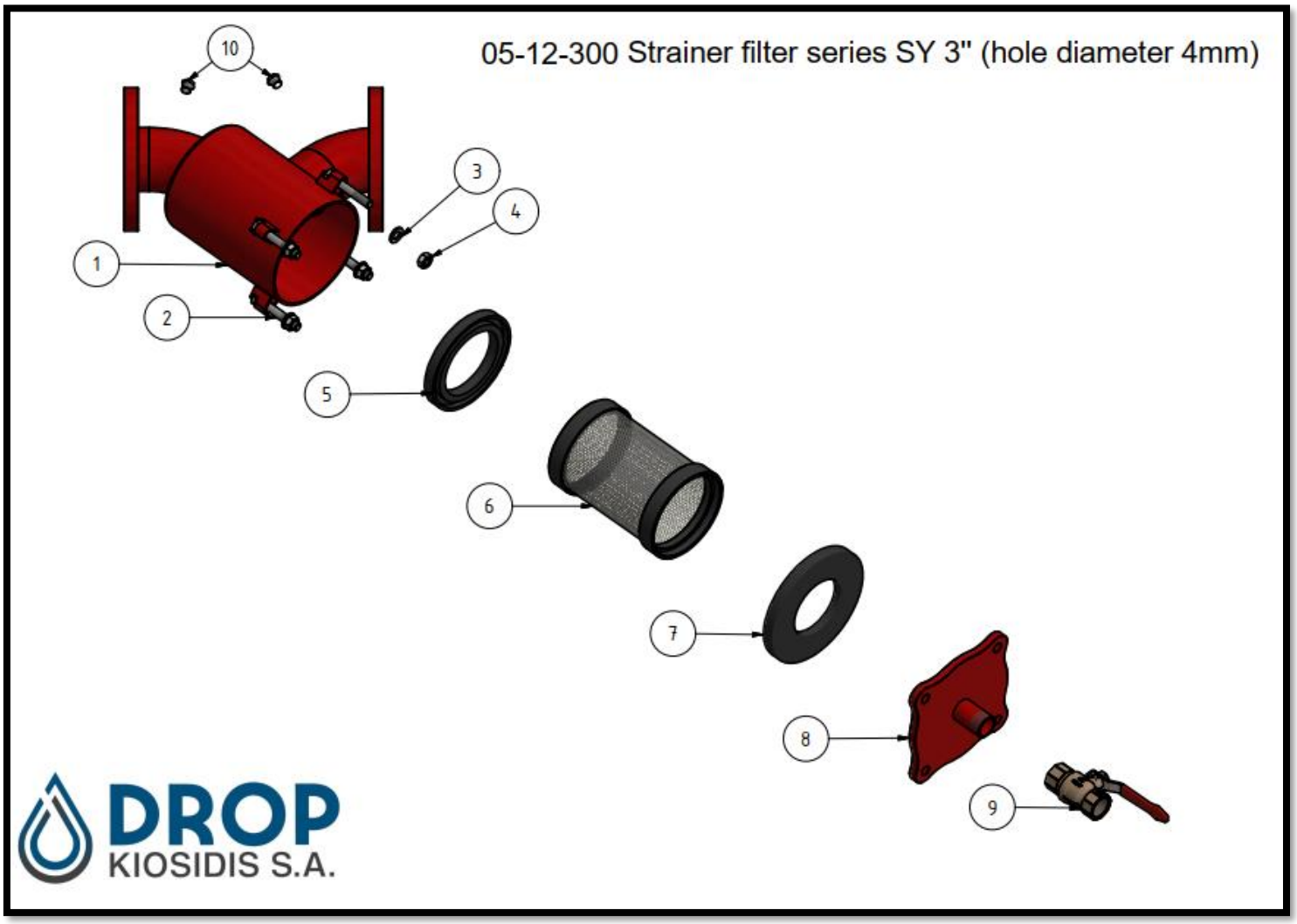

Листа делова 05-12-400

СТАВКА	КОЛ.	БРОЈ ДЕЛА	НАЗИВ
1	1	02-00-823	Кућиште филтера SY 4’’ F
2	4	02-10-148	Завртањ M12x75 поцинковани
3	4	02-10-250	Подлошка M 12 ДИН 125 поцинкована
4	4	02-10-306	Навртка M12 ДИН934 поцинкована
5	1	02-02-006	Унутрашња заптивка за SY, S, O, K 2’’, 2 ½ ’’, 3’’, 4’’
6	1	02-03-212-00-004	Уложак филтера SY 4’’, ø 4 mm нерђајући челик
7	1	02-02-007	Заптивка поклопца за K 2’’, 3’’, S, SY 2’’- 4’’
8	1	02-01-077	Поклопац за филтер SY 2’’, 3’’, 4’’
9	1	02-04-002	Кугласти вентил 1’’ F-F
10	2	02-05-350	Чеп изоловани T9 1/4'' ДИН EH 10242

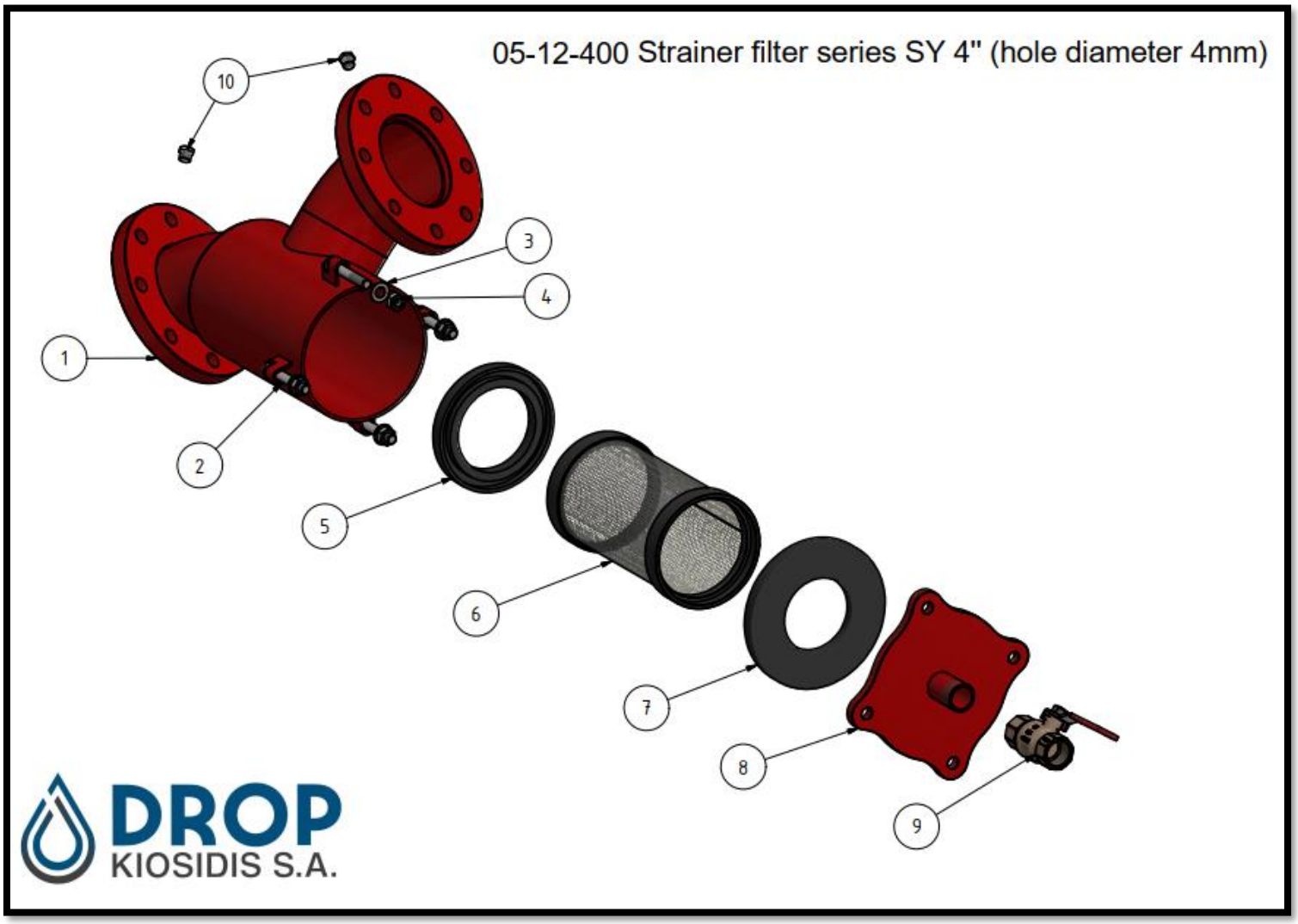

Листа делова 05-12-500

СТАВКА	КОЛ.	БРОЈ ДЕЛА	НАЗИВ
1	1	02-00-844-03-000	Кућиште филтера SY 5’’ F
2	4	02-10-148	Завртањ M12x75 поцинковани
3	4	02-10-250	Подлошка M 12 ДИН 125 поцинкована
4	4	02-10-306	Навртка M12 ДИН934 поцинкована
5	1	02-02-009	Унутрашња заптивка за O,K 4'' и RBR, C-3'' двострука супер, C-4'' двострука, SY 5’’
6	1	02-03-216-00-004	Уложак филтера SY 5’’, ø 4 mm нерђајући челик
7	1	02-02-008	Заптивка поклопца за O, K 4", C 3" двострука супер, C 4'' двострука, SY 5’’
8	1	02-01-086	Поклопац за филтер SY 5’’
9	1	02-04-002	Кугласти вентил 1’’ F-F
10	2	02-05-350	Чеп изоловани T9 1/4'' ДИН ЕН 10242

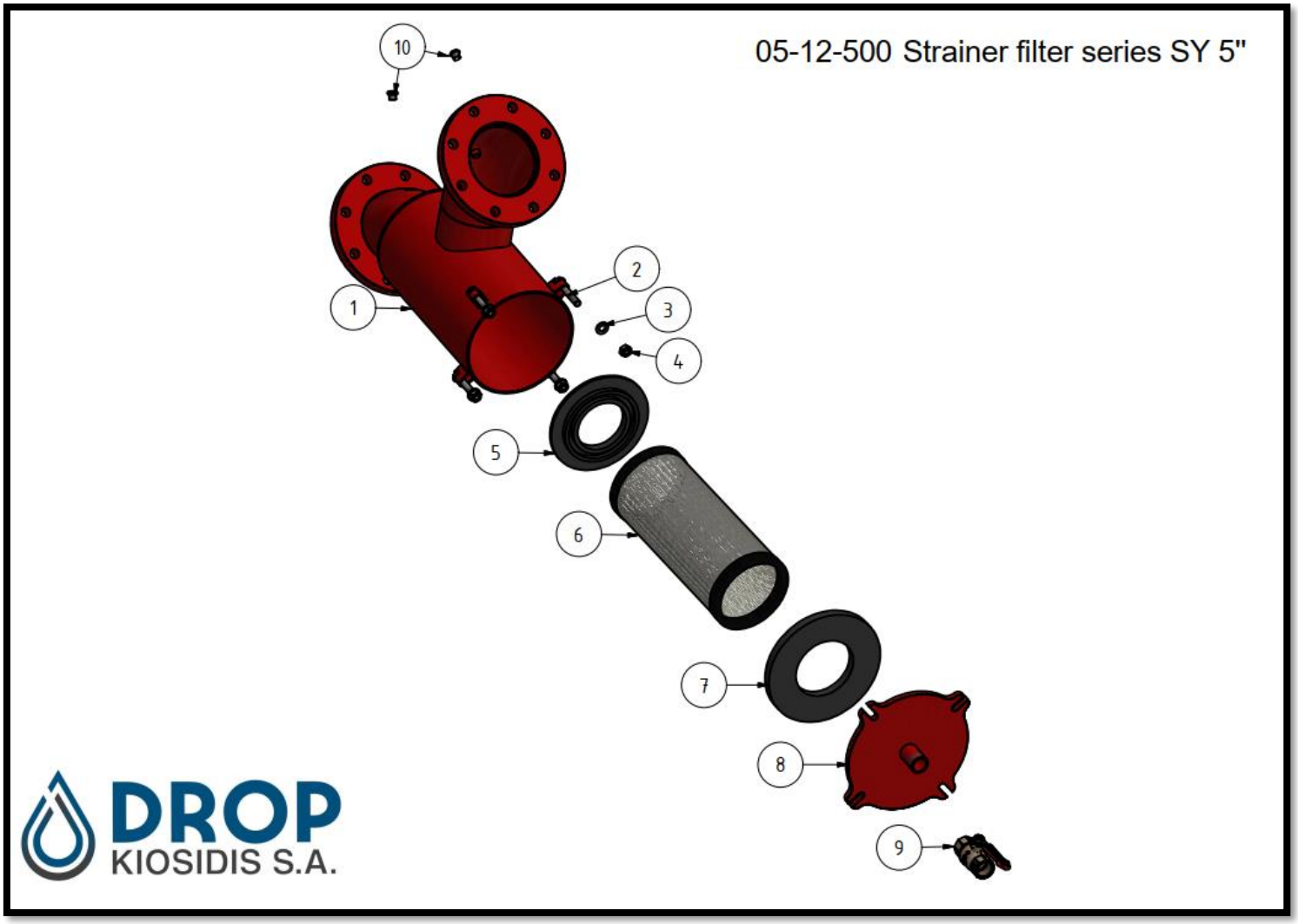

Листа делова 05-12-600

СТАВКА	КОЛ.	БРОЈ ДЕЛА	НАЗИВ
1	1	02-00-824	Кућиште филтера SY 6’’ F
2	4	02-10-114	Завртањ M16x100 поцинкован
3	4	02-10-200	Подлошка M 16 поцинкована
4	4	02-10-303	Навртка M16 поцинкована
5	1	02-02-020	Унутрашња заптивка за O, K 5’’, 6’’ RBR, S, SY 5’’, 6’’
6	1	02-03-220-00-004	Уложак филтера SY 6’’, ø 4 mm нерђајући челик
7	1	02-02-019	Заптивка поклопца за O, K 5’’, 6’’ RBR, S, C, SY 5’’, 6’’
8	1	02-01-078	Поклопац за филтер SY 6’’
9	1	02-04-021	Кугласти вентил 2’’ F-F
10	2	02-05-350	Чеп изоловани T9 1/4'' ДИН ЕН 10242

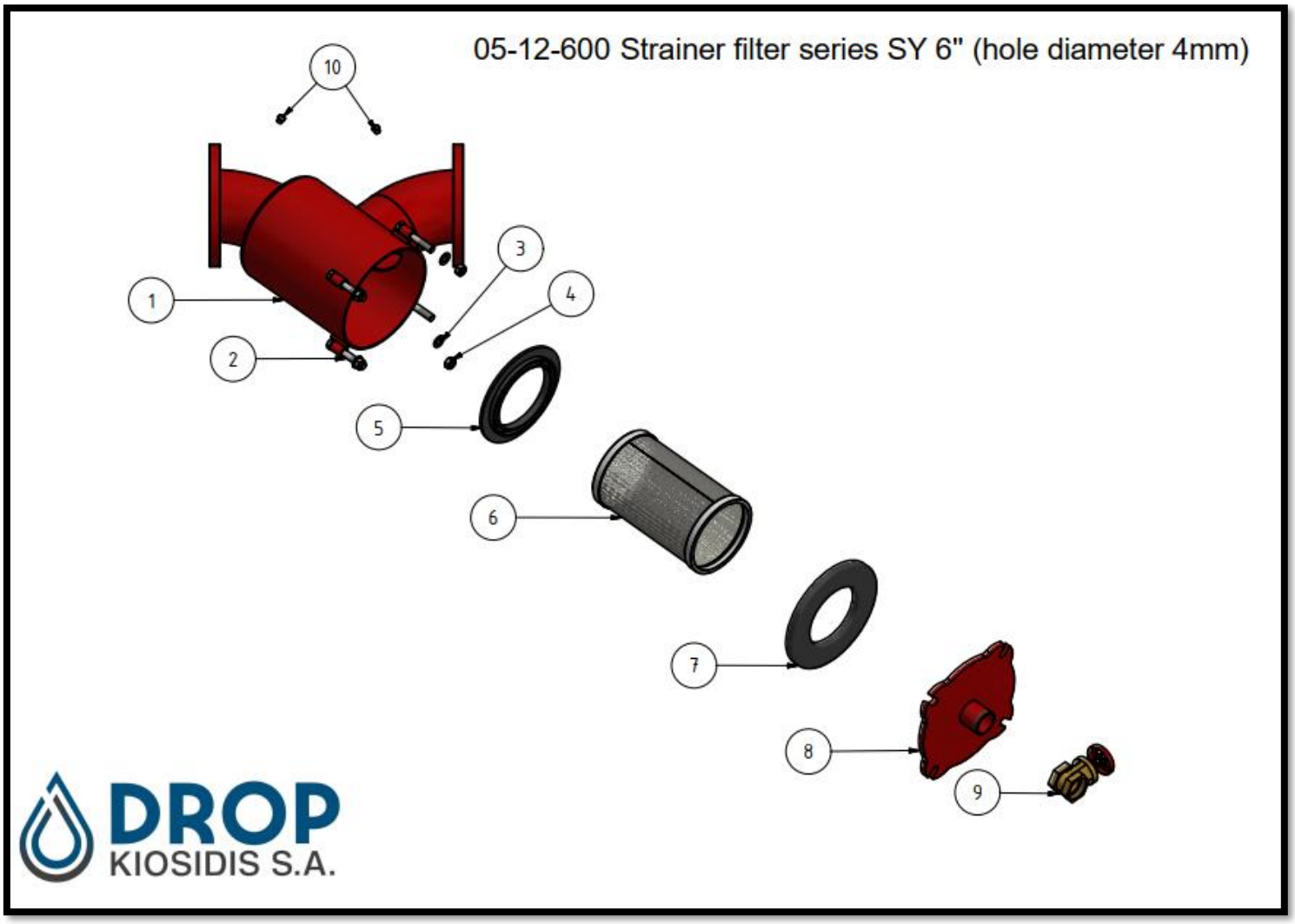

Листа делова 05-12-800
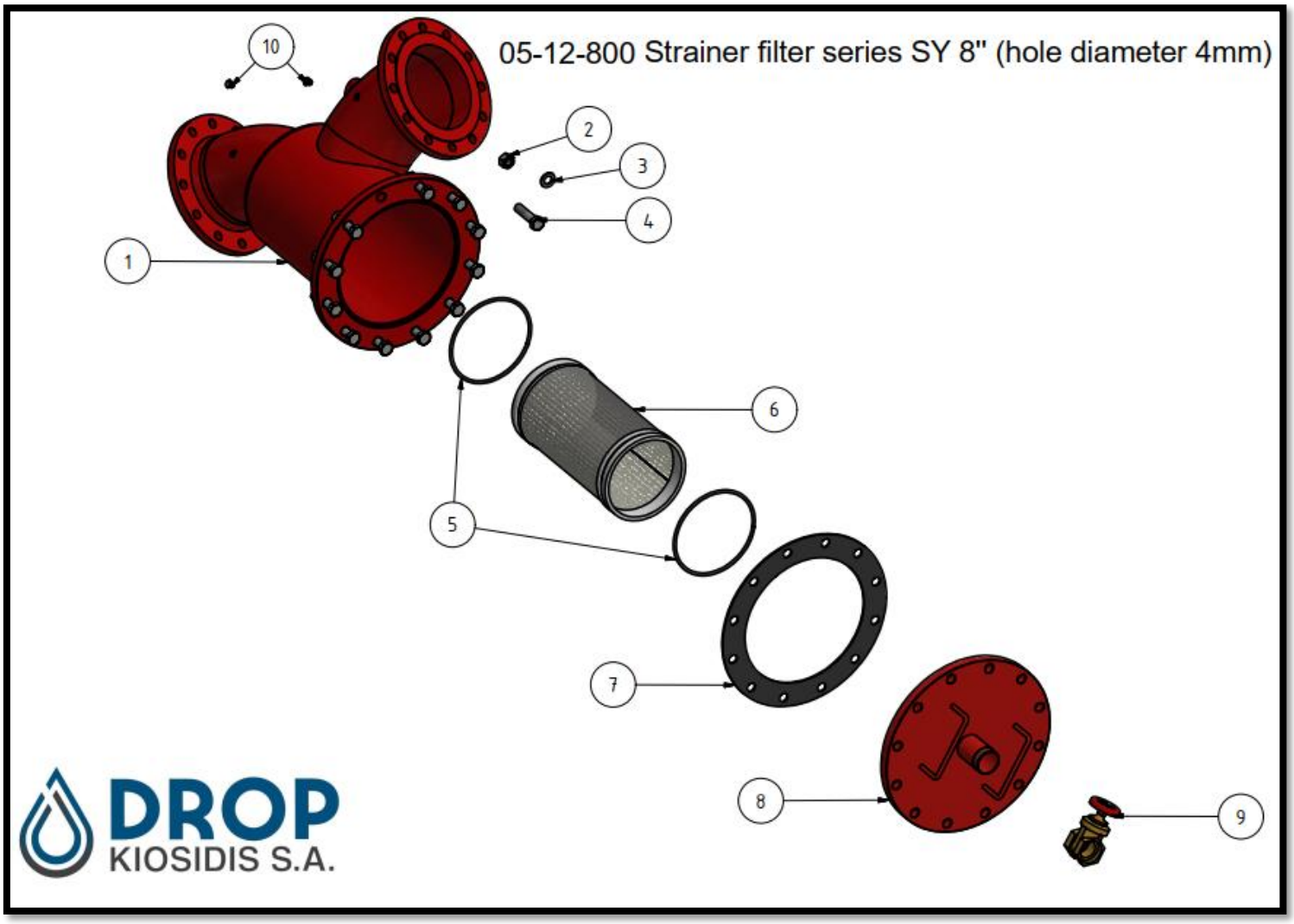
СТАВКА	КОЛ.	БРОЈ ДЕЛА	НАЗИВ
1	1	02-00-825	Кућиште филтера SY 8’’ F
2	12	02-10-151	Завртањ M20x80 ISO 4014
3	12	02-10-251	Подлошка M 20 ДИН125
4	12	02-10-324	Навртка M20 ДИН934-8
5	2	02-02-039	О-прстен 200*6.99- N-HBR 70 ДИН3771
6	1	02-03-224-00-004	Уложак филтера SY 8’’, ø 4 mm нерђајући челик
7	1	02-02-065	Гумена прирубница 12’’ ISO 7483 PN 10 M300
8	1	02-01-079	Поклопац за филтер SY 8’’
9	1	02-04-021	Кугласти вентил 2’’ F-F
10	2	02-05-350	Чеп изоловани T9 1/4'' ДИН EH 10242