Дискови филтри серия D

ПРИЛОЖЕНИЯ: Дисковите филтри често се използват като защитна функция на инсталацията. Те се използват и като предварителни филтри за прием на вода.

ИЗПОЛЗВАНЕ: Дисковите филтри серия D се използват за отстраняване на ниски концентрации на неорганични и органични суспендирани материали. Филтърният патрон се състои от купчина пластмасови дискове с жлебове, опаковани по начин, който може да предложи както повърхностна, така и дълбочинна филтрация.

МОНТАЖ: Те се произвеждат със стоманен или пластмасов корпус. Монтажът на филтъра се извършва, като се следва посоката на стрелката FLOW (ПОТОК) в корпуса на филтъра. Водата влиза във входа, преминава през патрона, филтрира се и излиза от изхода.

ПОДДЪРЖАНЕ: Филтърът се почиства ръчно, като се разглобява капакът и се изважда касетата. Почистването на касетата трябва да се извършва винаги, когато разликата вход-изход (DP) е с 0,5 бара по-голяма от разликата в налягането, докато касетата е чиста.

Материали

ТЯЛО: Стомана S235JR (предлага се и във варианти от неръждаема стомана AISI 304 и 316 или подсилен полиамид, при поискване).

CARTRIDGE: PP жлебовидни дискове

УПЛЪТНИТЕЛИ: EPDM

ОБРАБОТКА НА ПОВЪРХНОСТТА: Химическо почистване (ецване, фосфатиране) и електростатично боядисване с полиестерен прах (налични са епоксидни покрития, подходящи за питейна вода).

ПЛАСТМАСОВ ФИЛТЪР

ТЯЛО: Подсилен полиамид

ПАТРОН: Дискове, изработени от полипропилен

УПЛЪТНЕНИЯ: NBR

СКОБА: Неръждаема стомана AISI 304

КОД	05-03-200	05-03-300	05-03-400
ОПИСАНИЕ	D 2'' manual	D 3'' manual	D 4'' manual
СЪЕДИНЕНИЯ	TF, F, G	TF, F, G	TF, F, G
ОБЛАСТ НА ФИЛТРИРАНЕ (cm^2)	1020	2110	3350
ПОТОК (m^3/h)	25	50	80
МАКСИМАЛНО НАЛЯГАНЕ (bar)	8	8	8
L (mm)	470	500	700
L1 (mm)	270	520	770
W1 (mm)	460	680	920
W2 (mm)	240	240	240
H (mm)	302	460	580
ТЕГЛО (kg)	16.3	23.7	34.3

КОД	05-03-201	05-03-301	06-08-020
ОПИСАНИЕ	D 2'' plastic	D 3'' plastic	D 4'' plastic
СЪЕДИНЕНИЯ	TM, G	TM, G	G
ОБЛАСТ НА ФИЛТРИРАНЕ (cm^2)	1190	1700	3400
ПОТОК (m^3/h)	25	50	80
МАКСИМАЛНО НАЛЯГАНЕ (bar)	10	10	10
L (mm)	310	330	341
H (mm)	600	750	1200
H1 (mm)	135	150	-
C (mm)	¾ '' F	¾ '' F	¾ '' F
ТЕГЛО (kg)	5.0	6.8	15.0

TM: Външна резба BSP

TF: Вътрешна резба BSP

F: Фланцово, DIN 2567 PN10

G: С жлебове при поискване

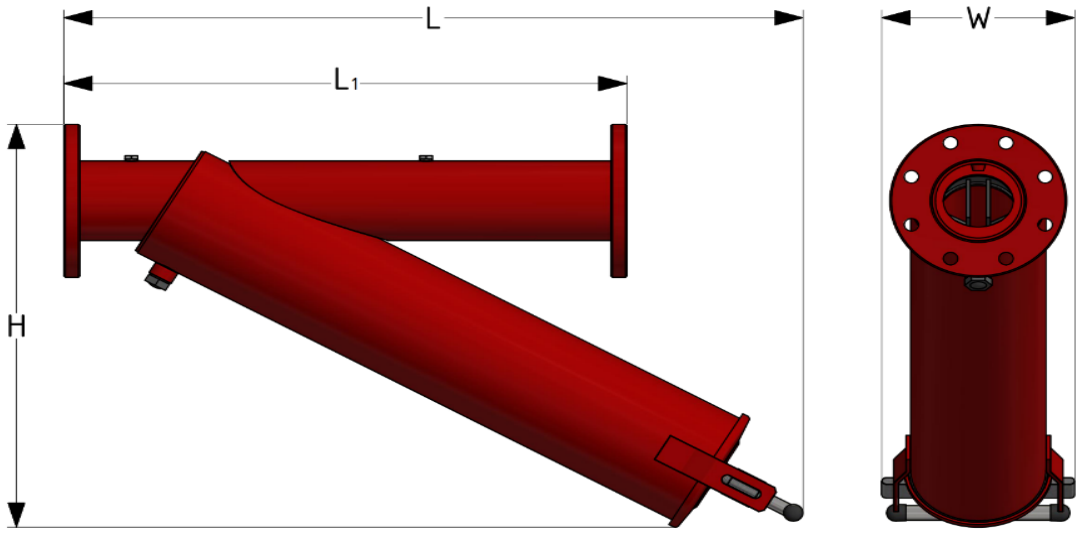

ЦВЯТ	MESH	MICRON
ЗЕЛЕН	75	200
ЧЕРВЕН	120	130
ЖЪЛТ	155	100
СИН	300	50
ЛИЛАВ	750	20
КАФЯВ	1500	10

*** ЗАГУБА НА НАЛЯГАНЕТО СЕРИЯ D**

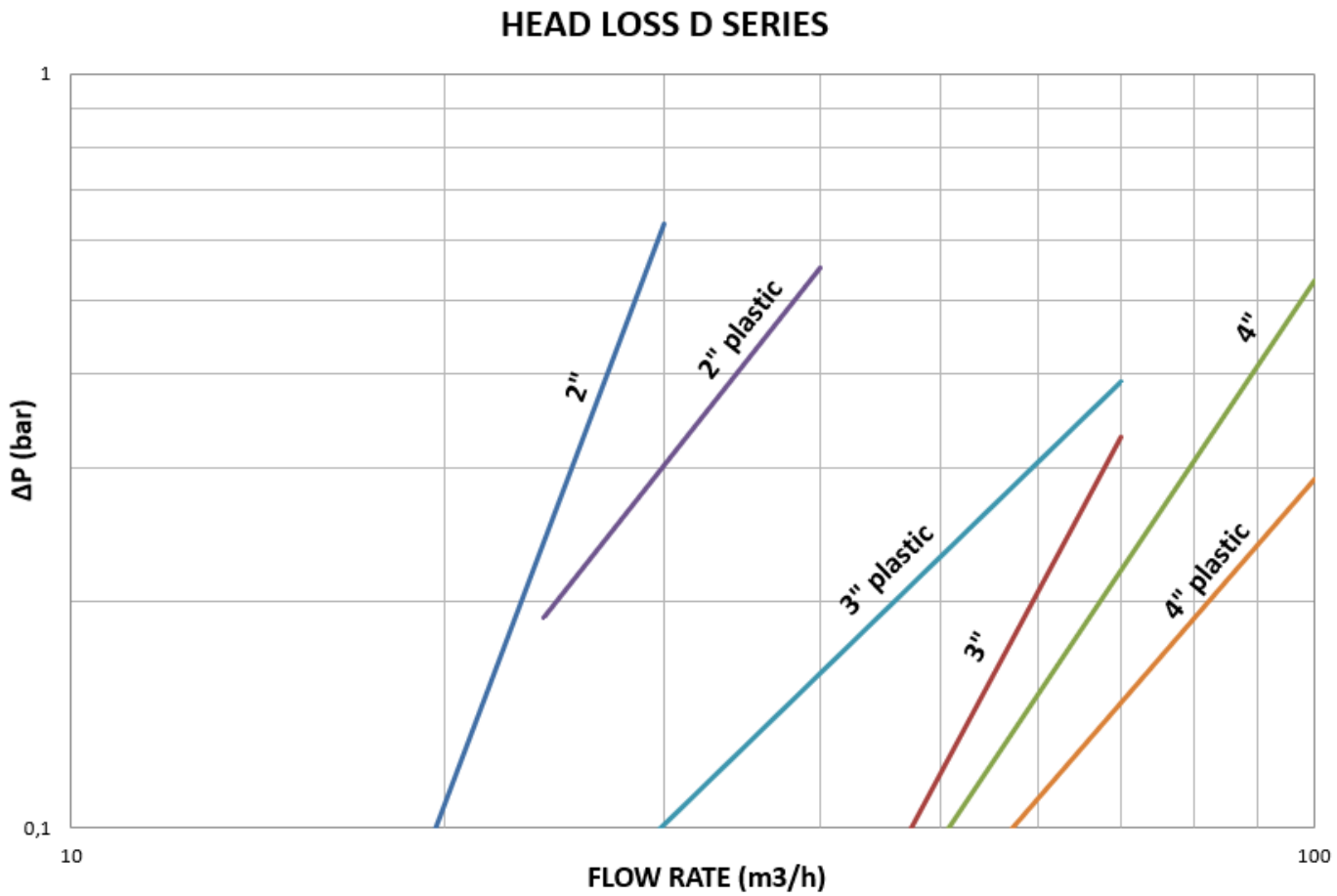

*** СКОРОСТ НА ПОТОКА (m^3/h)**

Списък на частите 05-03-200

АРТИКУЛ	КОЛ.	НОМЕР НА ЧАСТТА	НАИМЕНОВАНИЕ
1	1	02-00-300-03-000	Корпус на филтъра D 2’’ F
2	1	02-02-042	О-пръстен ø102 mm*4 mm
3	1	02-03-070	Филтърен патрон D 2’’
4	1	02-02-004	Уплътнение на капака за D 2’’, 3’’, 4’’
5	1	02-01-019	Капак за филтъра D 2’’, 3’’, 4’’ (нов тип)
7	1	02-10-002	Мост на капака малък (подсилен)
8	1	02-10-100	Дръжка за затваряне на капака M20 x 100
8	1	02-04-106	Сферичен клапан ¾ '' M-F
9	2	02-05-350	Изолирана тапа T9 1/4 ‘’ DIN EN 10242

* 05-03-200 Дисков филтър серия D2

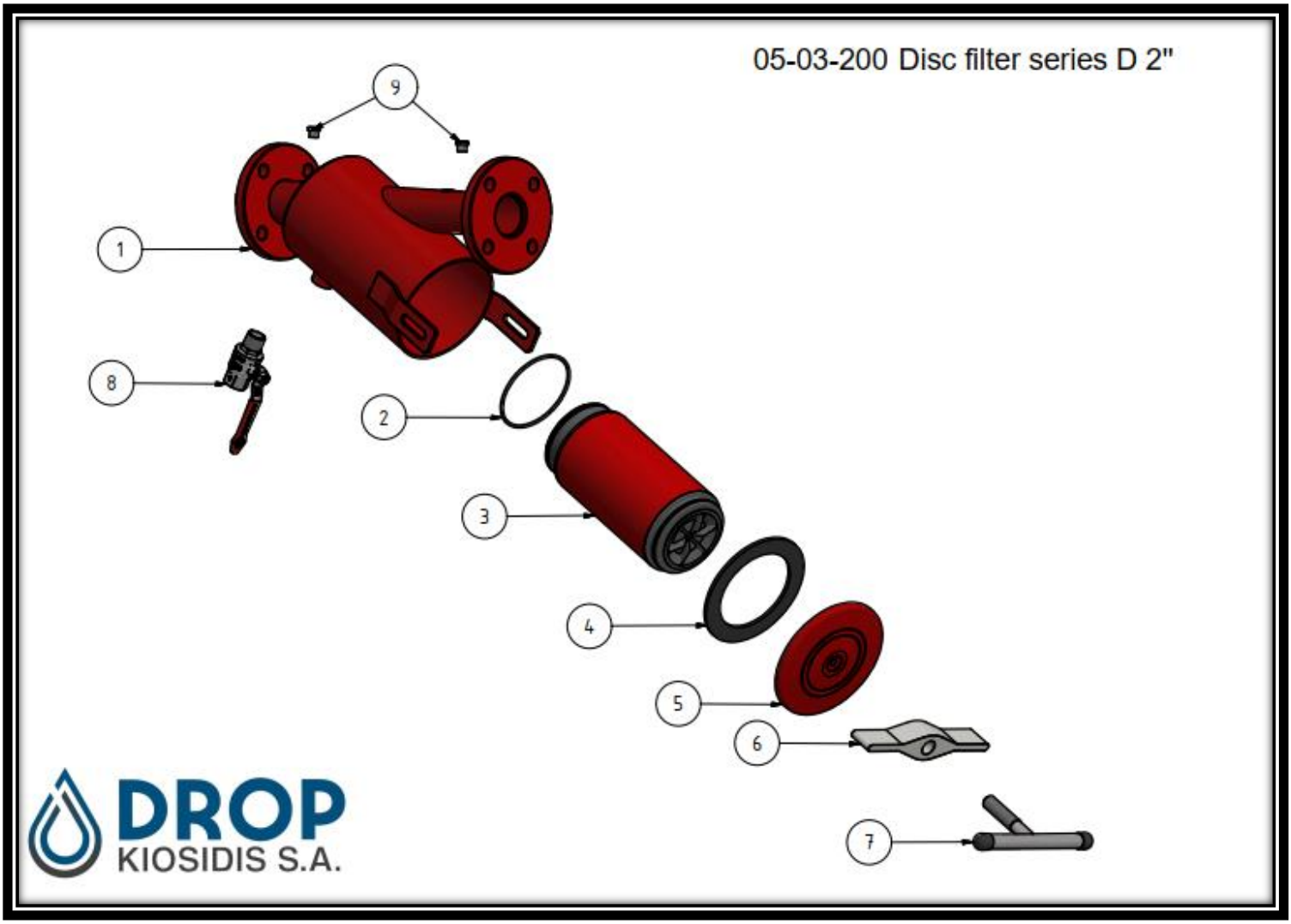

Списък на частите 05-03-300

АРТИКУЛ	КОЛ.	НОМЕР НА ЧАСТТА	НАИМЕНОВАНИЕ
1	1	02-00-305-03-000	Корпус на филтъра D 3’’ F
2	1	02-02-042	О-пръстен ø102 mm*4 mm
3	1	02-03-071	Филтърен патрон D 3’’
4	1	02-02-004	Уплътнение на капака за D 2’’, 3’’, 4’’
5	1	02-01-019	Капак за филтъра D 2’’, 3’’, 4’’ (нов тип)
7	1	02-10-002	Мост на капака малък (подсилен)
8	1	02-10-100	Дръжка за затваряне на капака M20 x 100
8	1	02-04-106	Сферичен клапан ¾ '' M-F
9	2	02-05-350	Изолирана тапа T9 1/4 ’’ DIN EN 10242

* 05-03-300 Дисков филтър серия D 3’’ F

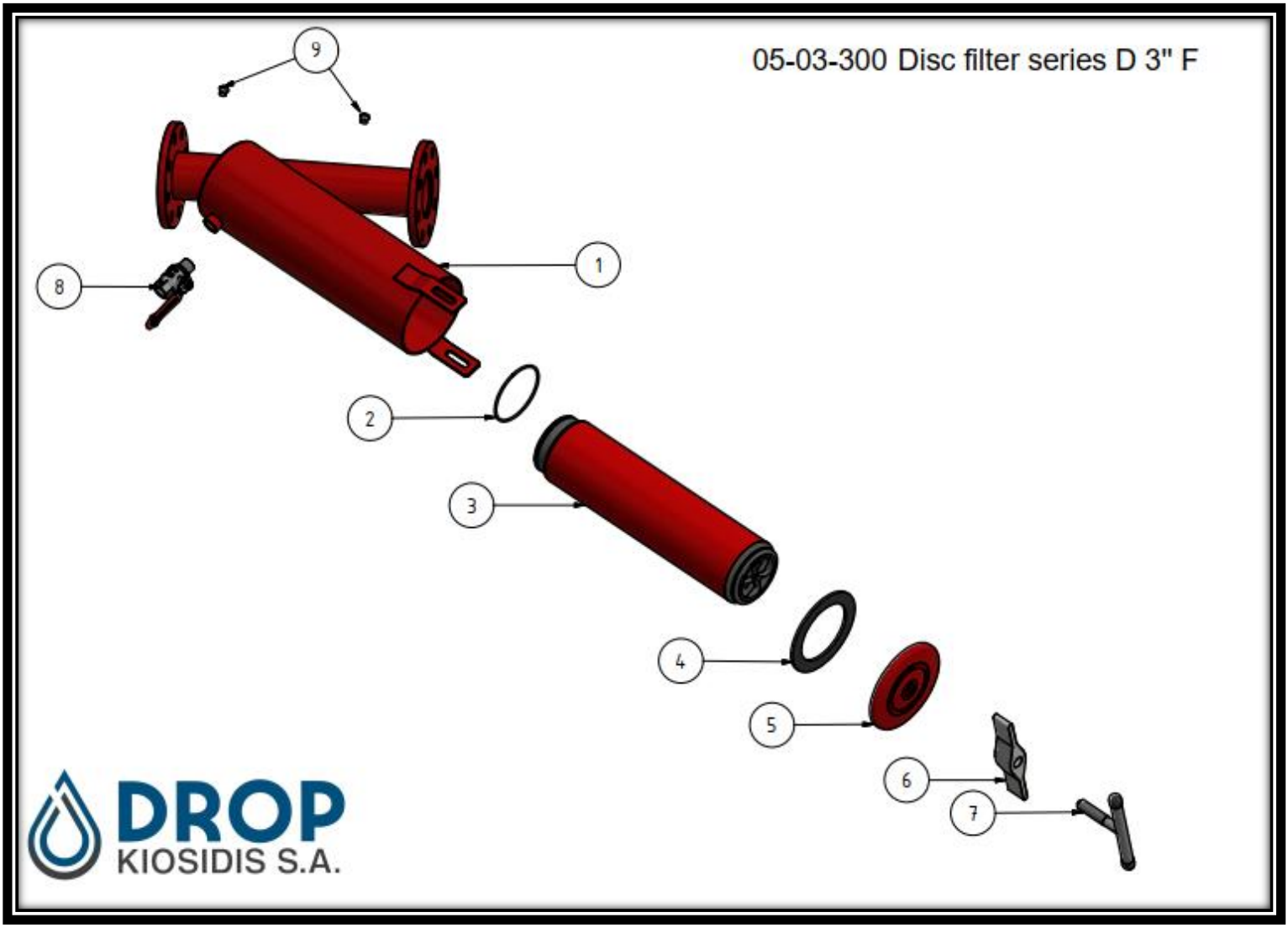

Списък на частите 05-03-400

АРТИКУЛ	КОЛ.	НОМЕР НА ЧАСТТА	НАИМЕНОВАНИЕ
1	1	02-00-308-03-000	Корпус на филтъра D 4’’ F
2	1	02-02-042	О-пръстен ø102 mm*4 mm
3	1	02-03-072	Филтърен патрон D 4’’
4	1	02-02-004	Уплътнение на капака за D 2’’, 3’’, 4’’
5	1	02-01-019	Капак за филтъра D 2’’, 3’’, 4’’ (нов тип)
7	1	02-10-002	Мост на капака малък (подсилен)
8	1	02-10-100	Дръжка за затваряне на капака M20 x 100
8	1	02-04-106	Сферичен клапан ¾ '' M-F
9	2	02-05-350	Изолирана тапа T9 1/4 ’’ DIN EN 10242
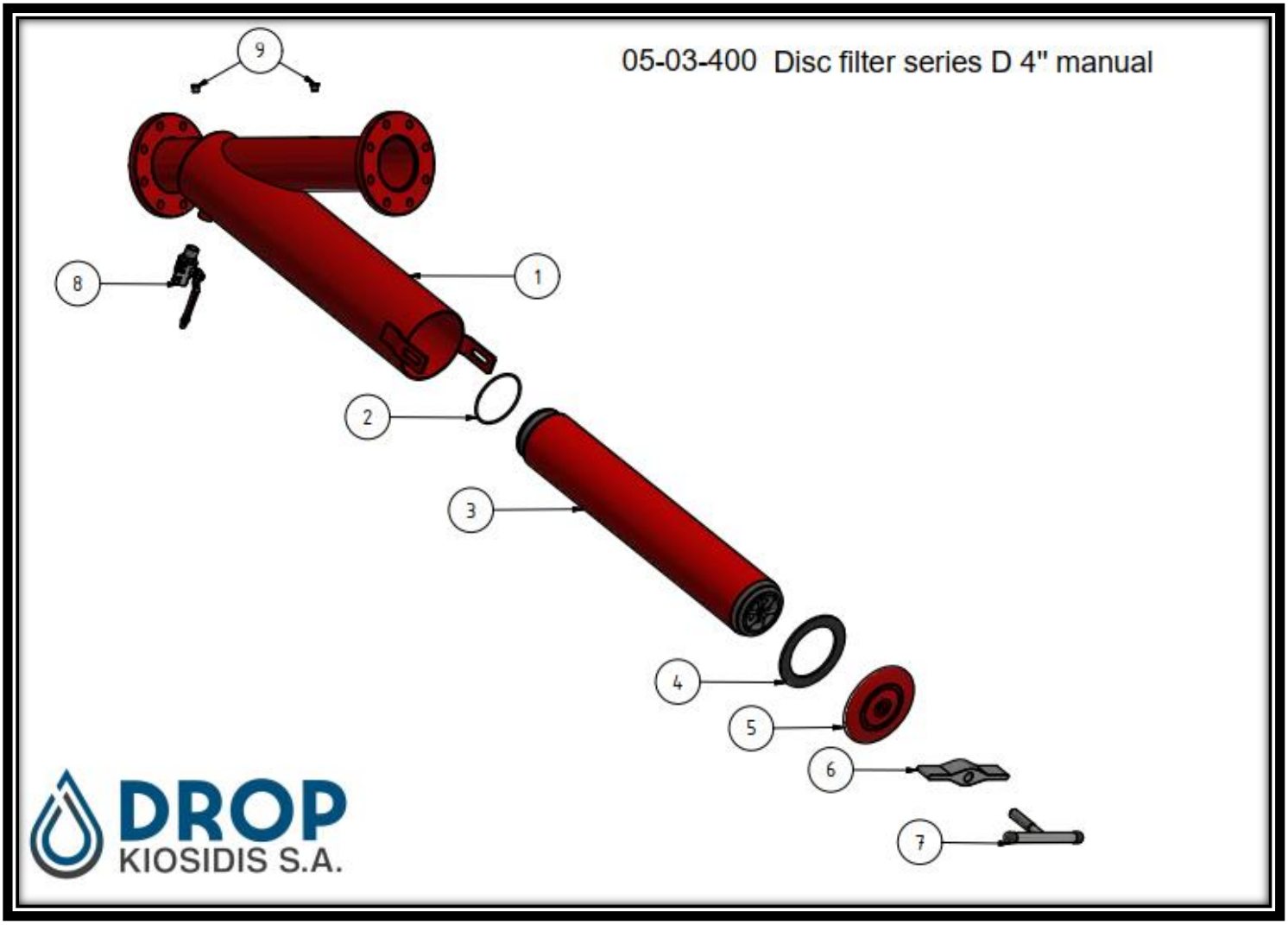
* 05-03-400 Дисков филтър серия D 4’’ manual