Филтри с цедка серия SY

ПРИЛОЖЕНИЯ: Селскостопански дейности, промишлени дейности

ИЗПОЛЗВАНЕ: Филтрите с цедка, серия SY, се използват за защита на оборудването на напоителната мрежа, като помпи, клапани и др., от износване и запушване от наличието на утайки с голям калибър. Всички филтри са PN16 и продуктовата гама може да обслужва голям брой водни потоци.

МОНТАЖ: Монтажът на филтъра се извършва, като се следва посоката на стрелката FLOW (ПОТОК) върху корпуса на филтъра.

ОПЕРАЦИЯ: Водата постъпва на входа, преминава през патрона, филтрира се и излиза на изхода.

ПОДДЪРЖАНЕ: Филтърът се почиства ръчно, като се разглобява капакът и се изважда патрона. Почистването на патрона трябва да се извършва винаги, когато DP е с 0,5 бара по-голямо от разликата в налягането, докато патронът е почистен.

Материали

ТЯЛО: Стомана S235JR (предлага се и във варианти от неръждаема стомана AISI 304 и 316, при поискване).

ПАТРОН: u-PVC (DIN8061-8062) / сито от неръждаема стомана (AISI 304) / Перфорирана неръждаема стомана (за модели 6’’ и по-големи).

УПЛЪТНИТЕЛИ: EPDM

ОБРАБОТКА НА ПОВЪРХНОСТТА: Химическо почистване (ецване, фосфатиране) и електростатично боядисване с полиестерен прах (налични са епоксидни покрития, подходящи за питейна вода).

КОД	05-12-200	05-12-300	05-12-400	05-12-500
ОПИСАНИЕ	SY 2'' ø 4mm	SY 3'' ø 4mm	SY 4'' ø 4mm	SY 5'' ø 4mm
СЪЕДИНЕНИЯ	TM, F, G	F, G	F, G	F, G
ОБЛАСТ НА ФИЛТРИРАНЕ (cm^2)	410	620	820	1310
ПОТОК НА ФИЛТРИРАНЕ (m^3/h)	25	45	80	110
МАКСИМАЛНО НАЛЯГАНЕ (bar)	16	16	16	16
H (mm)	370	400	455	570
L (mm)	300	360	390	510
W (mm)	180	200	220	250
ТЕГЛО (kg)	14.0	17.5	21.0	32.5

КОД	05-12-600	05-12-800	05-12-110	05-12-120
ОПИСАНИЕ	SY 6'' ø 4mm	SY 8'' ø 4mm	SY 10'' ø 4mm	SY 12'' ø 4mm
СЪЕДИНЕНИЯ	F, G	F, G	F, G	F, G
ОБЛАСТ НА ФИЛТРИРАНЕ (cm^2)	1700	2300	4230	5190
ПОТОК НА ФИЛТРИРАНЕ (m^3/h)	160	300	600	850
МАКСИМАЛНО НАЛЯГАНЕ (bar)	16	16	16	16
H (mm)	570	740	945	1065
L (mm)	590	745	1050	1230
W (mm)	300	445	615	615
ТЕГЛО (kg)	48.0	112.0	240.0	270.0

TM: Външна част с резба BSP, TF: Вътрешна част с резба BSP

F: Фланцово, DIN 2576 PN 10/16 & DIN2633 PN16,

G: С жлебове при поискване

Други размери се предлагат при поискване

Налични перфорации на патроните: ø 1mm, ø 1.5mm, ø 2mm, ø

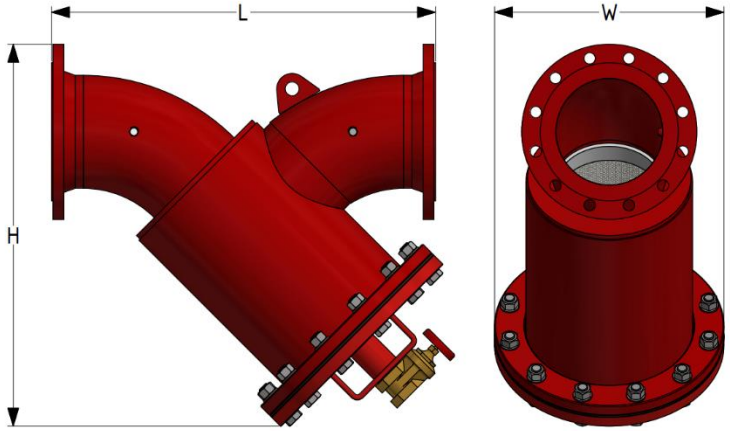

*ЗАГУБА НА НАЛЯГАНЕТО SY (⌀ 1.5 mm)

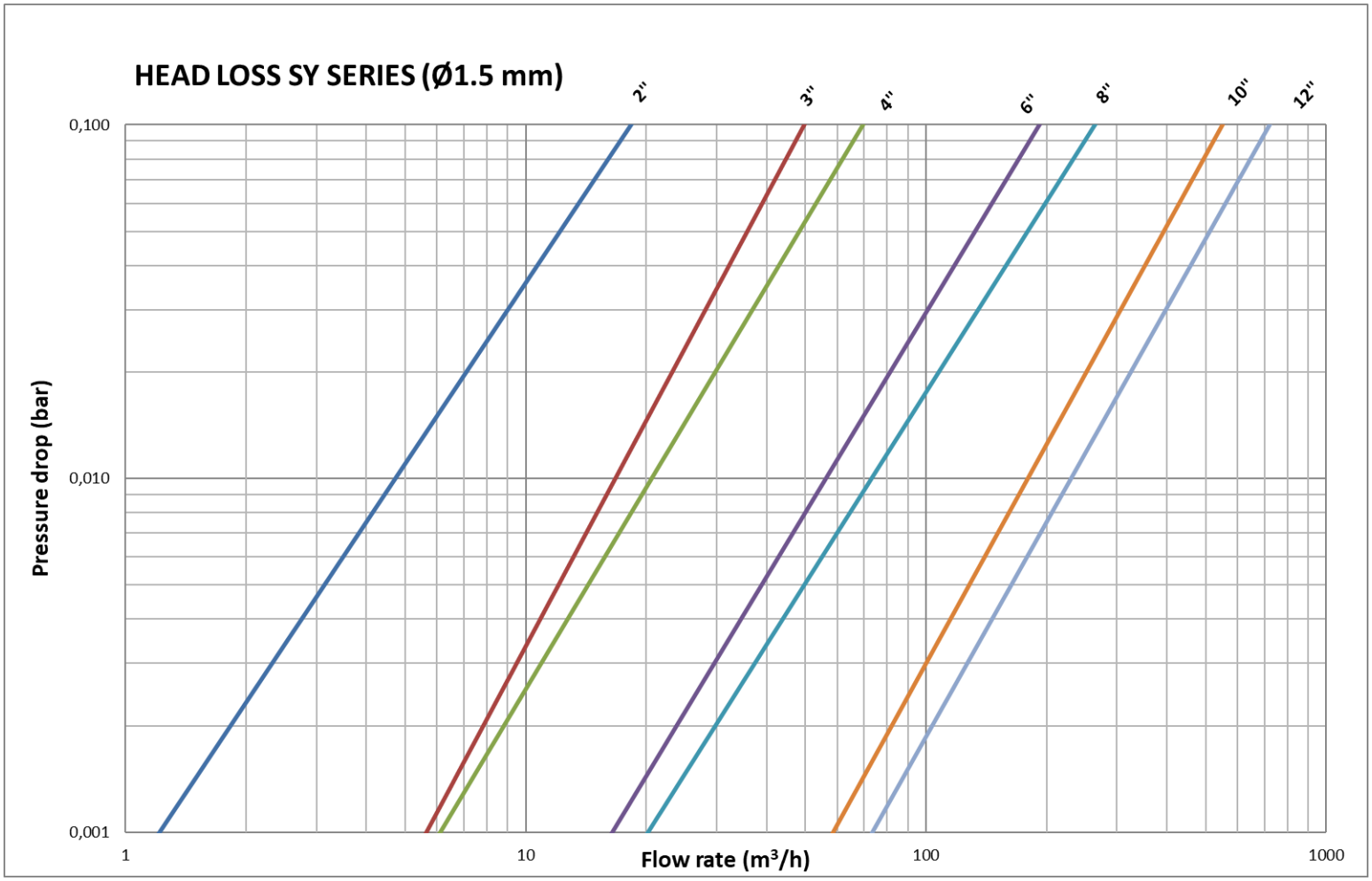

* Спад на налягането (bar)

* Скорост на потока (m^3/h)

Списък на частите 05-12-200

АРТИКУЛ	КОЛ.	НОМЕР НА ЧАСТТА	НАИМЕНОВАНИЕ
1	1	02-00-822	Корпус на филтъра SY 2’’ F
2	4	02-10-148	Болт M12x75 поцинкован
3	4	02-10-250	Шайба M 12 DIN 125 поцинкована
4	4	02-10-306	Гайка M12 DIN934 поцинкована
5	1	02-02-006	Вътрешно уплътнение за SY, S, O 3’’, SY, K 2’’, 2 ½ ’’, 3’’
6	1	02-03-204-00-004	Филтърен патрон SY 2’’, ø 4 mm инокс
7	1	02-02-007	Уплътнение на капака за K 2’’, 3’’, S, SY 2’’- 4’’
8	1	02-01-077	Капак за филтъра SY 2’’, 3’’, 4’’
9	1	02-04-002	Сферичен клапан 1’’ F-F
10	2	02-05-350	Изолирана тапа T9 1/4'' DIN EN 10242

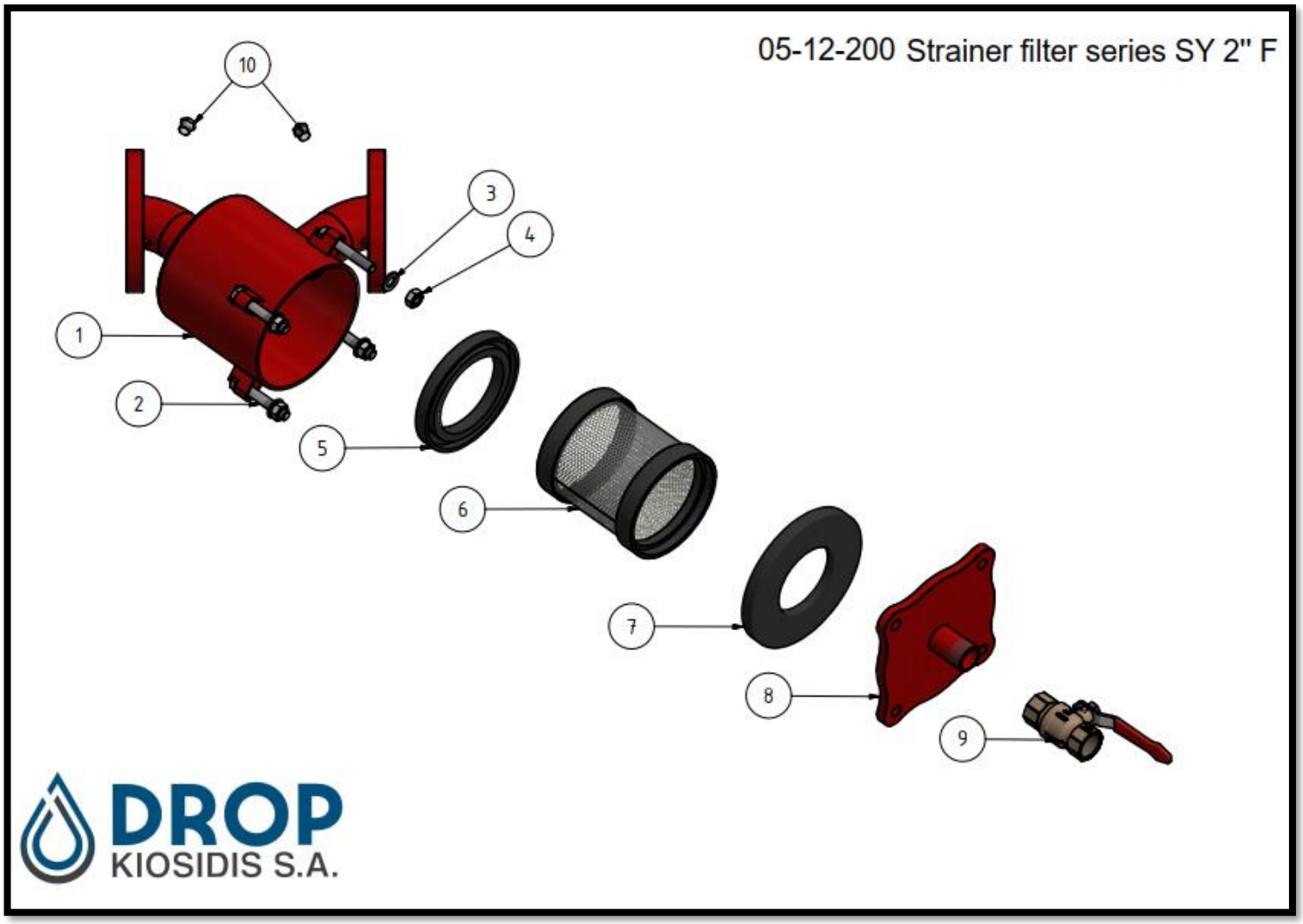

*05-12-200 Филтър с цедка серия SY 2’’ F

Списък на частите 05-12-300

АРТИКУЛ	КОЛ.	НОМЕР НА ЧАСТТА	НАИМЕНОВАНИЕ
1	1	02-00-830	Корпус на филтъра SY 3’’ F
2	4	02-10-148	Болт M12x75 поцинкован
3	4	02-10-250	Шайба M 12 DIN 125 поцинкована
4	4	02-10-306	Гайка M12 DIN934 поцинкована
5	1	02-02-006	Вътрешно уплътнение за SY, S, O, K 2’’, 2 ½ ‘’, 3’’
6	1	02-03-208-00-004	Филтърен патрон SY 3’’, ø 4 mm инокс
7	1	02-02-007	Уплътнение на капака за K 2’’, 3’’, S, SY 2’’- 4’’
8	1	02-01-077	Капак за филтъра SY 2’’, 3’’, 4’’
9	1	02-04-002	Сферичен клапан 1’’ F-F
10	2	02-05-350	Изолирана тапа T9 1/4'' DIN EN 10242

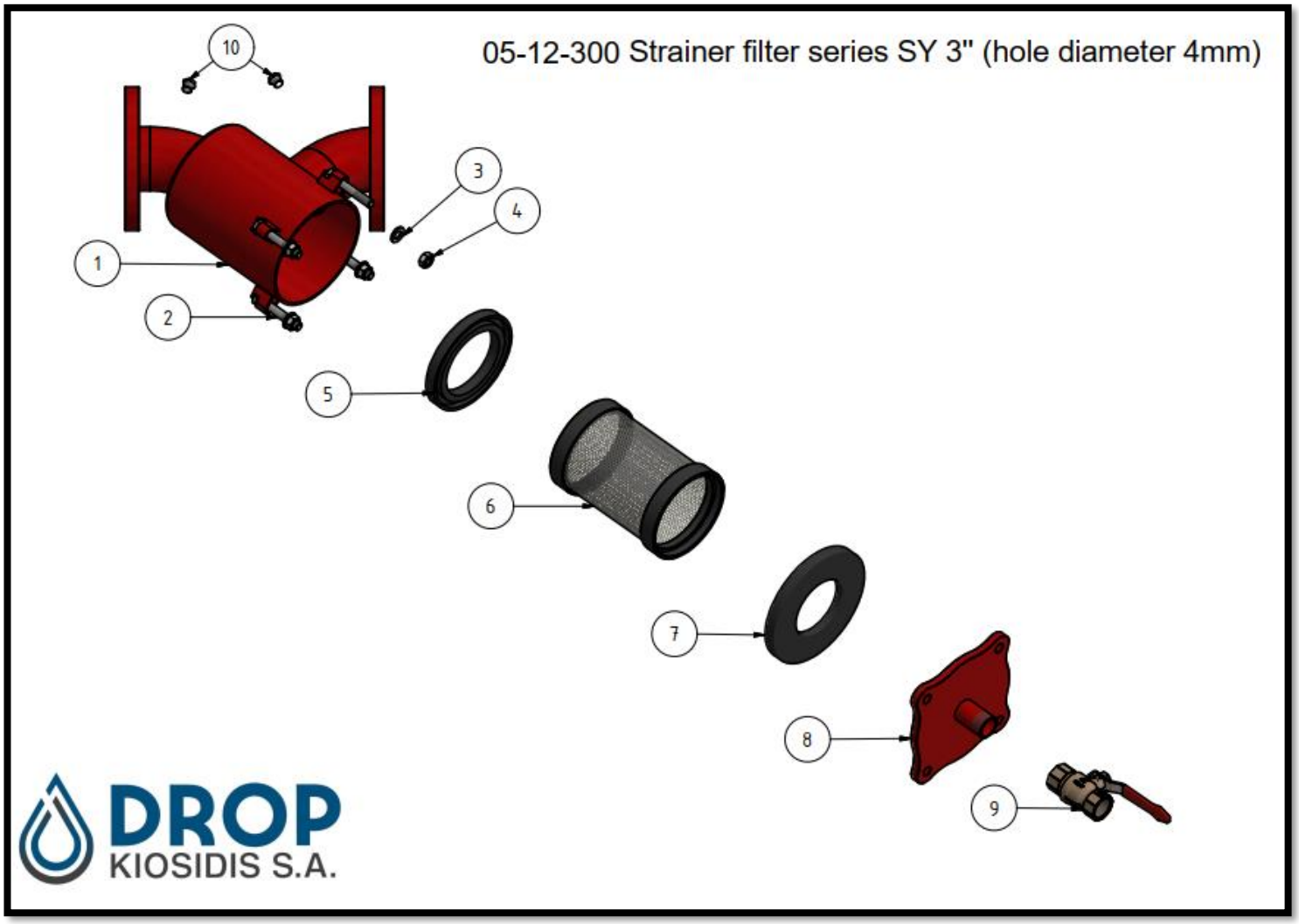

*05-12-300 Филтър с цедка серия SY 3’’ (диаметър на отвора 4mm)

Списък на частите 05-12-400

АРТИКУЛ	КОЛ.	НОМЕР НА ЧАСТТА	НАИМЕНОВАНИЕ
1	1	02-00-823	Корпус на филтъра SY 4’’ F
2	4	02-10-148	Болт M12x75 поцинкован
3	4	02-10-250	Шайба M 12 DIN 125 поцинкована
4	4	02-10-306	Гайка M12 DIN934 поцинкована
5	1	02-02-006	Вътрешно уплътнение за SY, S, O, K 2’’, 2 ½ ’’, 3’’, 4’’
6	1	02-03-212-00-004	Филтърен патрон SY 4’’, ø 4 mm инокс
7	1	02-02-007	Уплътнение на капака за K 2’’, 3’’, S, SY 2’’- 4’’
8	1	02-01-077	Капак за филтъра SY 2’’, 3’’, 4’’

9	1	02-04-002	Сферичен клапан 1’’ F-F
10	2	02-05-350	Изолирана тапа T9 1/4'' DIN EN 10242

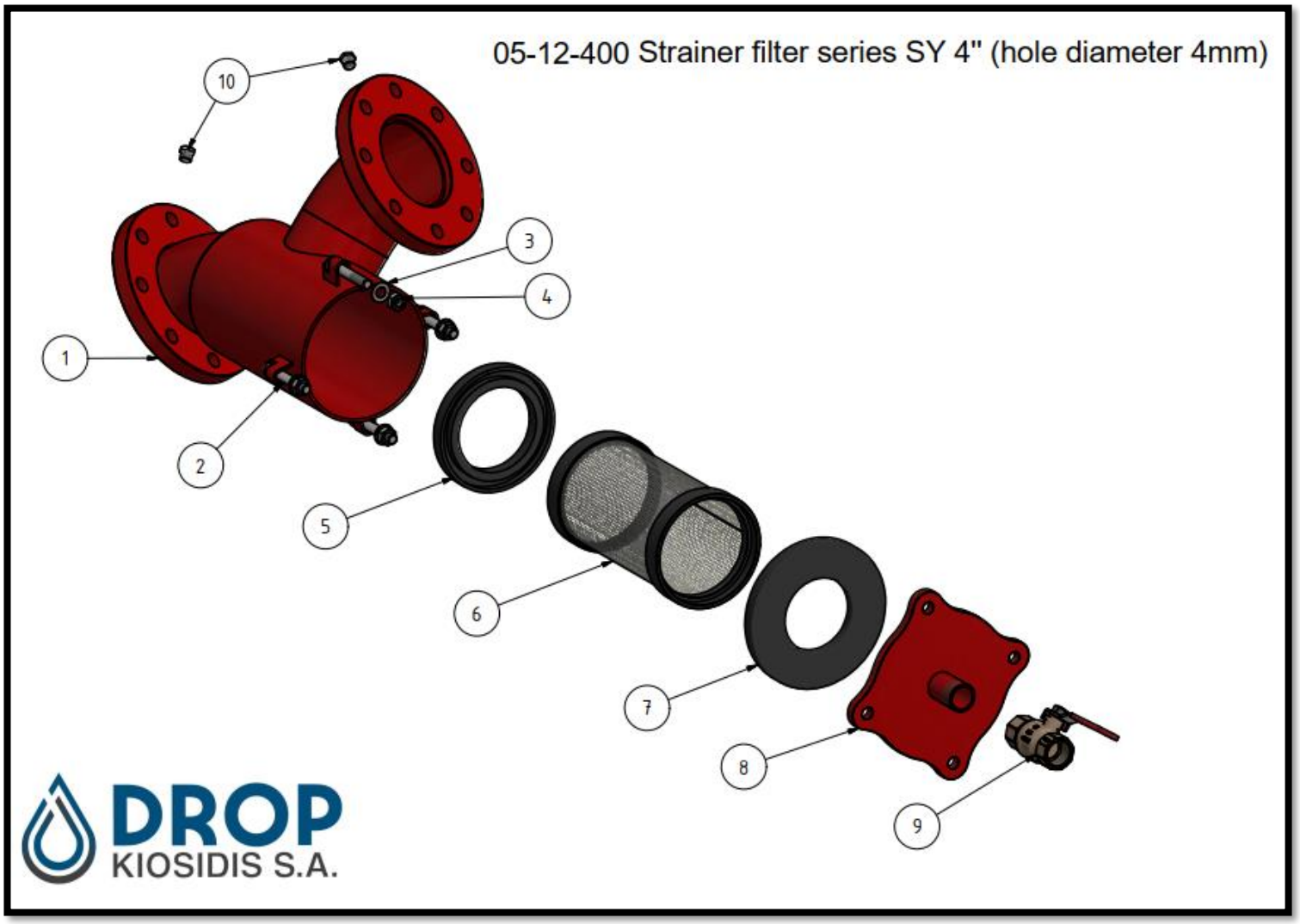

*05-12-400 Филтър с цедка серия SY 4’’ (диаметър на отвора 4mm)

Списък на частите 05-12-500

АРТИКУЛ	КОЛ.	НОМЕР НА ЧАСТТА	НАИМЕНОВАНИЕ
1	1	02-00-844-03-000	Корпус на филтъра SY 5’’ F
2	4	02-10-148	Болт M12x75 поцинкован
3	4	02-10-250	Шайба M 12 DIN 125 поцинкована
4	4	02-10-306	Гайка M12 DIN934 поцинкована
5	1	02-02-009	Вътрешно уплътнение за O,K 4'' & RBR, C-3'' двойно супер, C-4'' двойно, SY 5’’

6	1	02-03-216-00-004	Филтърен патрон SY 5’’, ø 4 mm инокс
7	1	02-02-008	Уплътнение на капака за O, K 4", C 3" двойно супер, C 4'' двойно, SY 5’’
8	1	02-01-086	Капак за филтъра SY 5’’
9	1	02-04-002	Сферичен клапан 1’’ F-F
10	2	02-05-350	Изолирана тапа T9 1/4'' DIN EN 10242

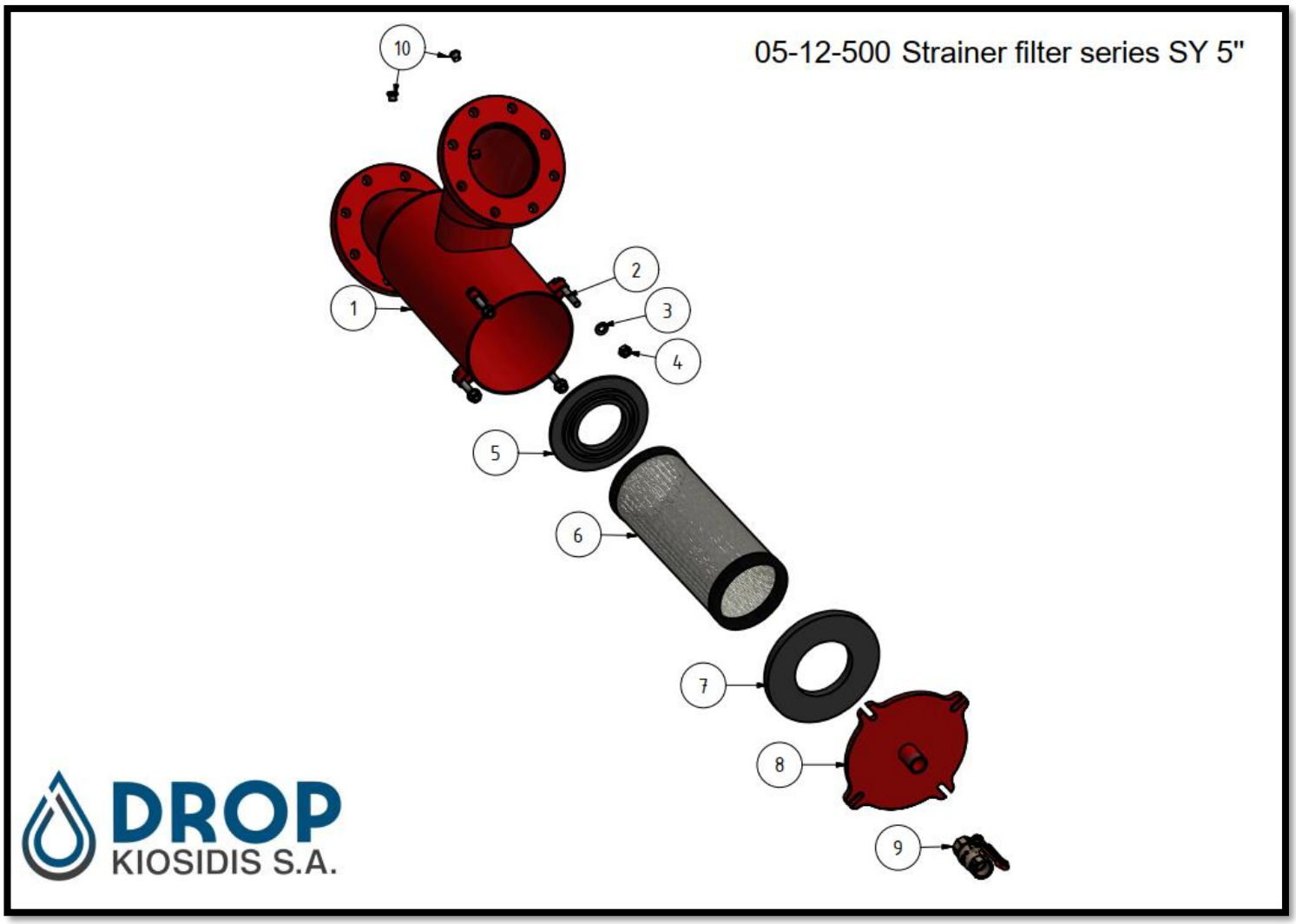

*05-12-500 Филтър с цедка серия SY 5’’

Списък на частите 05-12-600

АРТИКУЛ	КОЛ.	НОМЕР НА ЧАСТТА	НАИМЕНОВАНИЕ
1	1	02-00-824	Корпус на филтъра SY 6’’ F
2	4	02-10-114	Болт M16x100 поцинкован

3	4	02-10-200	Шайба М 16 поцинкован
4	4	02-10-303	Гайка М16 поцинкован
5	1	02-02-020	Вътрешно уплътнение за О, К 5’’, 6’’ RBR, S, SY 5’’, 6’’
6	1	02-03-220-00-004	Филтърен патрон SY 6’’, ø 4 mm инокс
7	1	02-02-019	Уплътнение на капака за О, К 5’’, 6’’ RBR, S, C, SY 5’’, 6’’
8	1	02-01-078	Капак за филтъра SY 6’’
9	1	02-04-021	Сферичен клапан 2’’ F-F
10	2	02-05-350	Изолирана тапа Т9 1/4'' DIN EN 10242

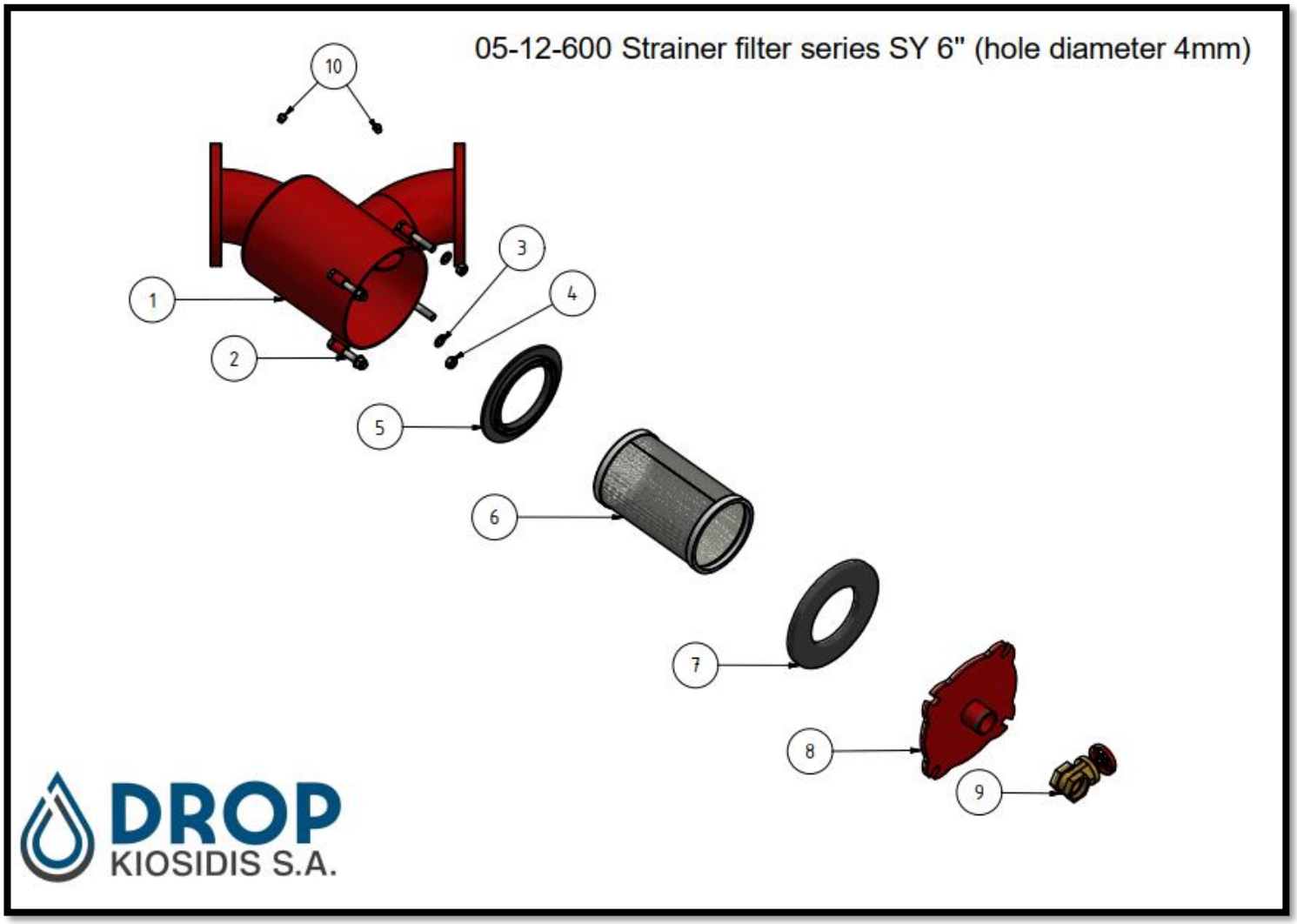

*05-12-600 Филтър с цедка серия SY 6’’ (диаметър на отвора 4mm)

Списък на частите 05-12-800

АРТИКУЛ	КОЛ.	НОМЕР НА ЧАСТТА	НАИМЕНОВАНИЕ
1	1	02-00-825	Корпус на филтъра SY 8’’ F
2	12	02-10-151	Болт M20x80 ISO 4014
3	12	02-10-251	Шайба M 20 DIN125
4	12	02-10-324	Гайка M20 DIN934-8
5	2	02-02-039	О-пръстен 200*6.99- N-HBR 70 DIN3771
6	1	02-03-224-00-004	Филтърен патрон SY 8’’, ø 4 mm инокс
7	1	02-02-065	Гумен фланец 12’’ ISO 7483 PN 10 M300
8	1	02-01-079	Капак за филтъра SY 8’’
9	1	02-04-021	Сферичен клапан 2’’ F-F
10	2	02-05-350	Изолирана тапа T9 1/4'' DIN EN 10242

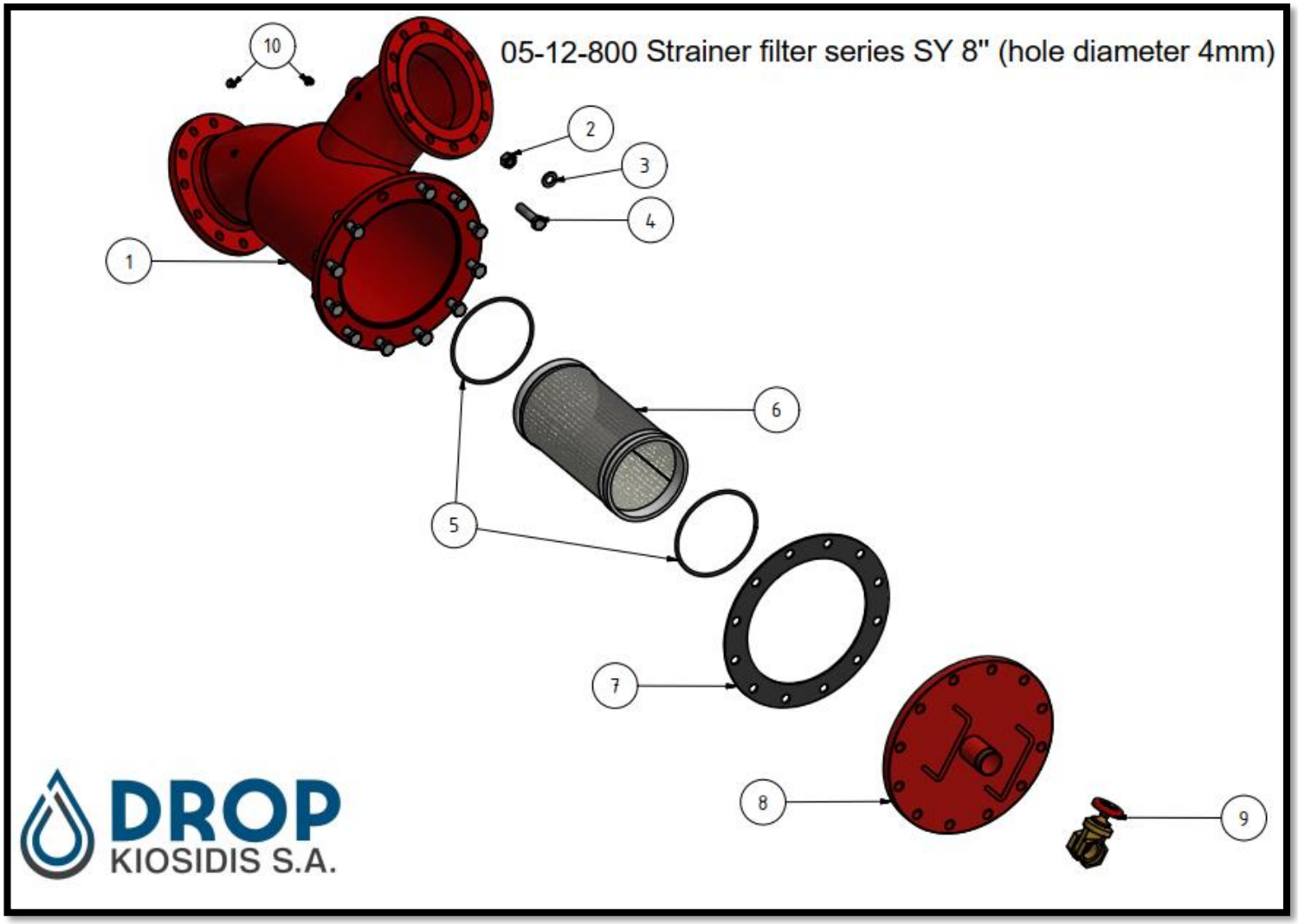

*05-12-800 Филтър с цедка серия SY 8’’ (диаметър на отвора 4mm)